valentin DRUCKSYSTEME

ILX V

Ersatzteilliste
Teileliste

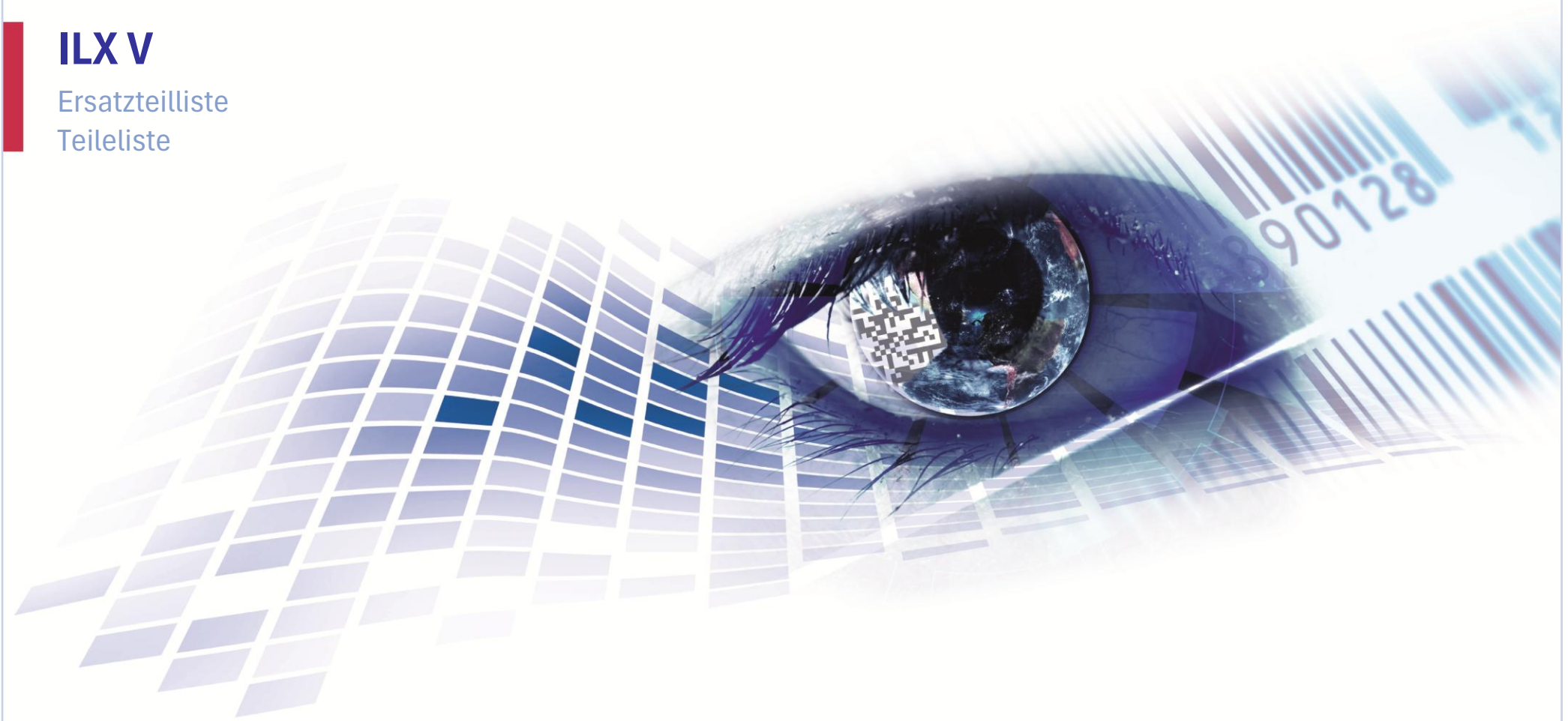

Quality . Tradition . Innovation

Änderungen und Irrtum vorbehalten

71.74.500E

Druckmechanik ILX V 10X re/Sp/Aufw/TT

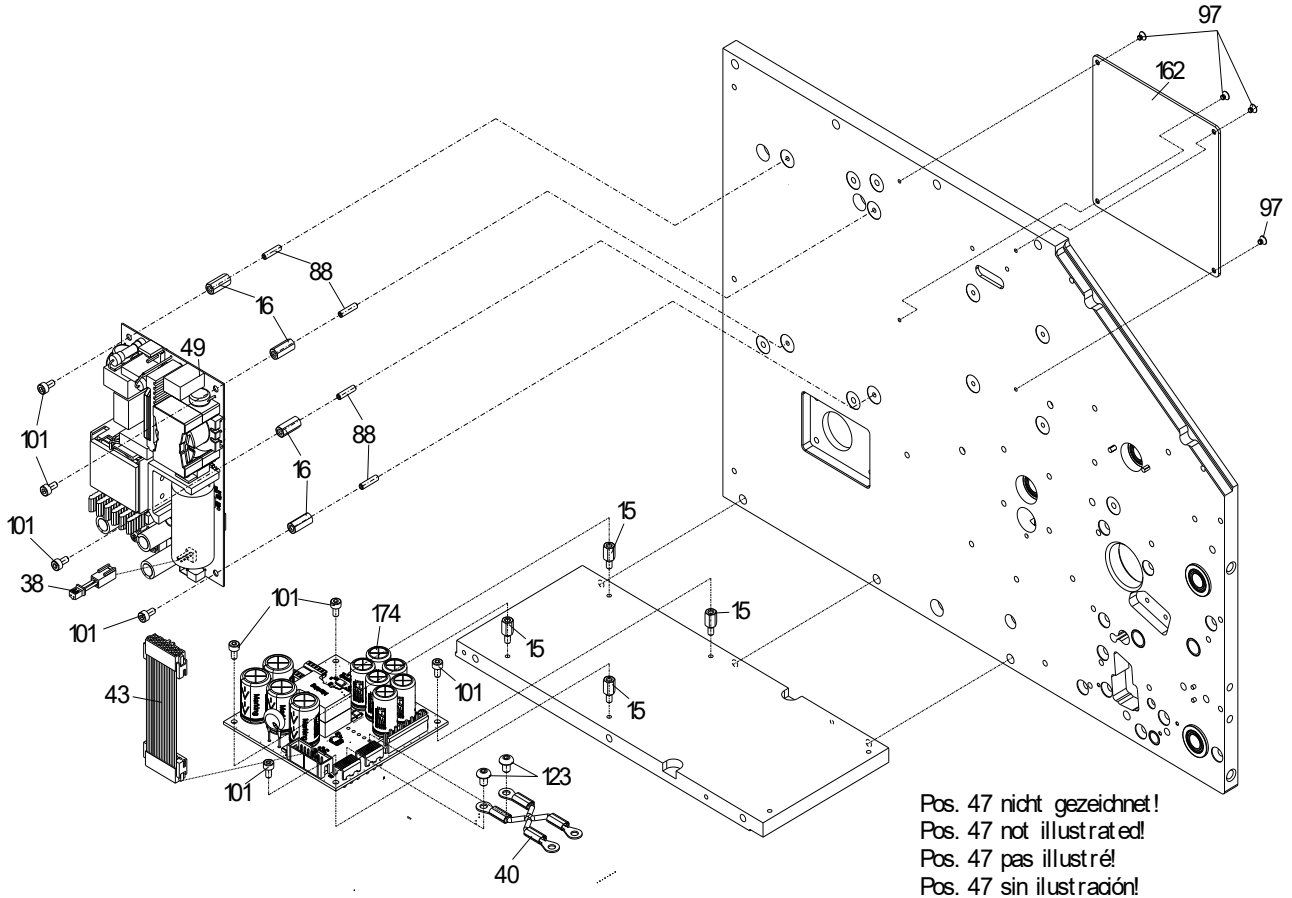

71.74.500E

Druckmechanik ILX V 10X re/Sp/Aufw/TT

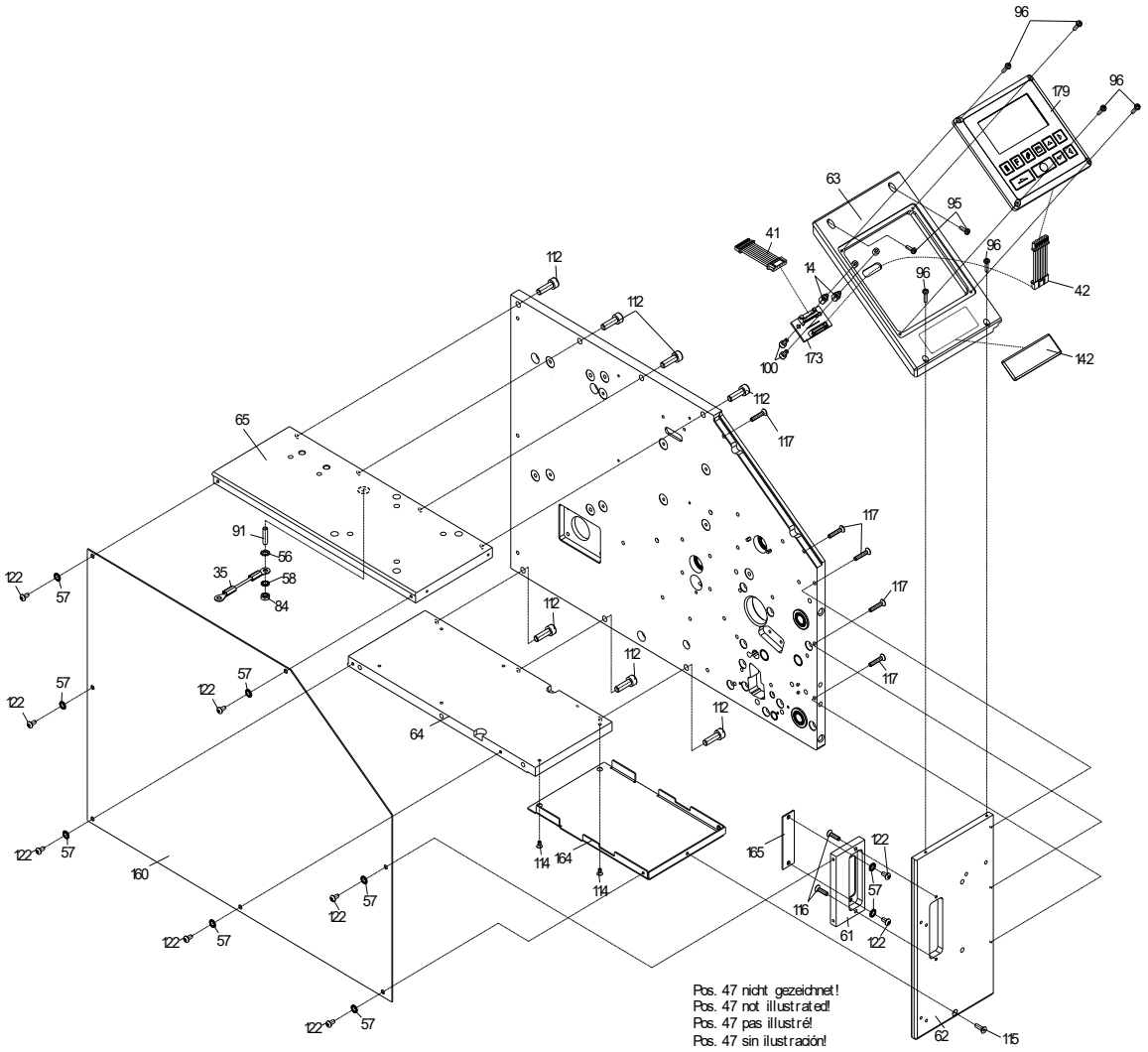

71.74.500E

Druckmechanik ILX V 10X re/Sp/Aufw/TT

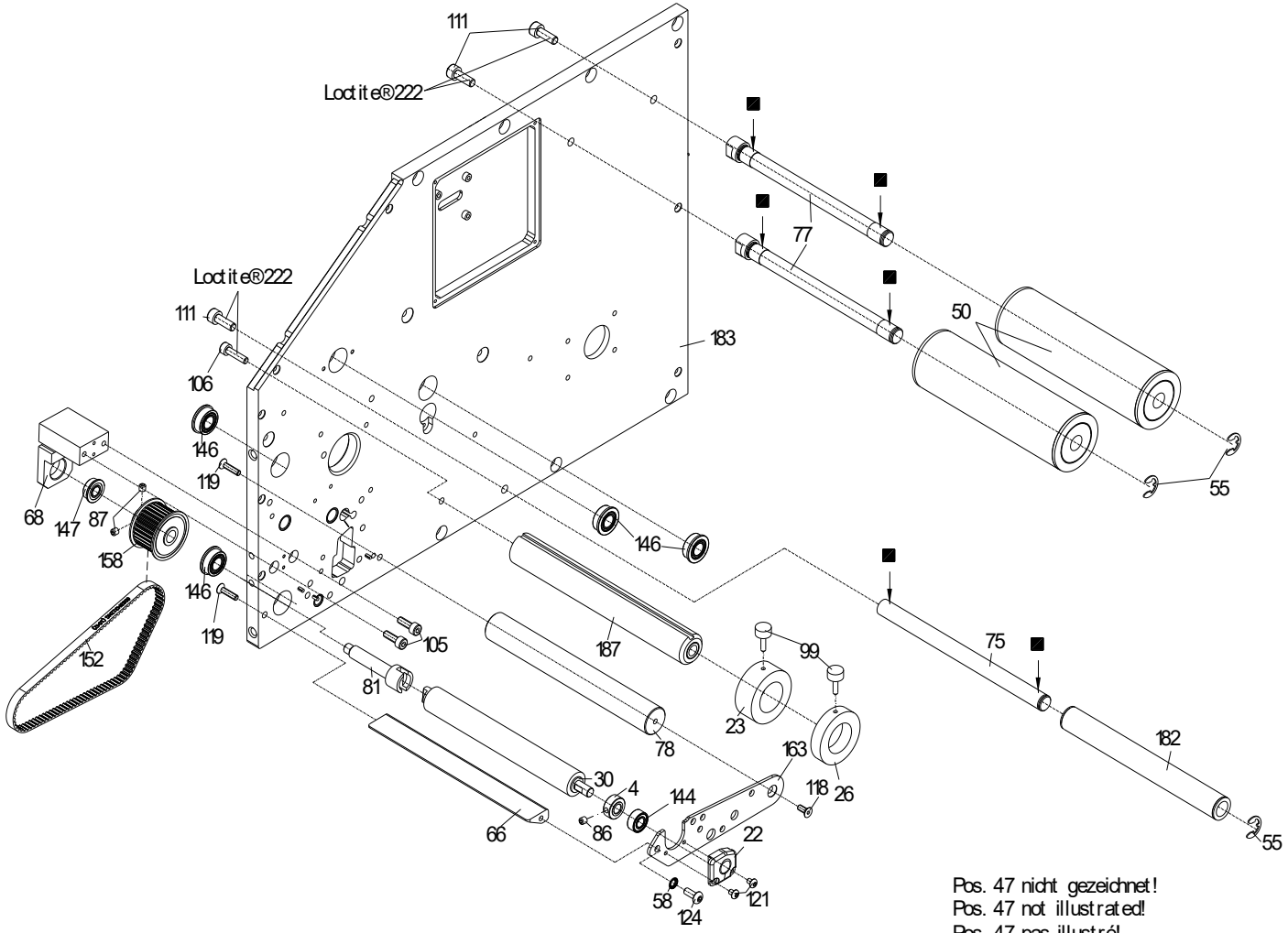

Pos. 47 nicht gezeichnet!
Pos. 47 not illustrated!
Pos. 47 pas illustré!
Pos. 47 sin ilustración!

71.74.500E

Druckmechanik ILX V 10X re/Sp/Aufw/TT

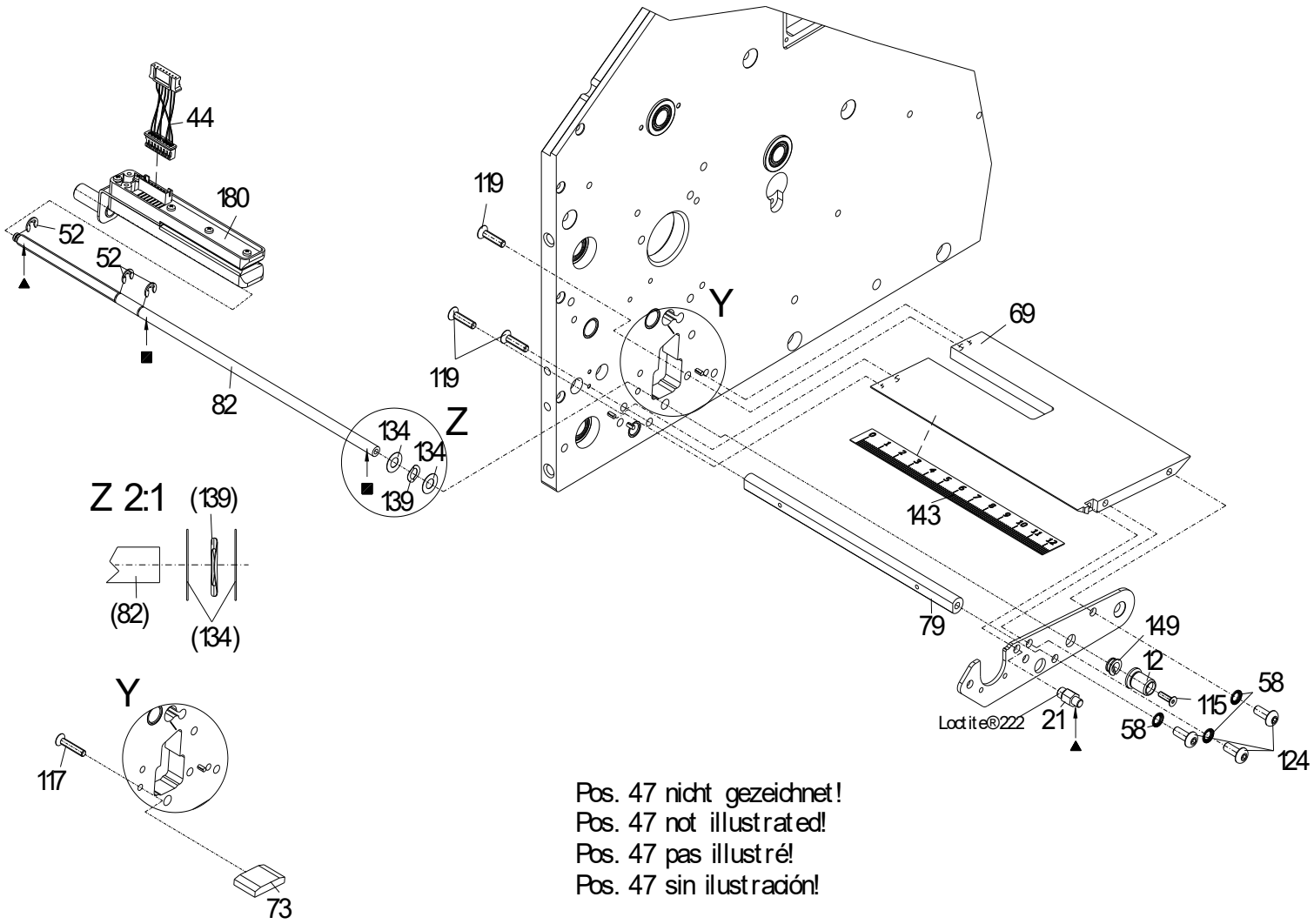

Pos. 47 nicht gezeichnet!
Pos. 47 not illustrated!
Pos. 47 pas illustré!
Pos. 47 sin ilustración!

71.74.500E

Druckmechanik ILX V 10X re/Sp/Aufw/TT

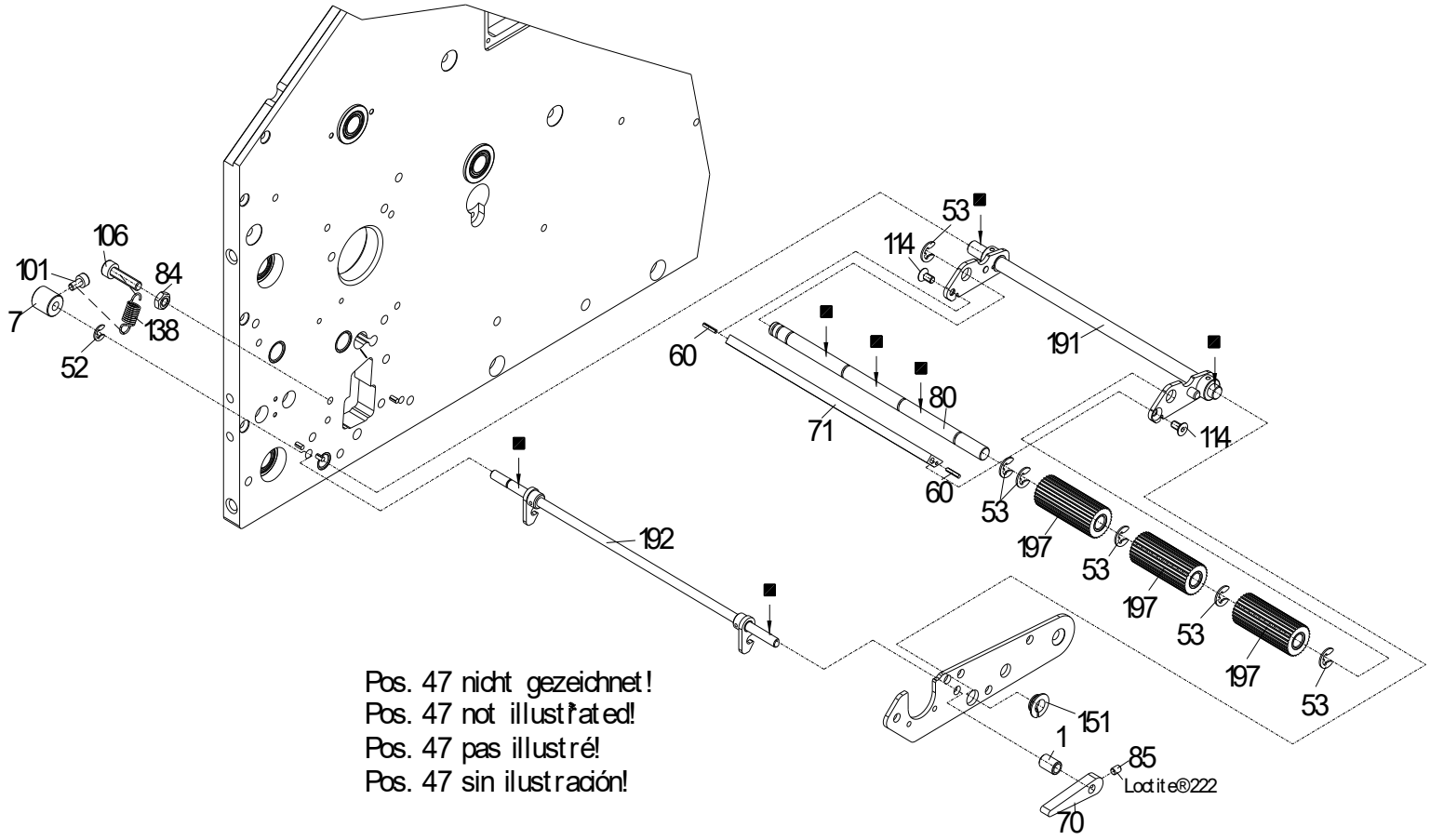

71.74.500E

Druckmechanik ILX V 10X re/Sp/Aufw/TT

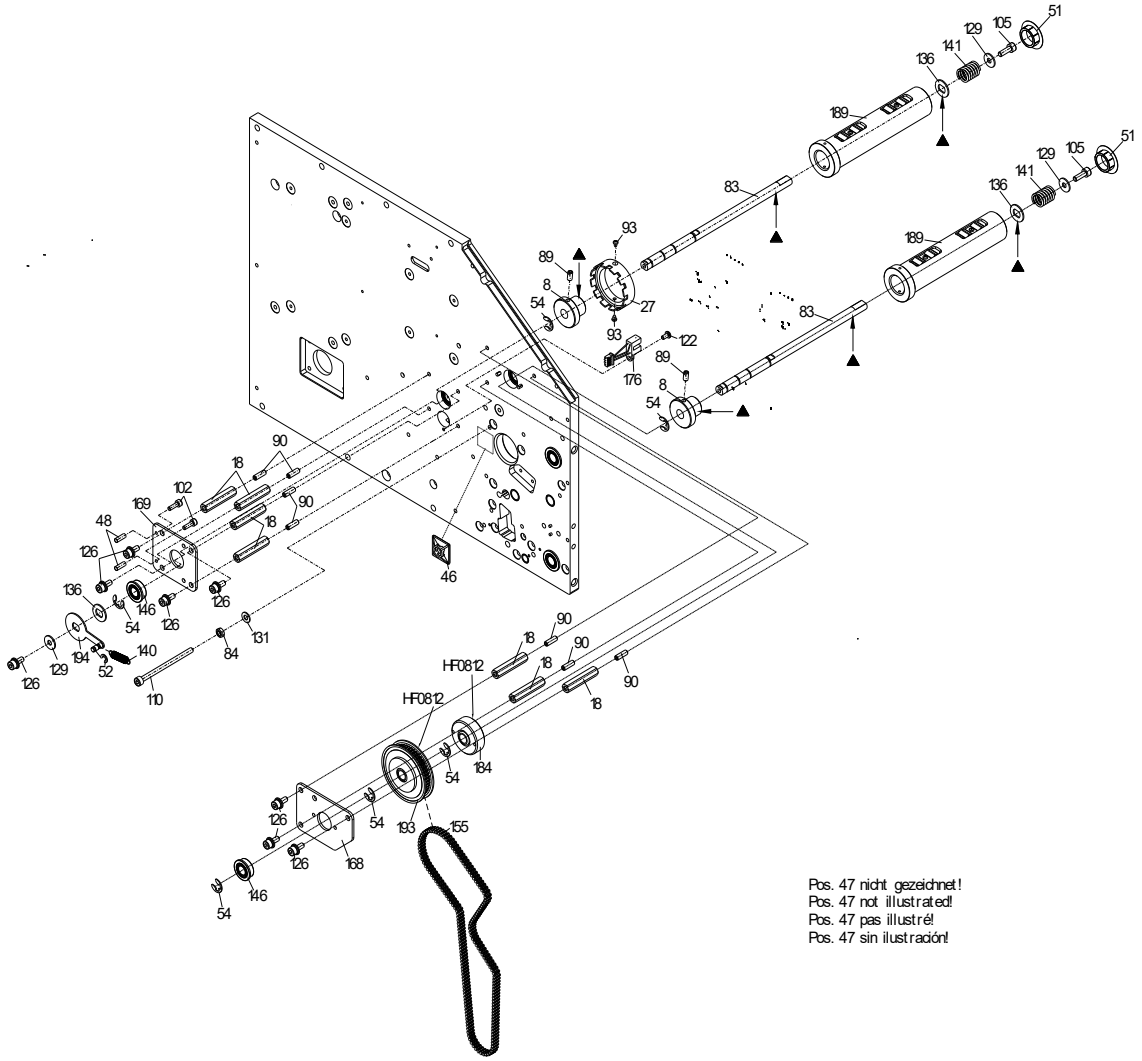

71.74.500E

Druckmechanik ILX V 10X re/Sp/Aufw/TT

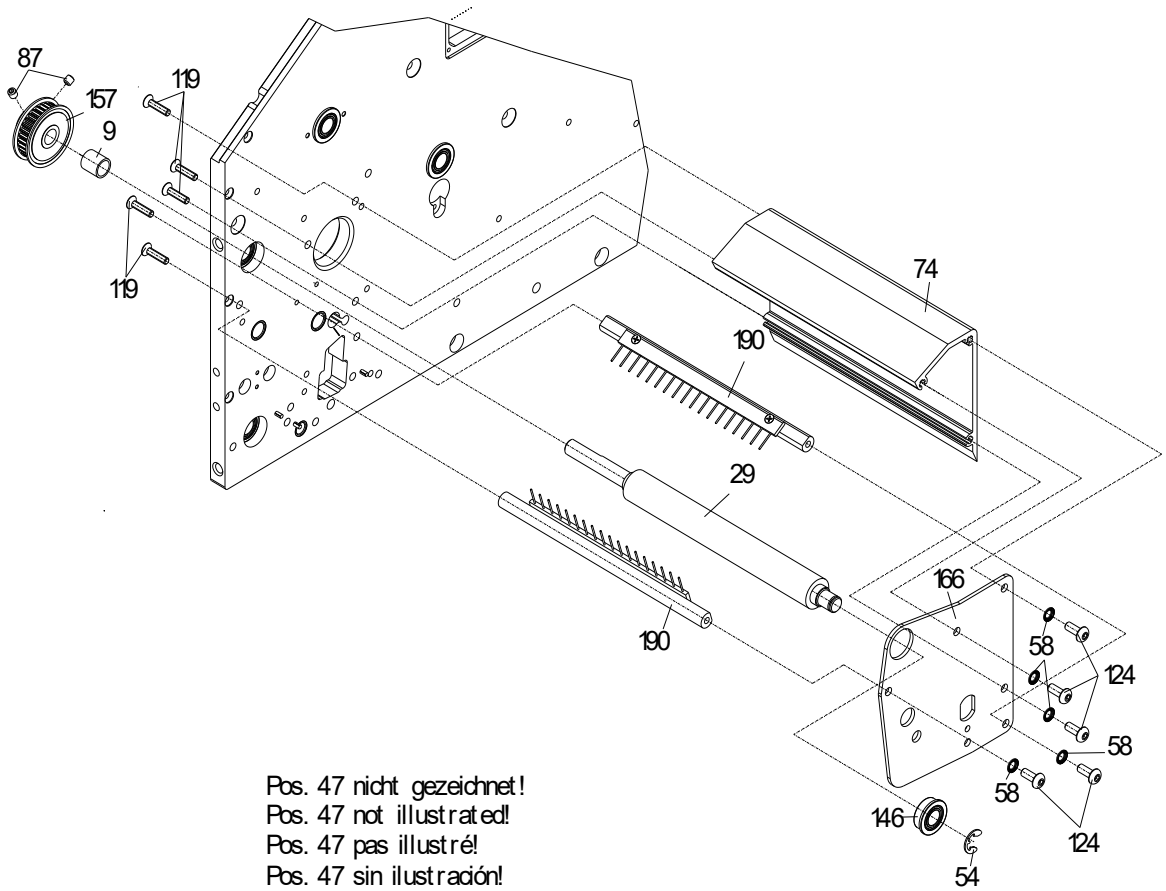

Pos. 47 nicht gezeichnet!
Pos. 47 not illustrated!
Pos. 47 pas illustré!
Pos. 47 sin ilustración!

71.74.500E

Druckmechanik ILX V 10X re/Sp/Aufw/TT

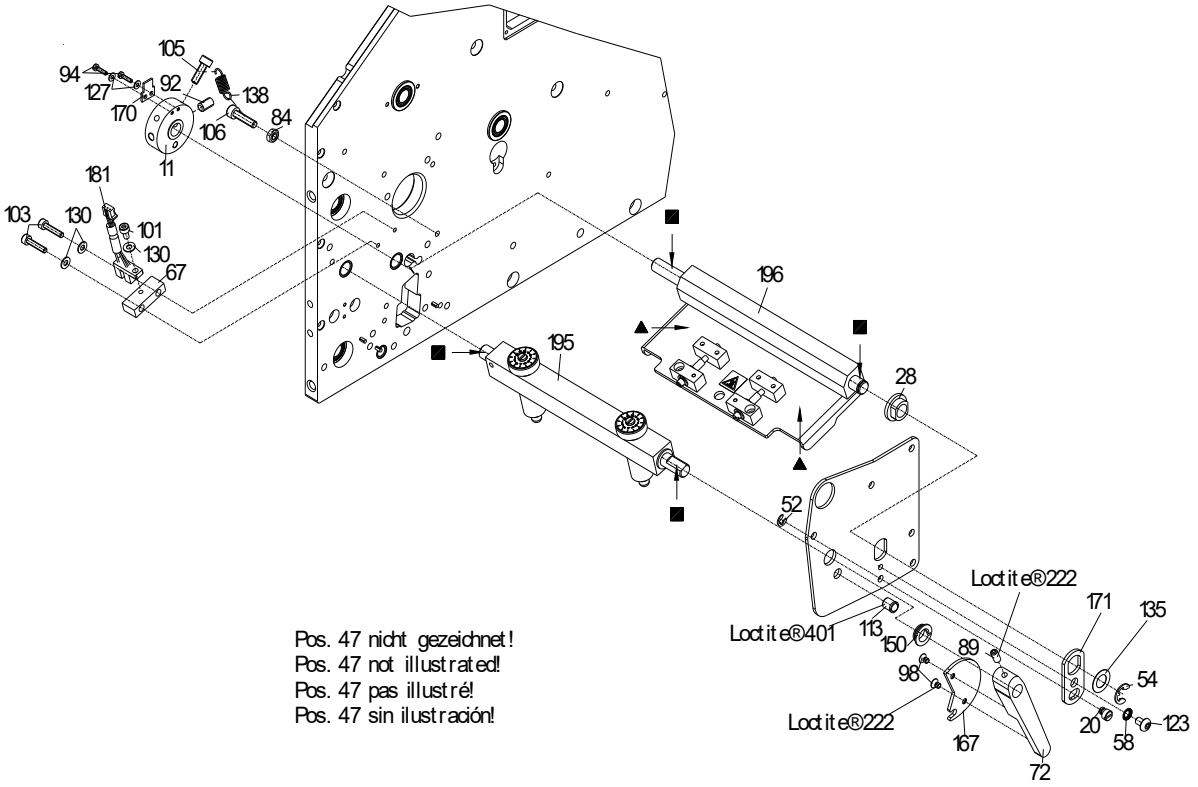

71.74.500E

Druckmechanik ILX V 10X re/Sp/Aufw/TT

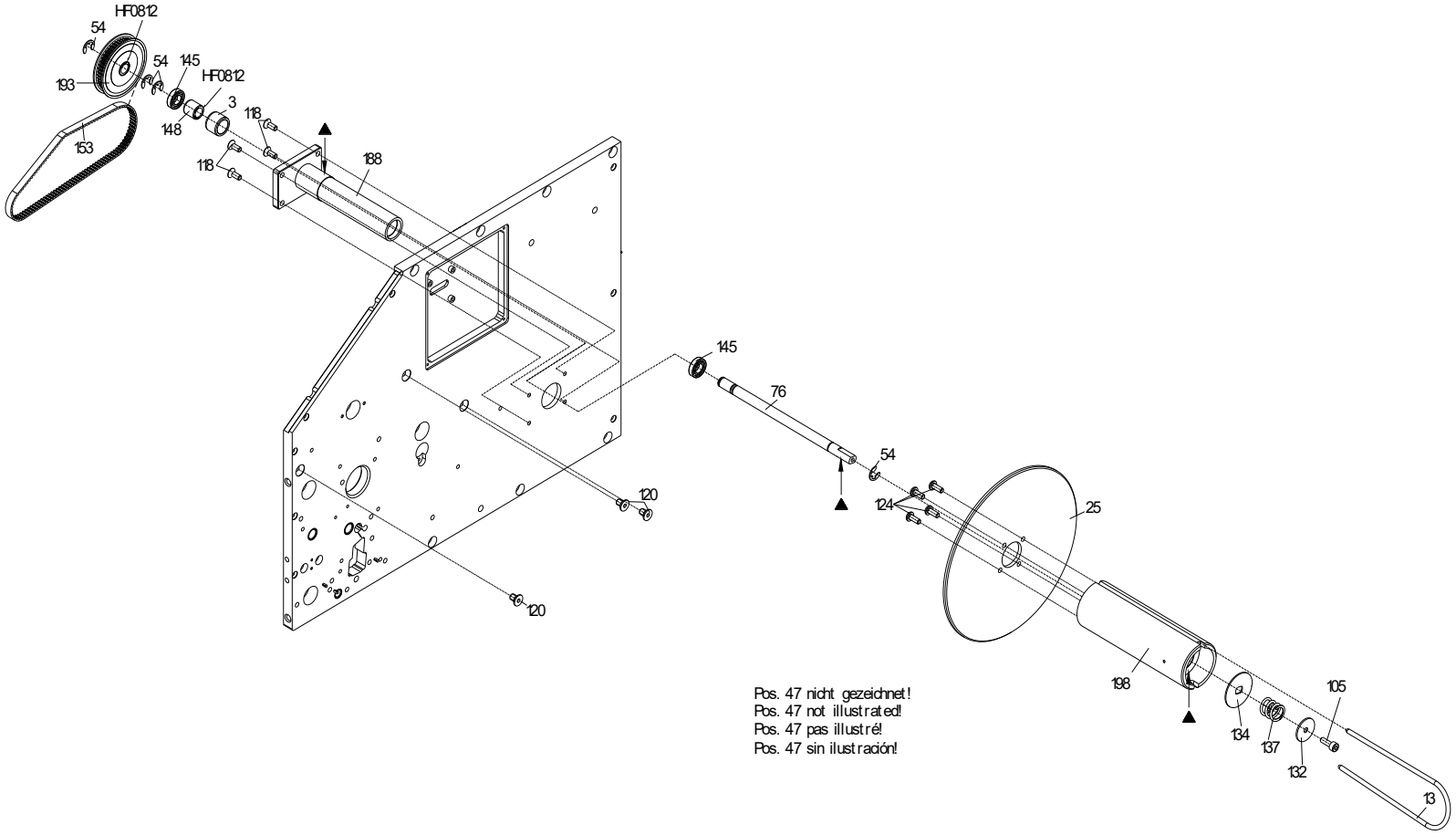

71.74.500E

Druckmechanik ILX V 10X re/Sp/Aufw/TT

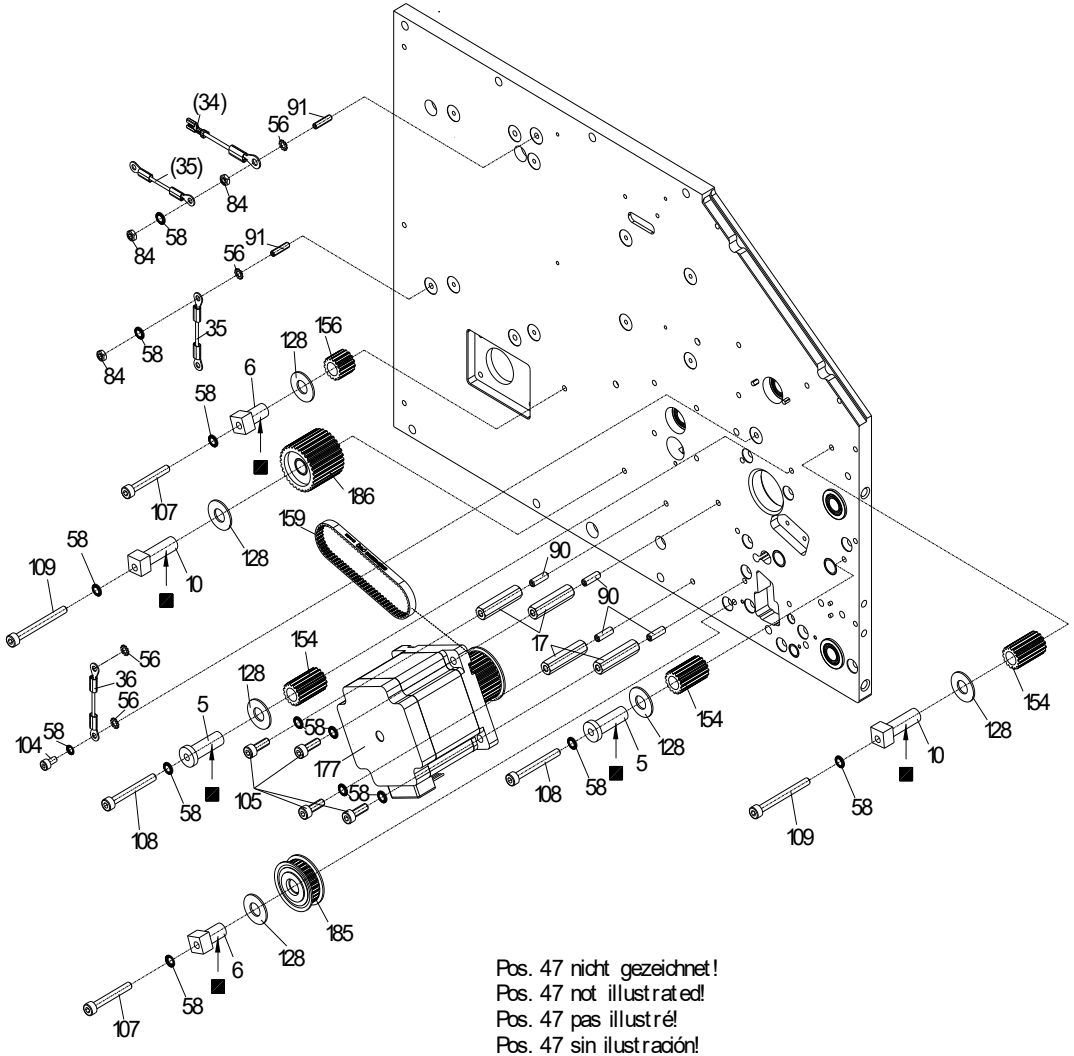

Pos. 47 nicht gezeichnet!
Pos. 47 not illustrated!
Pos. 47 pas illustré!
Pos. 47 sin ilustración!

71.74.500E

Druckmechanik ILX V 10X re/Sp/Aufw/TT

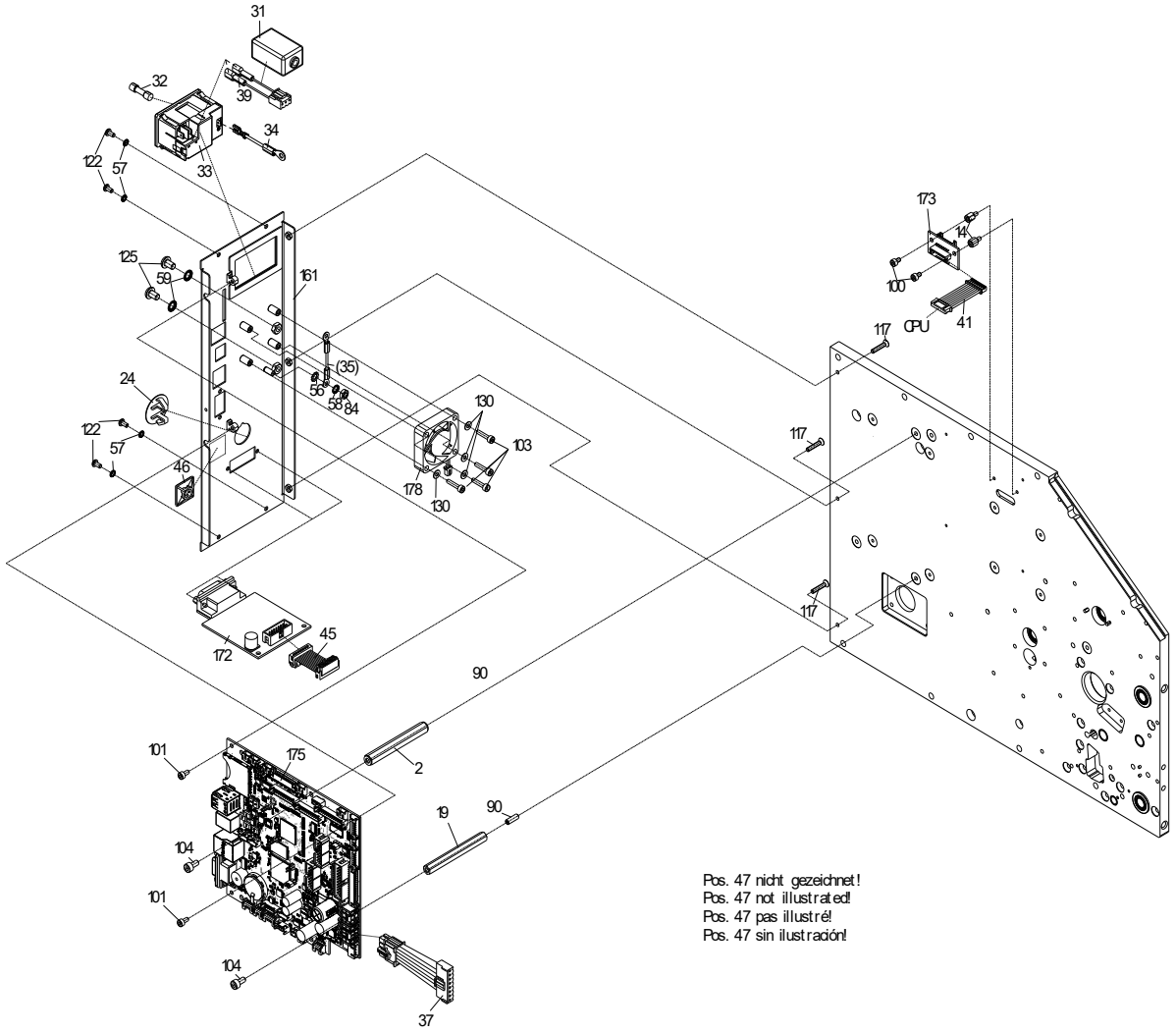

71.74.500E

Druckmechanik ILX V 10X re/Sp/Aufw/TT

Pos	Artikelnr.	Bezeichnung1	Bezeichnung2	Menge
1	10.40.039	Distanzring IDS 2x/DESCO LS/SPE SP		1
2	10.41.465	Kunststoff-Abstandsbolzen M4 x 65 I/I		1
3	10.55.060	Buchse für Freilauf VARIO/ILX 5X/8X/10X		1
4	10.74.030E	Stellring ILX V/Spectra V/SPX V		1
5	10.83.015	Lagerbuchse		2
6*	10.87.020	Exzenterlager	VARIO/SPE/SPX//VITA/ILS/ILX/FLEXICODE	2
7	10.87.505	Spannring SPE 104/106/108/ILX 10X		1
8	10.88.001	Lagerbuchse TCR	SPECTRA/SPE/DPM/SPX/VITA/FLEXICODE/ILX/2xALP	2
9	10.88.015	Distanzhülse	SPECTRA/SPE/VARIO/SPX/VITA	1
10*	10.88.020	Exzenterlager	SPECTRA/SPE/SPX/VITA/6x DUOPRINT/ILX	2
11	10.88.025	Lagerring SPECTRA/SPE/SPX/ILX		1
12	10.88.036	Rändelknopf grün SPECTRA II/SPE II/SPX II		1
13*	12.15.035	Spange SPECTRA 10X /	SPE 10X / VARIO / ILX 10X / PR48+49	1
14	12.41.30602	Abstandsbolzen M3 x 6 I/A (3/5)	Edelstahl SW 5,5, Sonder-Außengewindelänge 5mm	4
15	12.41.30802	Abstandsbolzen M3 x 8 I/A (5/6)	Edelstahl SW 5,5	4
16	12.41.31301	Abstandsbolzen M3 x 13 I/I	Edelstahl SW 5,5	4
17	12.41.43001	Abstandsbolzen M4 x 30 I/I (9/9)	Edelstahl SW 7	4
18	12.41.43481	Abstandsbolzen M4 x 34,8 I/I (9/9)	Edelstahl SW 7	7
19	12.41.46501	Abstandsbolzen M4 x 65 I/I (9/9)	Edelstahl SW 7	1
20*	12.88.030	Exzenterbolzen SPECTRA/SPE/SPX		1
21	12.88.035	Raststift SPECTRA/SPE/SPX/FLEXICODE		1
22	16.56.045	Lagerstück	VARIO/SPECTRA/ILX/SPE II/SPX V	1
23	16.74.006	Etikettenführung innen ILX 10X/SPE II/SPX II		1
24	16.74.010	Verschlussstopfen 18,4-20,6 schwarz		1
25	16.74.070	Scheibe ILX		1
26	16.87.005	Etikettenführung SPE/SPX/DUOPR./ILS/ILX		1

*empfohlenes Ersatzteil

71.74.500E

Druckmechanik ILX V 10X re/Sp/Aufw/TT

Pos	Artikelnr.	Bezeichnung1	Bezeichnung2	Menge
27	16.88.055	Schaltrolle	SPECTRA/SPE/DPM/VARIO/SPX/VITA/FLEXICODE/ALP	1
28	16.88.070	Gleitlager SPECTRA/SPE/SPX/ALP		1
29*	18.48.101	Andruckwalze 2x VITA II + V		1
30*	18.88.103E	Andruckwalze 52 Shore A schwarz	SPECTRA V 10X / ILX V 10X / SPE V 10X / SPX V 10X	1
31	22.52.001	Ferrit mit Kunststoffgehäuse	2x COMPA II/VITA I/ILS/ILX/SPX II	1
32*	24.02.012	Feinsicherung 5AT 5x20 Glasrohr		1
33	24.04.001	Gerätestecker m. 1-pol Sicherungshalter + Schalter		1
34	28.30.089	Schutzleiter 195mm Ö4/F4.8		1
35	28.30.096	Schutzleiter 100mm Ö4/Ö4		2
36	28.30.505	Massekabel 170mm Ö4/Ö4		1
37*	28.42.004	Verbindungskabel 24V Eingang/CPU COMPA V/ILX V		1
38*	28.57.539	Verbindungskabel Lüfterspannung NT/CPU	DYNACODE V/ILX V	1
39	28.74.006B	Netzeingangskabel ILX / VITA V/VARIO V/SPECTRA V		1
40*	28.74.009	Verbindungskabel NT-DC/DC Wandler ILX V		1
41	28.74.040A	Verbindungskabel Koppelpl./CPU 2x ILX		2
42	28.74.041A	Verbindungsk. Koppelpl./Bedieneinheit	ILX/LPM II/SPE II	1
43*	28.74.049	Verbindungskabel DC/DC Wandler-CPU ILX V		1
44	28.81.005	Kabel für Lichtschranke Etiketten	DUOPRINT / SPX II / ILX V	1
45	28.83.052A	Verbindungskabel I/O-CPU SPX II/VITA V/ILX V		1
46	35.01.001	Befestigungssockel selbstklebend 19x19mm sw	Für Kabelbinder	2
47	35.01.002	Kabelbinder 100 x 2,5mm schwarz		18
48	35.04.004	Schrumpfschlauch UL 2:1 / 3,2mm schwarz		0,02m
49*	37.39.401	Netzteil Meanwell LOP-400-48	ILX 10X / ILX V 5X/8X/10X	1
50	37.74.390	Tragrolle ILX V 10X	klareloxiert mit schwarzen Flanschlagern	2
51	37.89.015	Verschlussstopfen universal	VS 170058 sw	2
52	40.01.003V	Wellensicherung A2 rostfrei 3,2mm DIN6799	BZ-Sicherung magaziniert	6

*empfohlenes Ersatzteil

71.74.500E

Druckmechanik ILX V 10X re/Sp/Aufw/TT

Pos	Artikelnr.	Bezeichnung1	Bezeichnung2	Menge
53	40.01.004V	Wellensicherung A2 rostfrei 4mm DIN6799	BZ-Sicherung magaziniert	6
54	40.01.006V	Wellensicherung A2 rostfrei 6mm DIN6799	BZ-Sicherung magaziniert	12
55	40.01.007V	Wellensicherung A2 rostfrei 7mm DIN6799		3
56	41.02.002V	Fächerscheibe A2 rostfrei M4 DIN6798		6
57	41.03.003V	Schnorr-Sicherung M3 S-A2 rostfrei		13
58	41.03.004V	Schnorr-Sicherung M4 S-A2 rostfrei		25
59	41.03.005V	Schnorr-Sicherung M5 S-A2 rostfrei		2
60	42.02.003	Kegelkerbstift 1,5 x 8 S1 DIN 1471		2
61	45.74.020	Distanzstück für D-SUB-Stecker ILX		1
62	45.74.023E	Frontplatte ILX V rechts		1
63	45.74.032E	Frontplatte oben ILX V rechts		1
64	45.74.040E	Deckplatte unten ILX V		1
65	45.74.042E	Deckplatte oben ILX V rechts		1
66	45.74.355	Spendepfeiler ILX 10X		1
67	45.81.020	Distanzstück	DUOPRINT/SPX II/SPECTRA II/LPM II/ILX 10X/SPE II	1
68	45.87.012C	Lager f. Druckwalze 2x SPE II/1x ILX V/1x SPX V		1
69	45.87.120	Zwischenplatte rechts	SPE/SPECTRA107/SPX/2x DUOPRINT 107/ILX 10X	1
70	45.87.511	Rasthebel grün ILX 10X/SPE II		1
71	45.87.516	Strebe grün ILX 10X/SPE II 10X		1
72	45.88.026	Andruckhebel grün SPECTRA II/ILX 10X/SPE II/SPX II		1
73	45.88.035	Anschlag SPECTRA/SPE/SPX/ILX 10X		1
74	45.88.101	Profil oben 140 mm SPECTRA/SPE/SPX/ILX 10X		1
75	46.74.340	Lagerwelle für Umlenkrolle ILX 10X		1
76	46.74.370	Lagerwelle ILX 10X		1
77	46.74.390E	Lagerwelle f. Rolle ILX V 10X		2
78	46.87.110	Distanzwelle	SPE 104/106/108"SES"/SPX/DUOPRINT 107/ILX 10X	1

*empfohlenes Ersatzteil

71.74.500E

Druckmechanik ILX V 10X re/Sp/Aufw/TT

Pos	Artikelnr.	Bezeichnung1	Bezeichnung2	Menge
79	46.87.120	Bürstenwelle SPE 10X/SPX/LPM II 10X		1
80	46.87.505	Welle für Andruckrolle SPE107/104/106/ILX 10X		1
81	46.88.033E	Antriebswelle SPECTRA V/ILX V/SPX V		1
82	46.88.115	Stellwelle SPECTRA/SPE/SPX/ILX 10X		1
83	46.88.120	TCR-Auf/Abwickelwelle	je 2x SPECTRA/SPE/SPX/VITA II/ILX 10X	2
84	47.05.001V	6kt-Mutter A2 rostfrei M4 DIN934		8
85	48.10.004V	GST A2 rostfrei M3 x 4 DIN913		1
86	48.10.005V	GST A2 rostfrei M4 x 4 DIN913		1
87	48.10.005V-P	GST A2 rostfrei M4 x 4 DIN913	Gewindebeschichtung Tuflok® Fleck	4
88	48.10.007V	GST A2 rostfrei M3 x 12 DIN913		4
89	48.10.408V	GST A2 rostfrei M4 x 8 DIN913		3
90	48.10.412V	GST A2 rostfrei M4 x 12 DIN913		13
91	48.10.416V	GST A2 rostfrei M4 x 16 DIN913		3
92	48.10.510V	GST A2 rostfrei M5 x 10 DIN913		1
93	48.13.212	EJOT PT Schraube VZ KA 22 x 4,5 WN1412 H		2
94	48.14.108V	X-SL LK A2 rostfrei M2 x 8 DIN7985		2
95	48.14.208V	X-SL LK A2 rostfrei M2,5 x 8 DIN7985		2
96	48.14.210V	X-SL LK A2 rostfrei M2,5 x 10 DIN7985		6
97	48.15.204V	X-SL SK A2 rostfrei M2,5 x 4 DIN965		4
98	48.15.304V	X-SL SK A2 rostfrei M3 x 4 DIN965		2
99	48.16.020	Rändelschraube M3 x 12 grün	Kopf ähnlich RAL 6024 (verkehrsgrün)	2
100	48.16.304V	Inbus A2 rostfrei M3 x 4 DIN912		4
101	48.16.306V	Inbus A2 rostfrei M3 x 6 DIN912		12
102	48.16.310V	Inbus A2 rostfrei M3 x 10 DIN912		2
103	48.16.314V	Inbus A2 rostfrei M3 x 14 DIN912		6
104	48.16.406V	Inbus A2 rostfrei M4 x 6 DIN912		3

*empfohlenes Ersatzteil

71.74.500E

Druckmechanik ILX V 10X re/Sp/Aufw/TT

Pos	Artikelnr.	Bezeichnung1	Bezeichnung2	Menge
105	48.16.412V	Inbus A2 rostfrei M4 x 12 DIN912		10
106	48.16.416V	Inbus A2 rostfrei M4 x 16 DIN912		3
107	48.16.430V	Inbus A2 rostfrei M4 x 30 DIN912		2
108	48.16.435V	Inbus A2 rostfrei M4 x 35 DIN912		2
109	48.16.440V	Inbus A2 rostfrei M4 x 40 DIN912		2
110	48.16.460V	Inbus A2 rostfrei M4 x 60 DIN912		1
111	48.16.514V	Inbus A2 rostfrei M5 x 14 DIN912		3
112	48.16.516V	Inbus A2 rostfrei M5 x 16 DIN912		7
113	48.18.020	Federndes Druckstück D=6	glatte Ausführung, Kunststoff, schwarz	1
114	48.19.306V	SK Inbus rostfrei A2 M3 x 6 DIN7991		4
115	48.19.310V	SK Inbus rostfrei A2 M3 x 10 DIN7991		2
116	48.19.312V	SK Inbus rostfrei A2 M3 x 12 DIN7991		2
117	48.19.316V	SK Inbus rostfrei A2 M3 x 16 DIN7991		9
118	48.19.410V	SK Inbus rostfrei A2 M4 x 10 DIN7991		5
119	48.19.416V	SK Inbus rostfrei A2 M4 x 16 DIN7991		10
120	48.19.508	SK Inbus VZ M5 x 8 DIN7991		3
121	48.24.304V	LK Inbus A2 rostfrei M3 x 4 ISO7380	Linsenkopfschraube mit Innensechskant	2
122	48.24.306V	LK Inbus A2 rostfrei M3 x 6 ISO7380	Linsenkopfschraube mit Innensechskant	14
123	48.24.406V	LK Inbus A2 rostfrei M4 x 6 ISO7380	Linsenkopfschraube mit Innensechskant	3
124	48.24.410V	LK Inbus A2 rostfrei M4 x 10 ISO7380	Linsenkopfschraube mit Innensechskant	13
125	48.24.508V	LK Inbus A2 rostfrei M5 x 8 ISO7380	Linsenkopfschraube mit Innensechskant	2
126	48.26.306V	Kombischraube Inbus A2 rostfrei M3 x 6	mit Federring DIN127 u. U-Scheibe DIN125	2
127	48.26.410V	Kombischraube Inbus A2 rostfrei M4 x 10	mit Federring DIN127 u. U-Scheibe DIN125	8
128	50.01.009V	U-Scheibe A2 rostfrei M2 DIN125A		2
129	50.01.012	U-Scheibe A2 rostfrei 18 x 8,15 x 1,0		6
130	50.01.046V	U-Scheibe A2 rostfrei M4 DIN9021		3

*empfohlenes Ersatzteil

71.74.500E

Druckmechanik ILX V 10X re/Sp/Aufw/TT

Pos	Artikelnr.	Bezeichnung1	Bezeichnung2	Menge
131	50.01.057V	U-Scheibe A2 rostfrei 3,2 DIN125A		7
132	50.01.065V	U-Scheibe A2 rostfrei 4,3 DIN125A		1
133	50.01.096V	U-Scheibe A2 rostfrei 4,3 x 20 x 1,25		1
134	50.15.005	Bremsscheibe SPECTRA/VARIO/VITA/ILS/ILX	DESCO/IDS/OPTIMO/DUOPRINT	1
135	50.50.502	Passscheibe 5 x 10 x 0,2 DIN988		2
136	50.50.802	Passscheibe 8 x 14 x 0,2 DIN988		1
137*	50.88.001	Mitnehmerscheibe SPECTRA/SPE/SPX/	DPMIII/VARIO II/VITA/ILS/FLEXICODE/DPM IV/2x ALP	3
138*	52.01.007	Druckfeder	SPECTRA/SPE/VARIO/PR25/26/28/45/48/49/ILX	1
139	52.02.048	Zugfeder DESCO/SPE SP/ILX 10X/SPE II		2
140	52.04.006	Federscheibe gewellt	Di=5,2 / Da=8,2 / t=0,1	1
141*	52.56.010	Zugfeder 1.4310 d=0,4 De=5,4 Lo=23,7		1
142*	52.88.005	Druckfeder	SPECTRA/DPM/SPE/VARIO/SPX/VITA/FLEXICODE/ALP	2
143	55.03.020	Schriftzug "Valentin"	3D-Etikett	1
144	55.10.001	Skala selbstklebend		1
145*	57.01.002	Rillenkugellager 686-2Z		1
146*	57.01.005	Rillenkugellager S 688-2Z / B=5mm		2
147*	57.01.007	Rillenkugellager SF 688-2Z		7
148*	57.01.008	Rillenkugellager SF 686-2Z		1
149*	57.01.015	Hülsenfreilauf HF 0812		1
150*	57.02.105	IGLIDUR-Clips-Lager MCM-05-02 SPECTRA		1
151*	57.02.108	IGLIDUR-Clips-Lager MCM-08-02 SPECTRA		1
152*	57.28.005	Clips-Lager PICA 2x/DPMIII/SPE/VITA/ILS		1
153	59.74.312	Zahnriemen 60S3M312NG (104Z) ILX		1
154	59.74.336	Zahnriemen 60S3M336NG (112Z)		1
155	59.83.0152	Zahnriemenrad 15S3M		3
156*	59.87.481	Zahnriemen 60DS3M480NG (160Z)	SPE/SPECTRA 107/160/DUOPRINT/ILX 10X/SPX V	1

*empfohlenes Ersatzteil

71.74.500E

Druckmechanik ILX V 10X re/Sp/Aufw/TT

Pos	Artikelnr.	Bezeichnung1	Bezeichnung2	Menge
157	59.88.019A	Zahnriemenrad 19S3M SPECTRA II / ILX V		1
158	59.88.032	Zahnriemenrad 30S3M d=8 / b=7	SPECTRA/SPE/SPX/VITA/FLEXICODE/ALP	1
159	59.88.033	Zahnriemenrad 30S3M d=8 / b=17	SPECTRA/SPE/SPX/VITA/ILX/VARIO V	1
160*	59.88.225	Zahnriemen 60S3M225NG (75Z) SPECTRA II+V/ILX V		1
161	67.74.003E	Deckel ILX V rechts		1
162	67.74.013E	Rückwand ILX V rechts		1
163	67.74.015	Abdeckung Displayeinheit ILX		1
164	67.74.032	Lagerplatte unten ILX rechts		1
165	67.74.048E	Bodenblech ILX V		1
166	67.74.050	Abdeckung Schnittstelle ILS/SPX II/2x ILX		1
167	67.74.075	Abdeckung APX-Vorbereitung ILX/SPECTRA II		1
168	67.83.017	Lagerplatte oben SPX rechts/ILX 10X re./SPE II re		1
169	67.87.037	Riegel rechts SPE/SPX/ILX 10X re.		1
170	67.88.030	Lagerplatte TCR-Aufwicklung	SPECTRA I/II/SPE/VARIO/SPX/VITA/ILX V	1
171	67.88.035	Lagerplatte TCR-Abwicklung	SPECTRA I/SPE/SPX/VITA/ILX/VARIO	1
172	67.88.065	Schaltblech SPECTRA/SPE/SPX		1
173	67.88.080	Stellblech SPECTRA/SPE/SPX		1
174*	70.39.005	Spende-I/O kpl. SH3/Octavo		1
175	70.39.080	Koppel-Platine 2x ILX/1x LPM II		2
176*	70.39.410	DC/DC Wandler DK-Spannung 48/24V ILX V		1
177*	70.74.0070	CPU kpl. ILX V		1
178	71.56.008	Lichtschranke TCR kpl.	VITA II/VARIO III/PICA V/ILX V/SPX V	1
179	71.74.001E	Schrittmotor Vorschub kpl. ILX V		1
180*	71.74.045E	Lüfter kpl. ILX V		1
181	71.74.070	Displayeinheit /Folientastatur ILX	vormontiert	1
182*	71.83.019	Lichtschranke Etiketten DL kpl. SPX/ILX 10X/SPE II		1

*empfohlenes Ersatzteil

71.74.500E

Druckmechanik ILX V 10X re/Sp/Aufw/TT

Pos	Artikelnr.	Bezeichnung1	Bezeichnung2	Menge
183	71.88.015A	Lichtschranke Optimierung / TCR Rück-Stop kpl.	SPECTRA II/LPM II/SPE II/ILX V	1
184*	72.57.310	Umlenkrolle kpl. DYNACODE 128 3x		1
185	72.74.003E	Trägerplatte kpl. ILX V rechts		1
186	72.74.010	Lagerring kpl.	ILS/ILX/SPECTRA II/LPM II/SPE II/VITA V/SPX V	1
187*	72.74.028	Zahnriemenrad kpl. ILX 10X		1
188	72.74.045	Zahnriemenrad kpl. ILX		1
189	72.74.330	Lagerpfeiler f. Etikettenführung ILX 10X		1
190	72.74.365	Trägerplatte kpl. ILX 10X		1
191	72.87.101C	TCR-Auf/Abwickelrolle kpl.	2x SPE II 10X/SPX II 10X/ILX10X/VITA V/VARIO V	2
192	72.87.120	Bürstenwelle kpl. 2x SPE 10X/SPX/ILX 10X/LPM II		2
193	72.87.527	Andruckwelle kpl. SPE 10X re./ILX 10X re.		1
194	72.87.537	Riegelwelle kpl. SPE 10X re./ILX 10X re.		1
195*	72.88.048	Zahnriemenrad kpl.	SPECTRA/SPE/2x VARIO/SPX/VITA/FLEXICODE/ILX/ALP re	2
196	72.88.070	Rückzugblech kpl.	SPECTRA/SPE/DPM III/VARIO/SPX/VITA/ILX/ALP	1
197	72.88.105	Andruckwelle kpl.	SPECTRA107/108/SPE re/SPX re/2x DUOPRINT/ILX 10X r	1
198	72.88.115	Druckkopfhalter kpl.	SPECTRA 108/106/SPE/SPX re./ILX 10X re.	1
199*	72.88.520	Andruckrolle kpl. SPECTRA SP/SPE SP/ILX		3
200	72.88.705	Aufwickelrolle Etiketten kpl.	SPECTRA 10X/SPE 10X/ILX 10X	1

*empfohlenes Ersatzteil

90.74.501E

ILX V 104-8 re/Sp/Aufw/TT

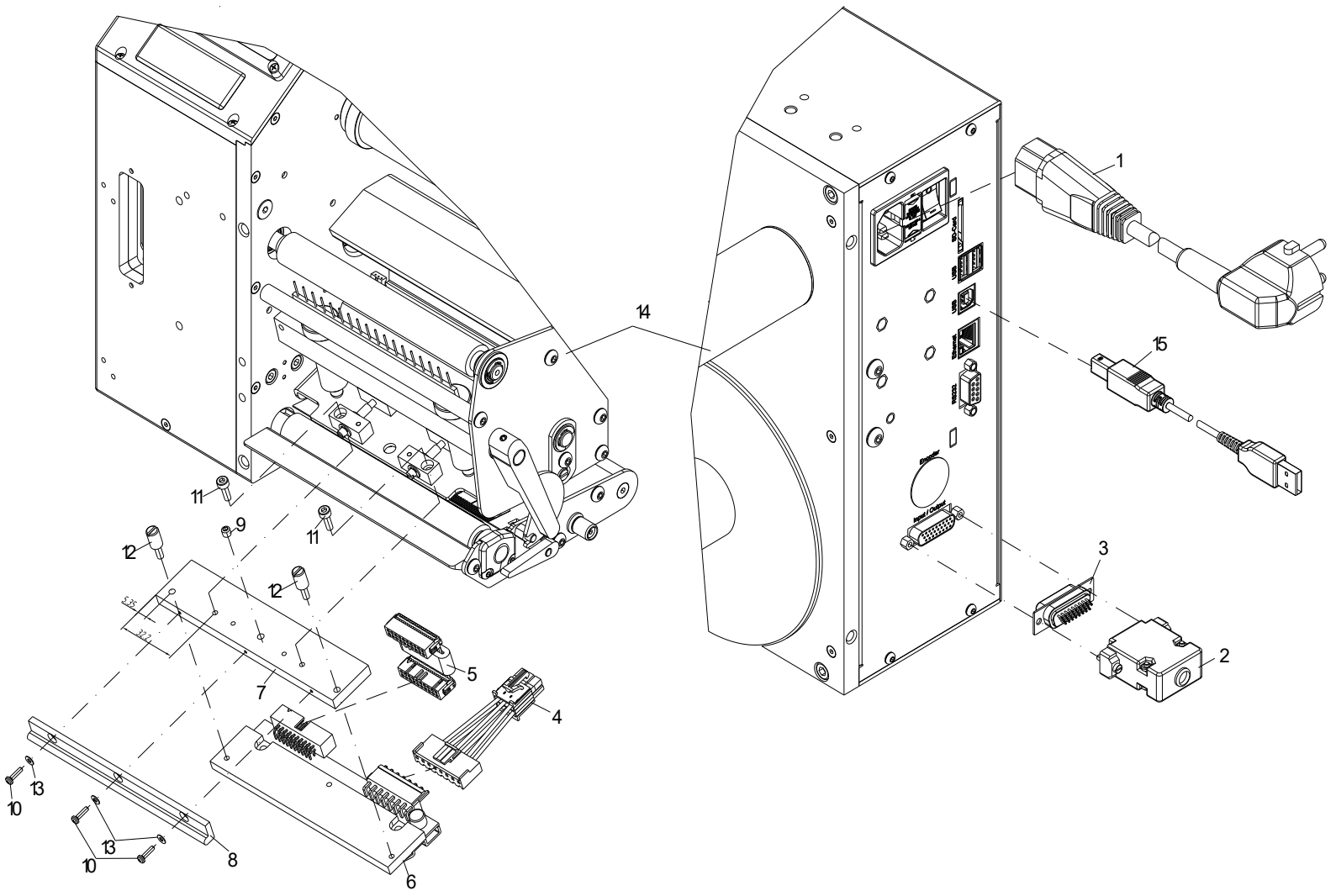

90.74.501E

ILX V 104-8 re/Sp/Aufw/TT

Pos	Artikelnr.	Bezeichnung1	Bezeichnung2	Menge
1	24.01.012	Netzkabel 2m schwarz 3x 0,75mm²		1
2	25.04.016	Posthaube 15-pol/26-pol HD metallisiert		1
3	25.04.046	SUB-D 26-pol HD Stift Lötkelch		1
4*	28.74.298	Druckkopfkabel Power ILX V 104/106		1
5*	28.83.105A	Druckkopfkabel Signal SPX II 104/106/ILX 10X		1
6*	37.04.1157	Thermodruckkopf 104-8	SPECTRA II / SPX+II / ILX+V / COMPA III+V	1
7	45.83.125	Zwischenlage SPX 104 re./SPECTRA II/ILX 10X re.		1
8	45.87.140	Führung	SPE 104/106/108/SPX/LPM II 108/ILX 10X	1
9	48.10.005V	GST A2 rostfrei M4 x 4 DIN913		1
10	48.14.108V	X-SL LK A2 rostfrei M2 x 8 DIN7985		3
11	48.16.310V	Inbus A2 rostfrei M3 x 10 DIN912		2
12*	48.88.001	Rändelschraube 2x SPECTRA/SPE/SPX/ILX 10X		2
13	50.01.009V	U-Scheibe A2 rostfrei M2 DIN125A		3
14	71.74.500E	Druckmechanik ILX V 10X re/Sp/Aufw/TT		1
15	89.02.002	Datenkabel USB 1,8m St. A auf St. B		1

*empfohlenes Ersatzteil

90.74.502E

ILX V 106-12 re/Sp/Aufw/TT

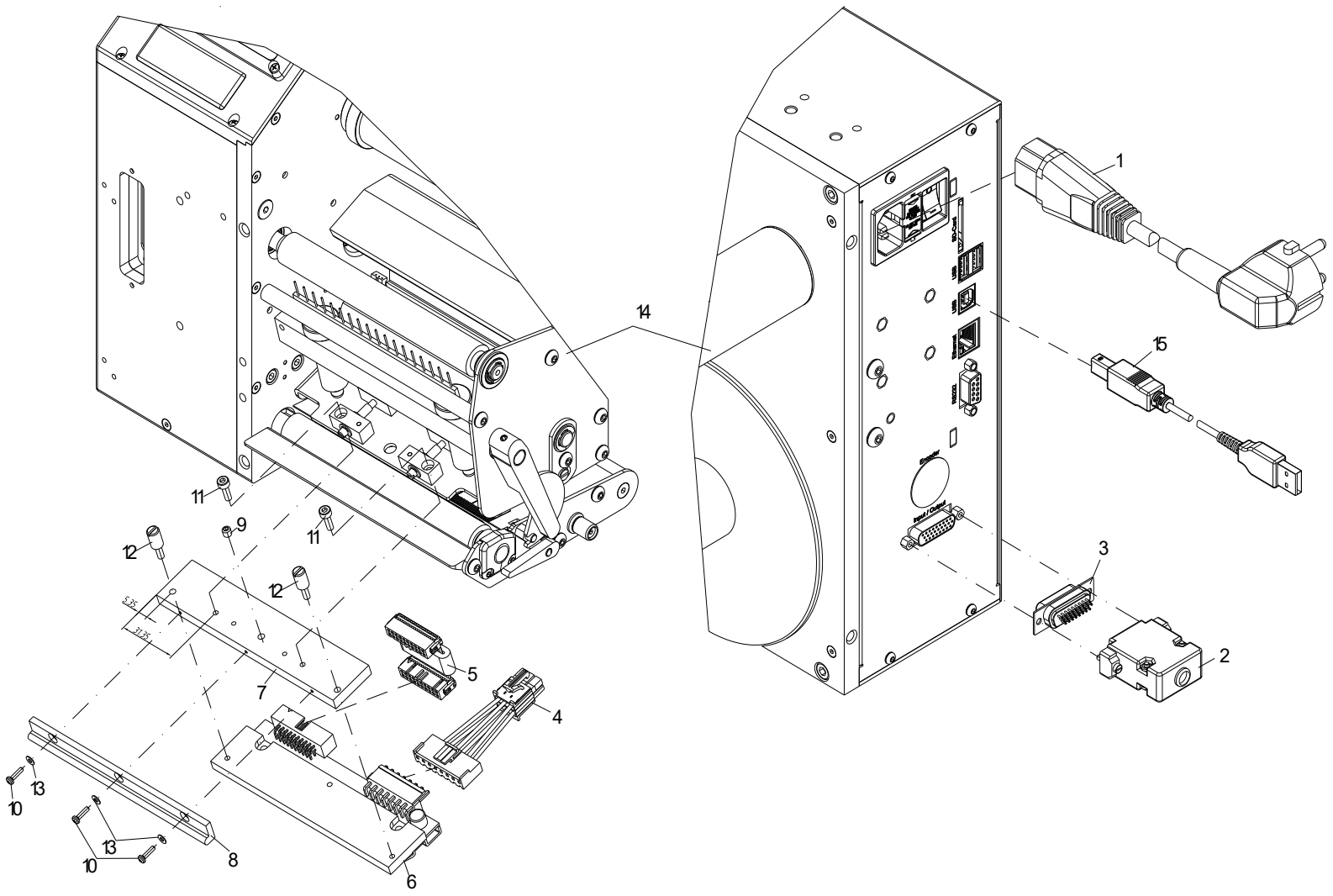

90.74.502E

ILX V 106-12 re/Sp/Aufw/TT

Pos	Artikelnr.	Bezeichnung1	Bezeichnung2	Menge
1	24.01.012	Netzkabel 2m schwarz 3x 0,75mm²		1
2	25.04.016	Posthaube 15-pol/26-pol HD metallisiert		1
3	25.04.046	SUB-D 26-pol HD Stift Lötkelch		1
4*	28.74.298	Druckkopfkabel Power ILX V 104/106		1
5*	28.83.105A	Druckkopfkabel Signal SPX II 104/106/ILX 10X		1
6*	37.04.2318	Thermodruckkopf 106-12	SPECTRA II / SPE II / SPX+II / ILX+V / COMPA III+V	1
7	45.83.120	Zwischenlage	SPX 106/SPECTRA II/LPM II 108/ILX 10X/SPE II re.	1
8	45.87.140	Führung	SPE 104/106/108/SPX/LPM II 108/ILX 10X	1
9	48.10.005V	GST A2 rostfrei M4 x 4 DIN913		1
10	48.14.108V	X-SL LK A2 rostfrei M2 x 8 DIN7985		3
11	48.16.310V	Inbus A2 rostfrei M3 x 10 DIN912		2
12*	48.88.001	Rändelschraube 2x SPECTRA/SPE/SPX/ILX 10X		2
13	50.01.009V	U-Scheibe A2 rostfrei M2 DIN125A		3
14	71.74.500E	Druckmechanik ILX V 10X re/Sp/Aufw/TT		1
15	89.02.002	Datenkabel USB 1,8m St. A auf St. B		1

*empfohlenes Ersatzteil

90.74.503E

ILX V 106-24 re/Sp/Aufw/TT

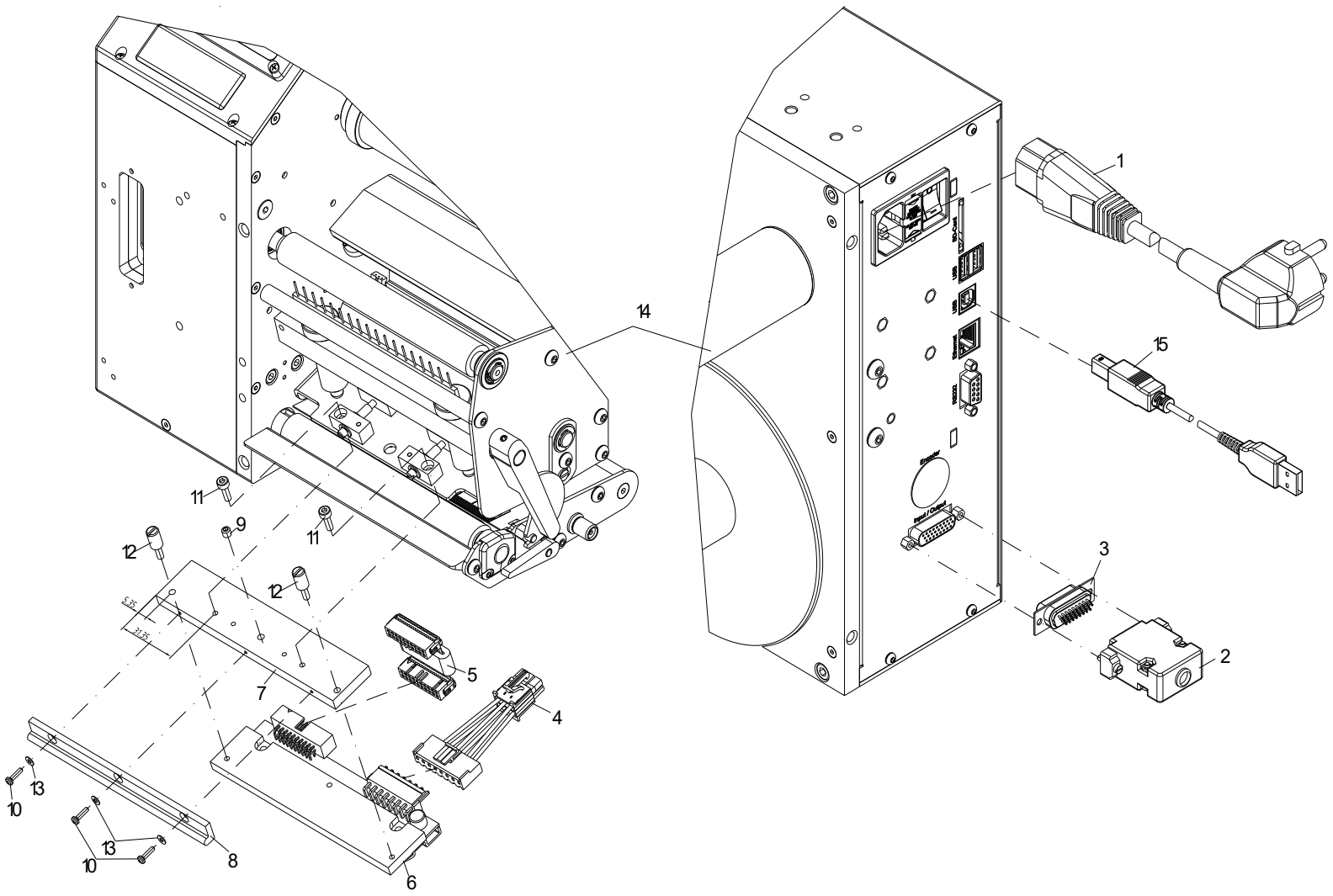

90.74.503E

ILX V 106-24 re/Sp/Aufw/TT

Pos	Artikelnr.	Bezeichnung1	Bezeichnung2	Menge
1	24.01.012	Netzkabel 2m schwarz 3x 0,75mm²		1
2	25.04.016	Posthaube 15-pol/26-pol HD metallisiert		1
3	25.04.046	SUB-D 26-pol HD Stift Lötkelch		1
4*	28.74.298	Druckkopfkabel Power ILX V 104/106		1
5*	28.83.105A	Druckkopfkabel Signal SPX II 104/106/ILX 10X		1
6*	37.04.2348	Thermodruckkopf 106-24	SPECTRA II / SPE II / SPX II / ILX+V / COMPA III+V	1
7	45.83.120	Zwischenlage	SPX 106/SPECTRA II/LPM II 108/ILX 10X/SPE II re.	1
8	45.87.140	Führung	SPE 104/106/108/SPX/LPM II 108/ILX 10X	1
9	48.10.005V	GST A2 rostfrei M4 x 4 DIN913		1
10	48.14.108V	X-SL LK A2 rostfrei M2 x 8 DIN7985		3
11	48.16.310V	Inbus A2 rostfrei M3 x 10 DIN912		2
12*	48.88.001	Rändelschraube 2x SPECTRA/SPE/SPX/ILX 10X		2
13	50.01.009V	U-Scheibe A2 rostfrei M2 DIN125A		3
14	71.74.500E	Druckmechanik ILX V 10X re/Sp/Aufw/TT		1
15	89.02.002	Datenkabel USB 1,8m St. A auf St. B		1

*empfohlenes Ersatzteil

90.74.505E

ILX V 103-8 re/Sp/Aufw/TT

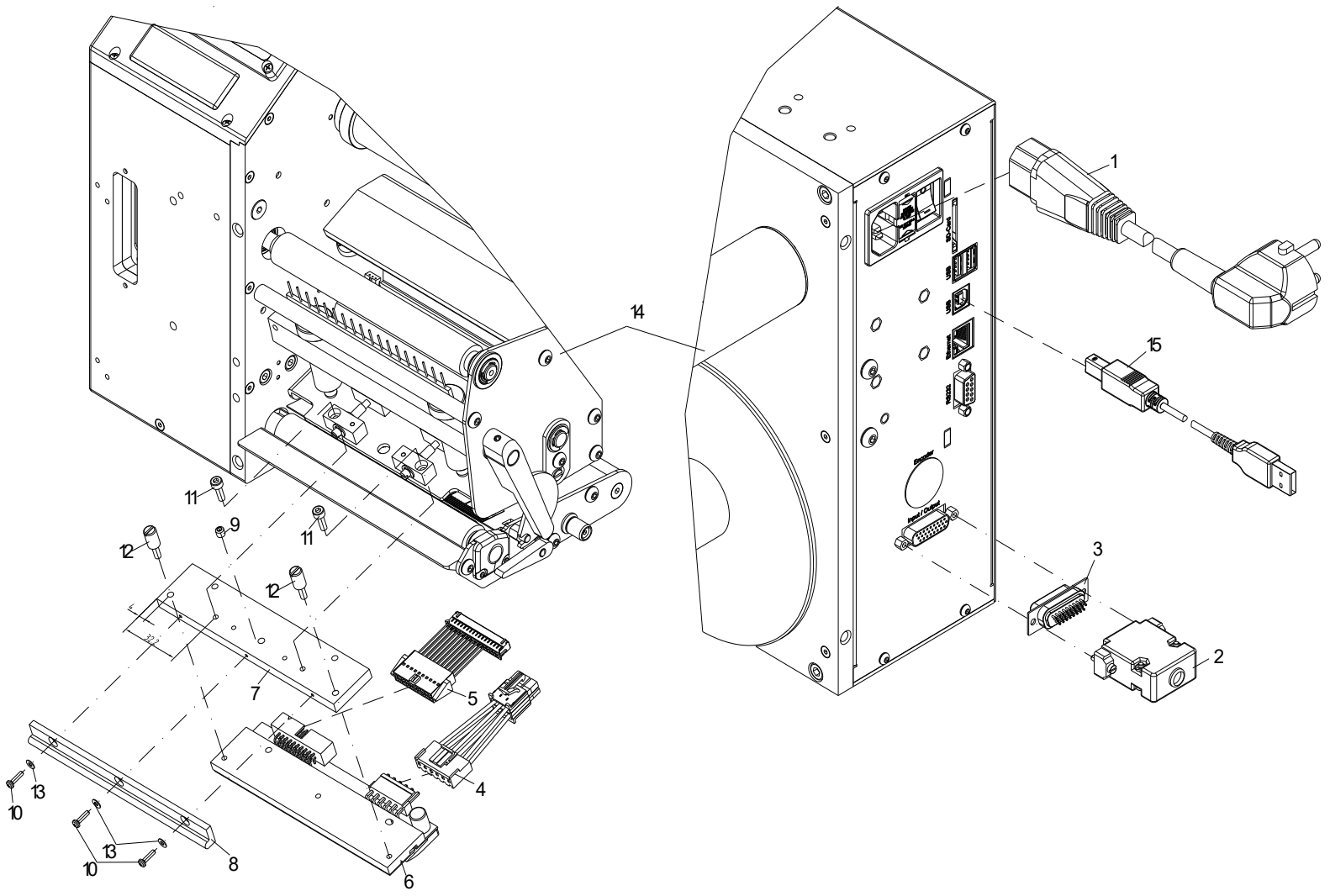

90.74.505E

ILX V 103-8 re/Sp/Aufw/TT

Pos	Artikelnr.	Bezeichnung1	Bezeichnung2	Menge
1	24.01.012	Netzkabel 2m schwarz 3x 0,75mm²		1
2	25.04.016	Posthaube 15-pol/26-pol HD metallisiert		1
3	25.04.046	SUB-D 26-pol HD Stift Lötkelch		1
4*	28.74.295	Druckkopfkabel Power ILX V 103/108		1
5*	28.83.103E	Druckkopfkabel Signal SPX V/ILX V	54/56/80/81/103/108	1
6*	37.04.3031	Thermodruckkopf 103-8	Compa V / ILX V / Spectra V	1
7	45.83.130A	Zwischenlage SPX II 103-8/SPECTRA II/ILX 103-8		1
8	45.87.140	Führung	SPE 104/106/108/SPX/LPM II 108/ILX 10X	1
9	48.10.005V	GST A2 rostfrei M4 x 4 DIN913		1
10	48.14.108V	X-SL LK A2 rostfrei M2 x 8 DIN7985		3
11	48.16.310V	Inbus A2 rostfrei M3 x 10 DIN912		2
12*	48.88.001	Rändelschraube 2x SPECTRA/SPE/SPX/ILX 10X		2
13	50.01.009V	U-Scheibe A2 rostfrei M2 DIN125A		3
14	71.74.500E	Druckmechanik ILX V 10X re/Sp/Aufw/TT		1
15	89.02.002	Datenkabel USB 1,8m St. A auf St. B		1

*empfohlenes Ersatzteil

90.74.506E

ILX V 108-12 re/Sp/Aufw/TT

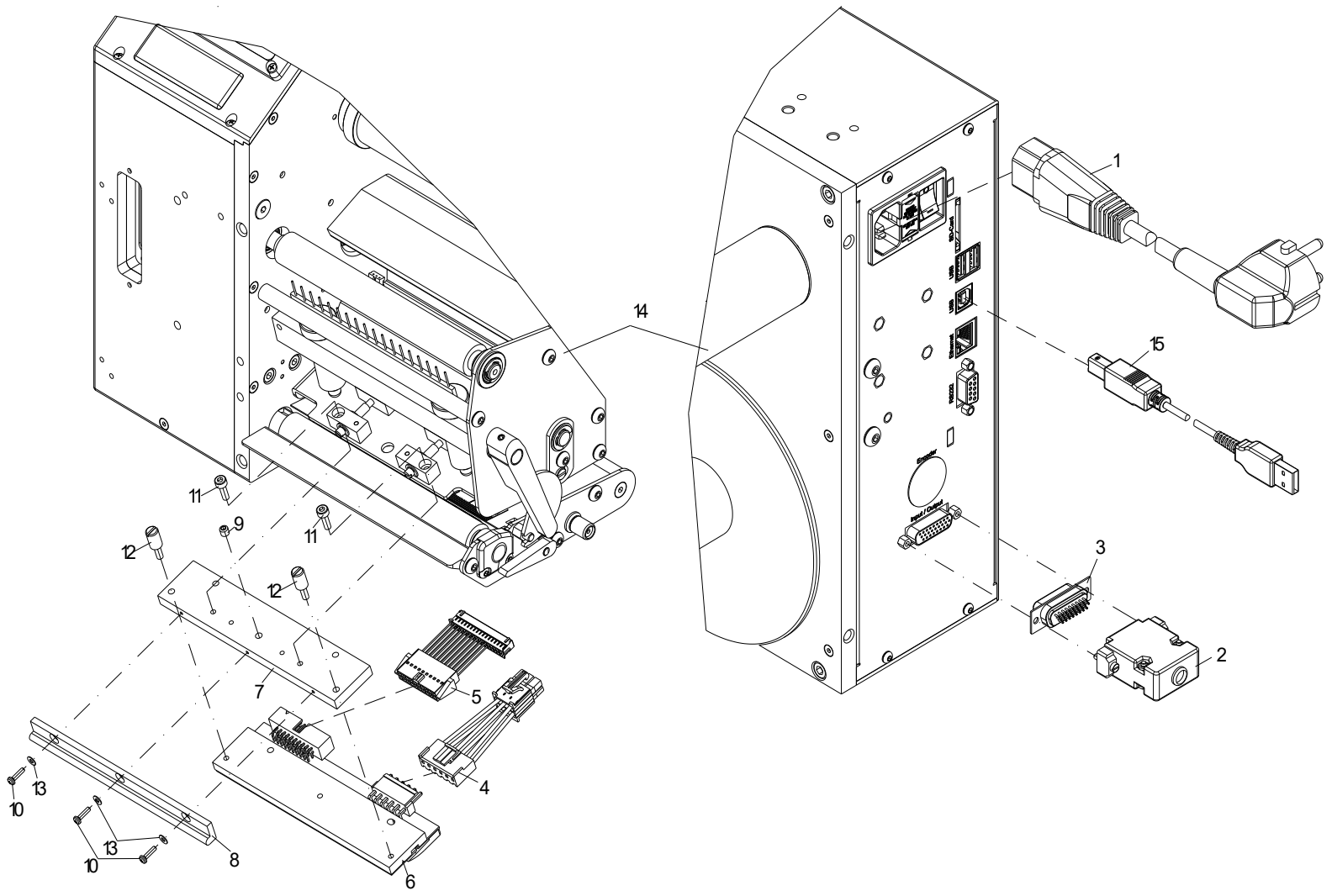

90.74.506E

ILX V 108-12 re/Sp/Aufw/TT

Pos	Artikelnr.	Bezeichnung1	Bezeichnung2	Menge
1	24.01.012	Netzkabel 2m schwarz 3x 0,75mm²		1
2	25.04.016	Posthaube 15-pol/26-pol HD metallisiert		1
3	25.04.046	SUB-D 26-pol HD Stift Lötkelch		1
4*	28.74.295	Druckkopfkabel Power ILX V 103/108		1
5*	28.83.103E	Druckkopfkabel Signal SPX V/ILX V	54/56/80/81/103/108	1
6*	37.04.3081	Thermodruckkopf 108-12	Compa V / ILX V / Spectra V	1
7	45.87.140	Führung	SPE 104/106/108/SPX/LPM II 108/ILX 10X	1
8	45.88.121	Zwischenlage SPECTRA 108/SPE/SPX		1
9	48.10.005V	GST A2 rostfrei M4 x 4 DIN913		1
10	48.14.108V	X-SL LK A2 rostfrei M2 x 8 DIN7985		3
11	48.16.310V	Inbus A2 rostfrei M3 x 10 DIN912		2
12*	48.88.001	Rändelschraube 2x SPECTRA/SPE/SPX/ILX 10X		2
13	50.01.009V	U-Scheibe A2 rostfrei M2 DIN125A		3
14	71.74.500E	Druckmechanik ILX V 10X re/Sp/Aufw/TT		1
15	89.02.002	Datenkabel USB 1,8m St. A auf St. B		1

*empfohlenes Ersatzteil

71.74.550E

Druckmechanik ILX V 10X li/Sp/Aufw/TT

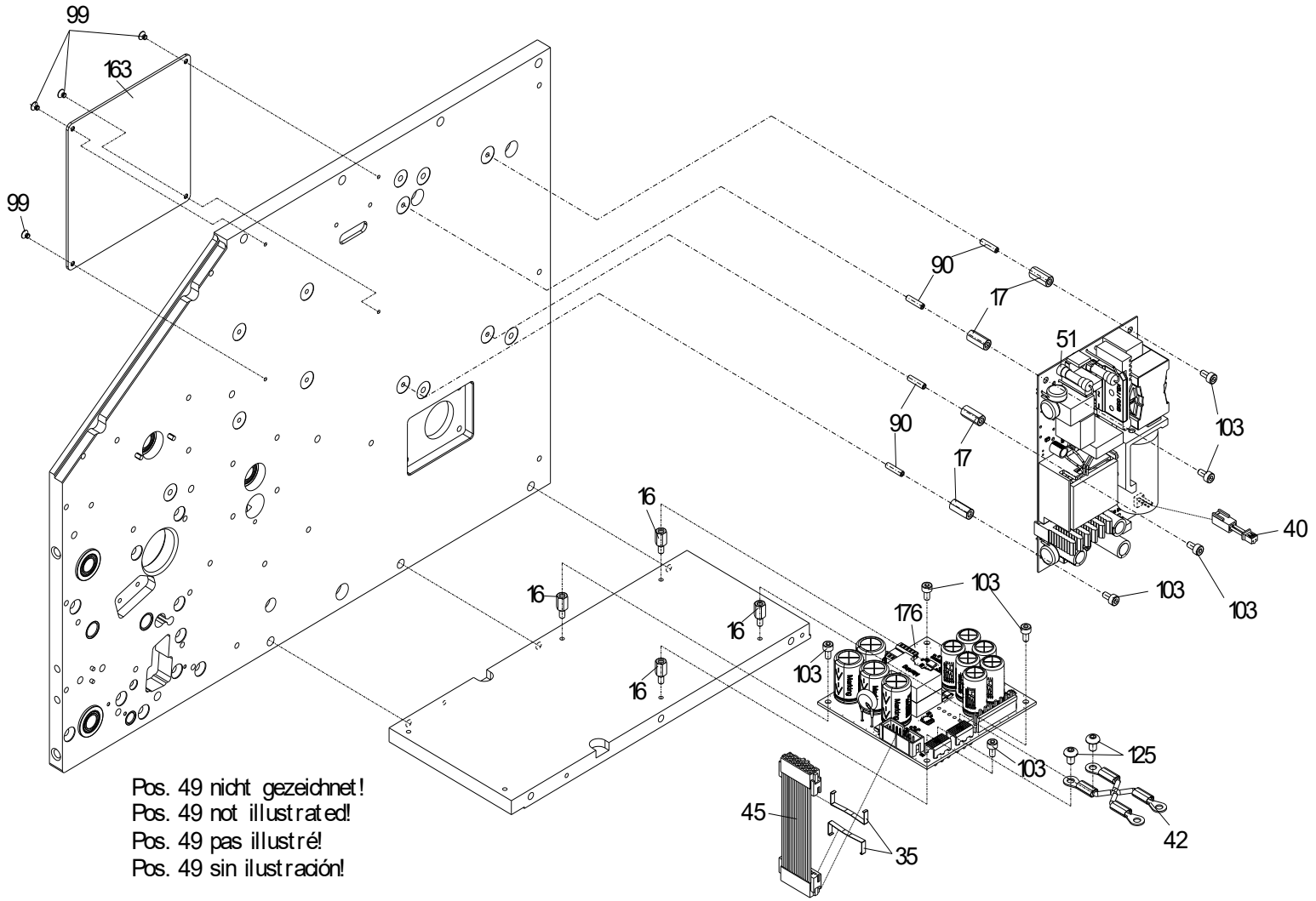

71.74.550E

Druckmechanik ILX V 10X li/Sp/Aufw/TT

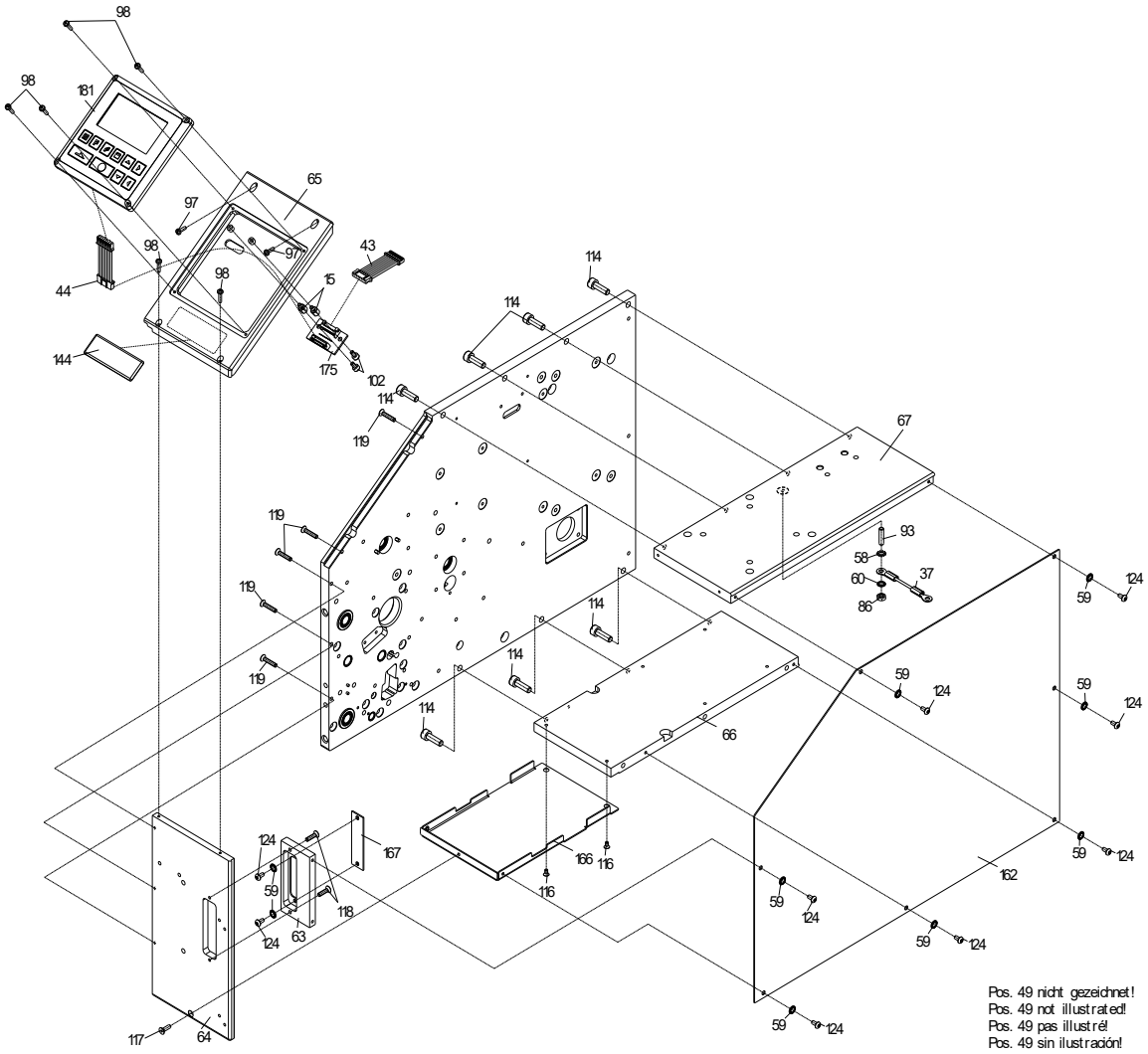

71.74.550E

Druckmechanik ILX V 10X li/Sp/Aufw/TT

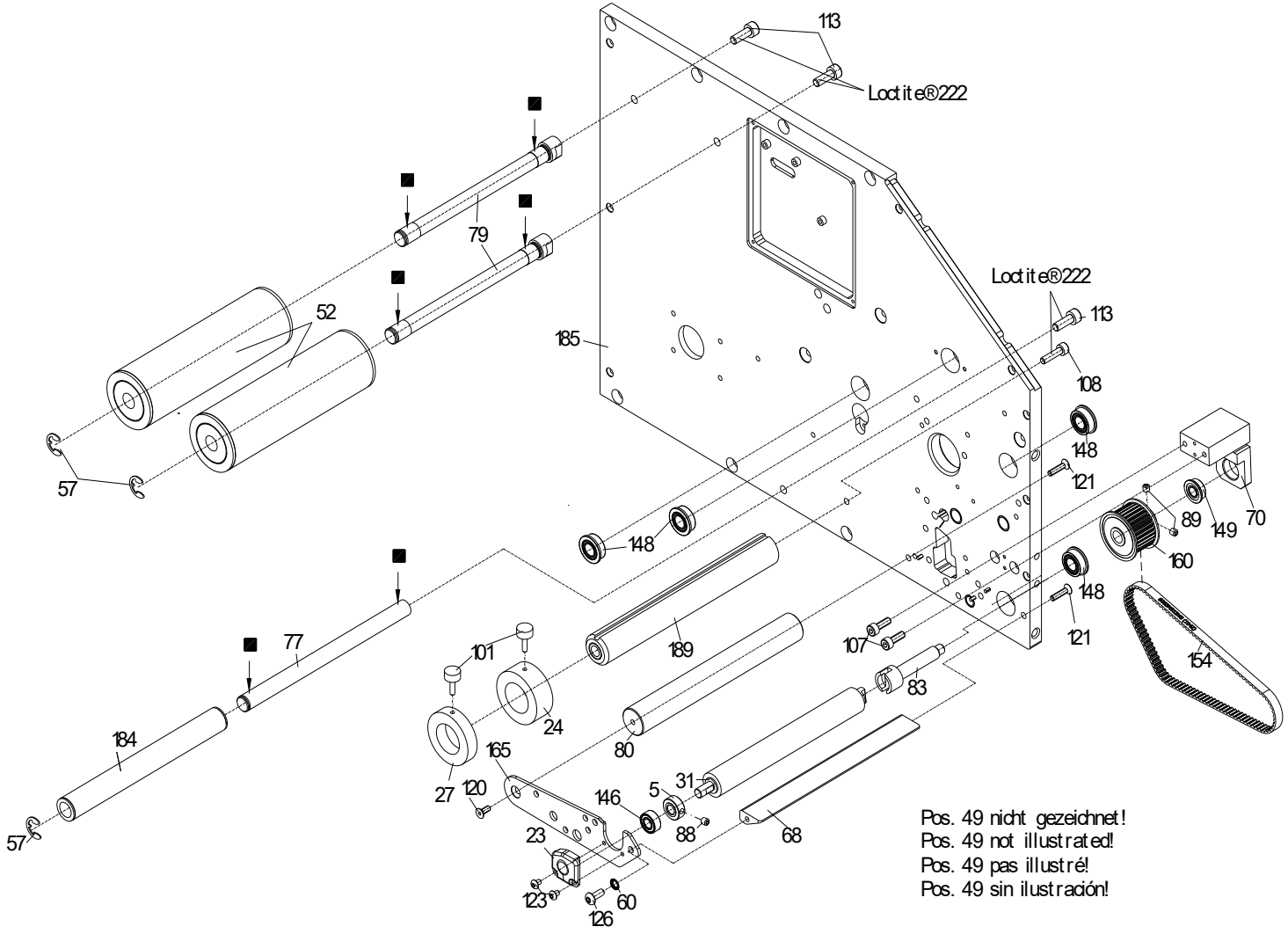

71.74.550E

Druckmechanik ILX V 10X li/Sp/Aufw/TT

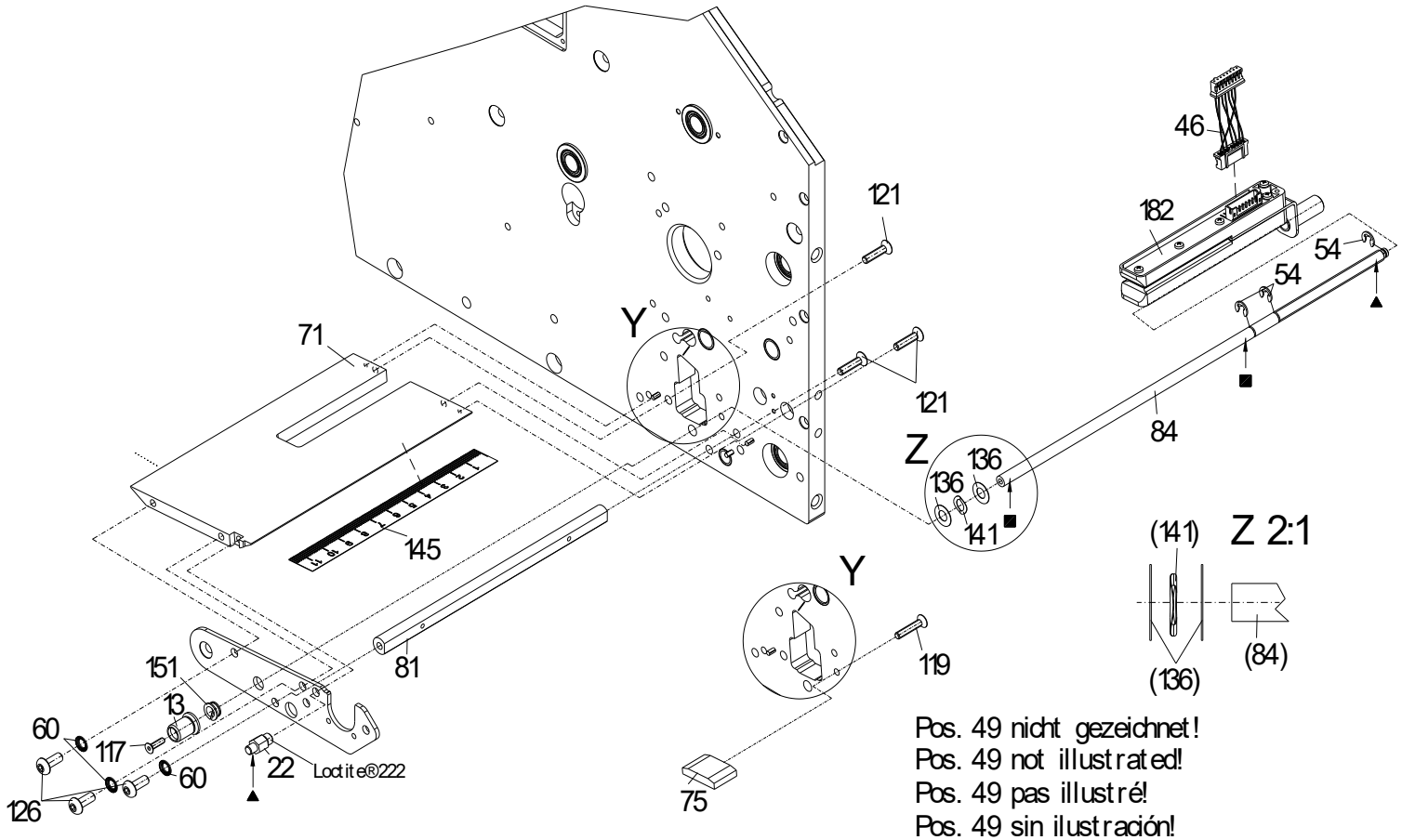

71.74.550E

Druckmechanik ILX V 10X li/Sp/Aufw/TT

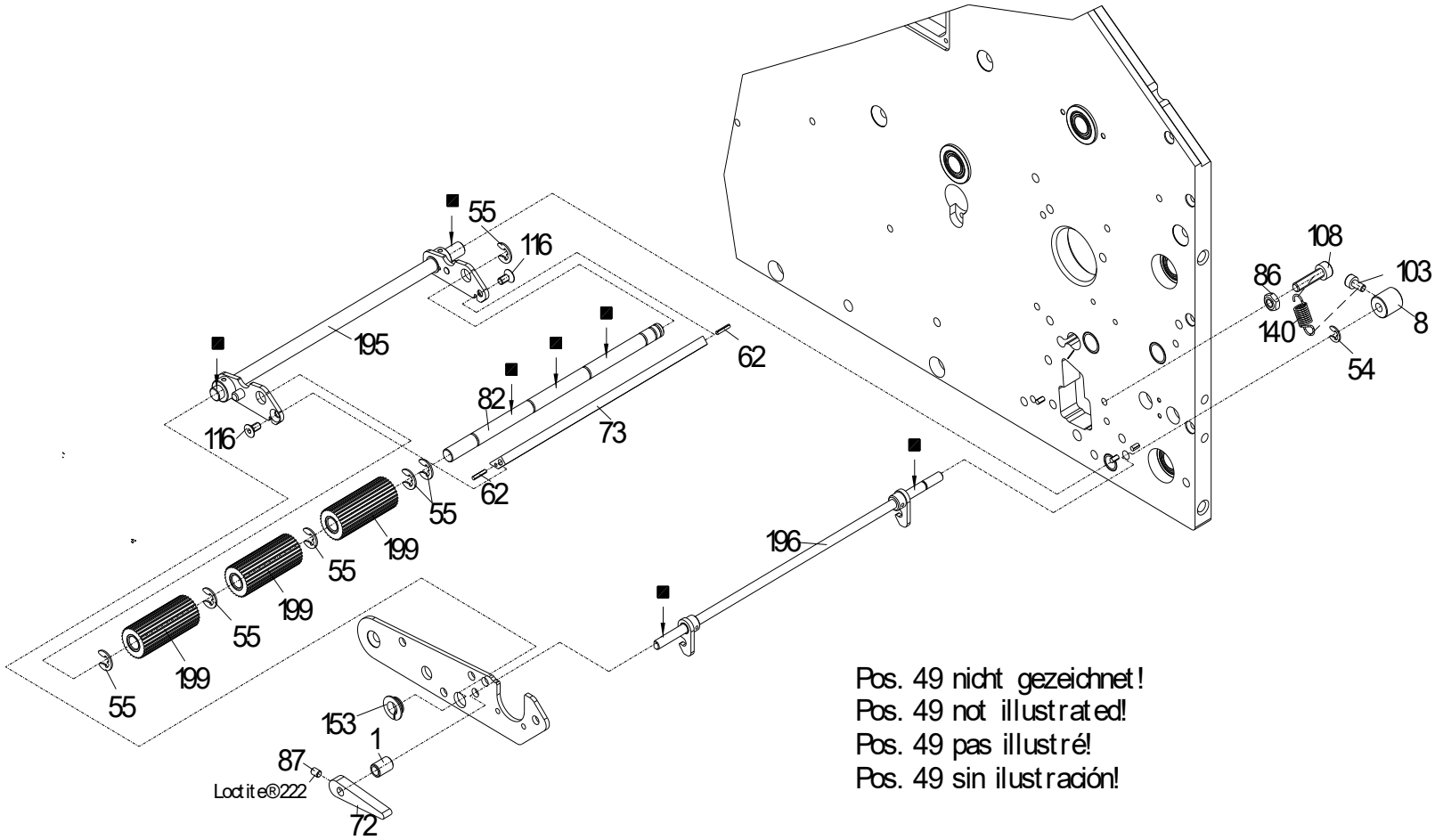

Pos. 49 nicht gezeichnet!
Pos. 49 not illustrated!
Pos. 49 pas illustré!
Pos. 49 sin ilustración!

71.74.550E

Druckmechanik ILX V 10X li/Sp/Aufw/TT

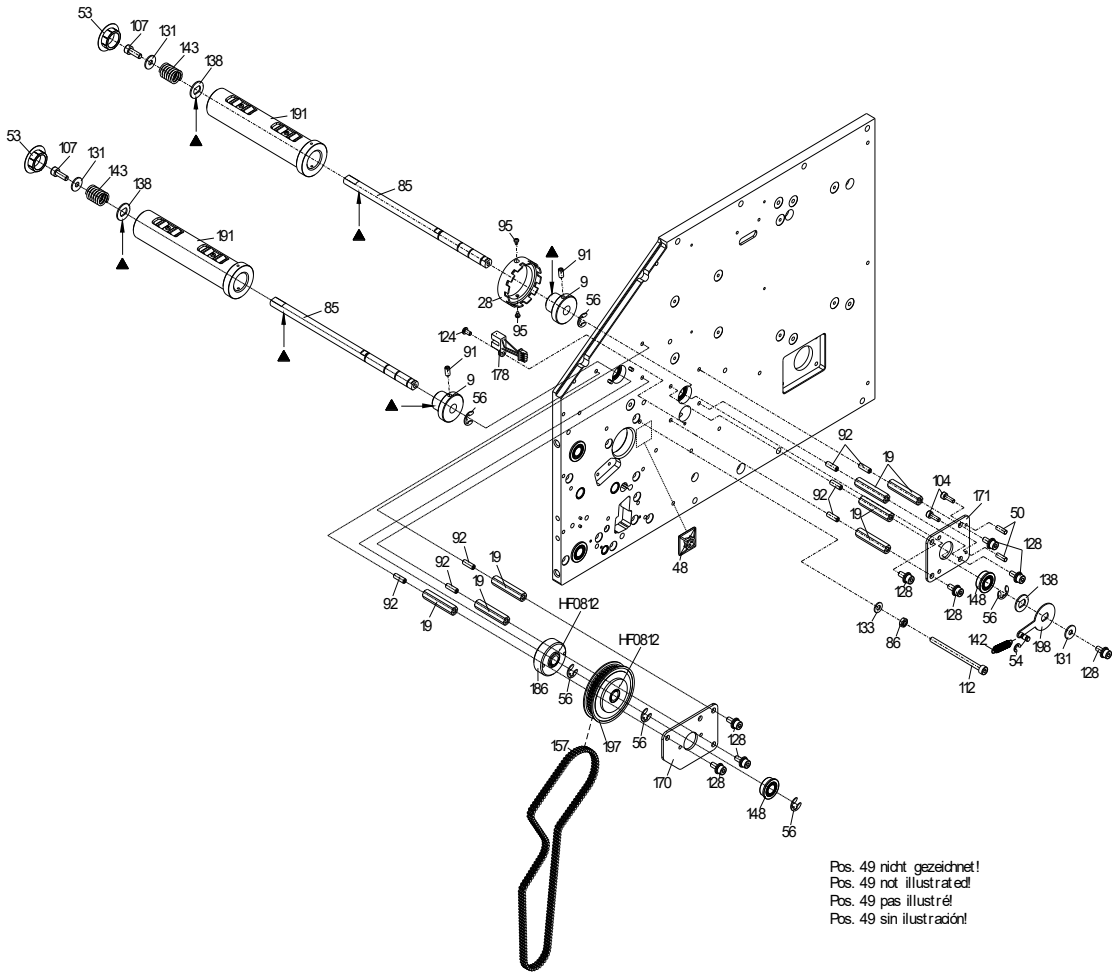

71.74.550E

Druckmechanik ILX V 10X li/Sp/Aufw/TT

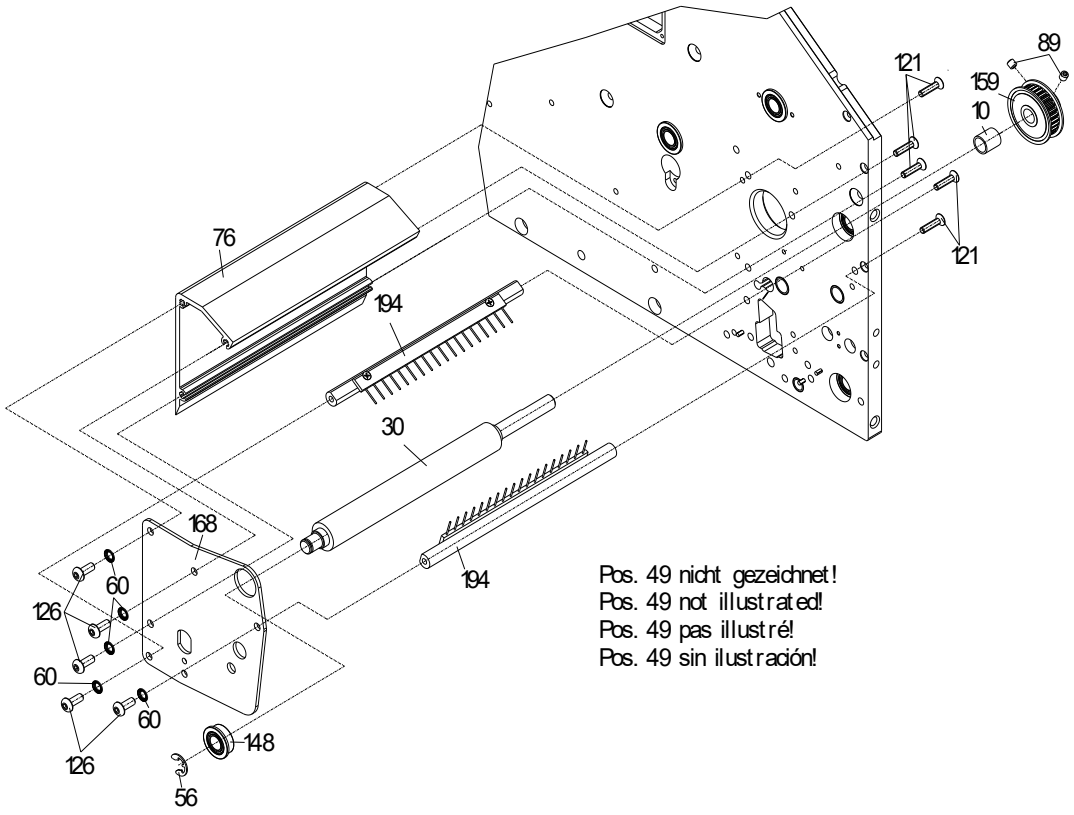

71.74.550E

Druckmechanik ILX V 10X li/Sp/Aufw/TT

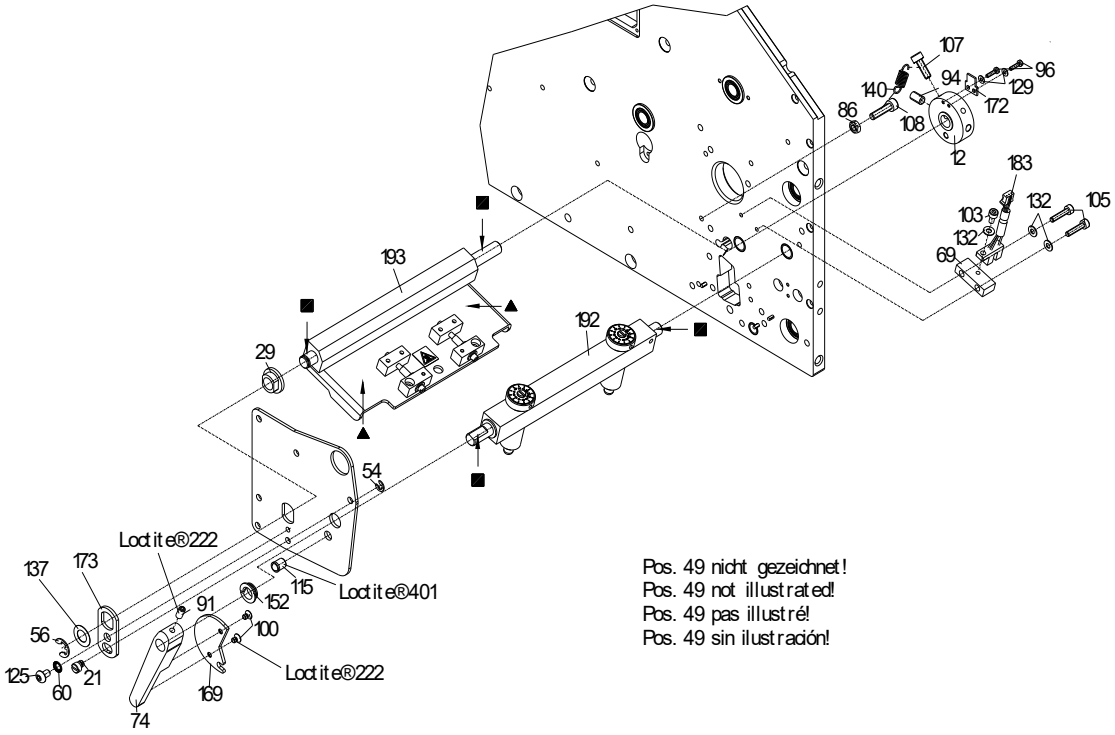

71.74.550E

Druckmechanik ILX V 10X li/Sp/Aufw/TT

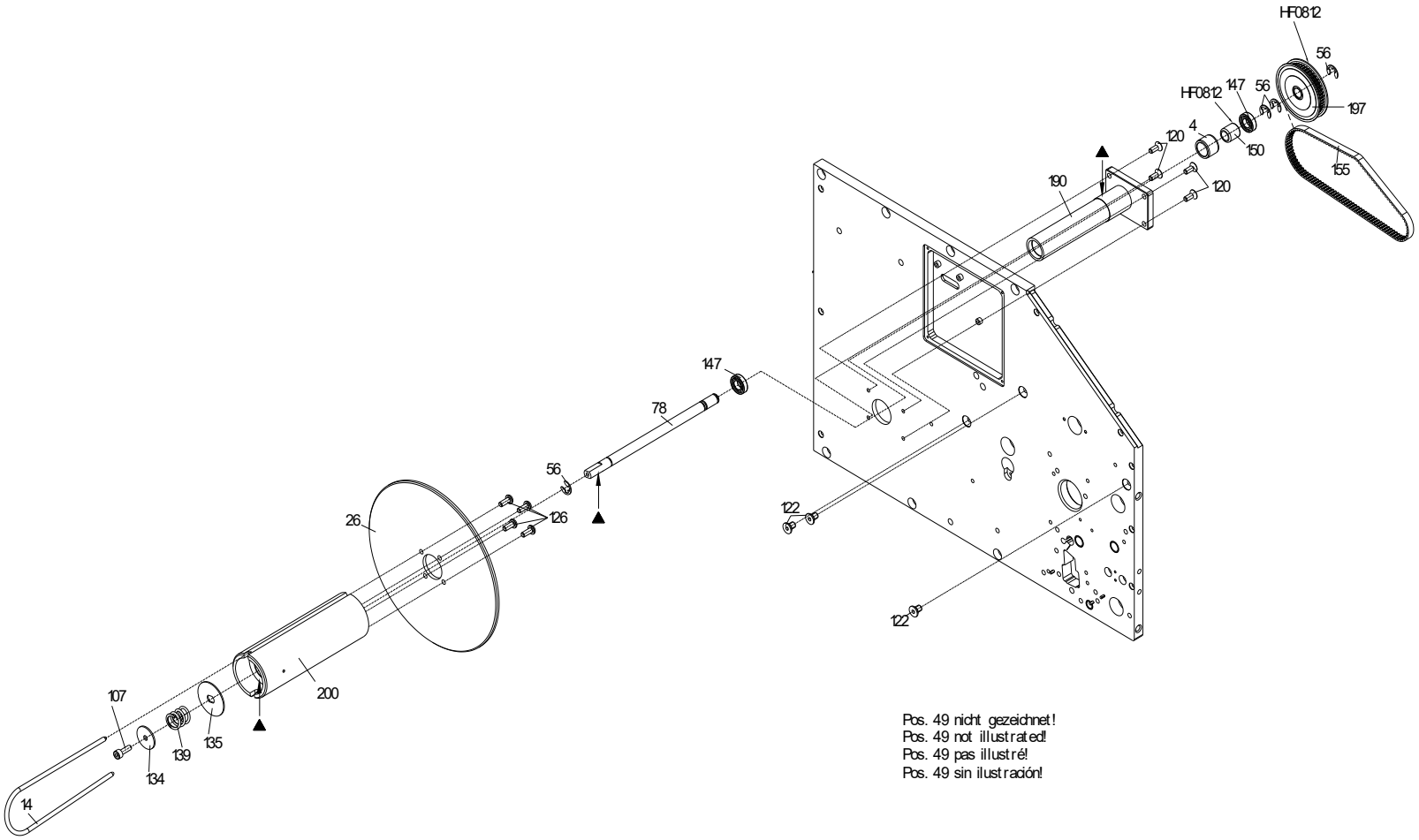

Pos. 49 nicht gezeichnet!
Pos. 49 not illustrated!
Pos. 49 pas illustré!
Pos. 49 sin ilustración!

71.74.550E

Druckmechanik ILX V 10X li/Sp/Aufw/TT

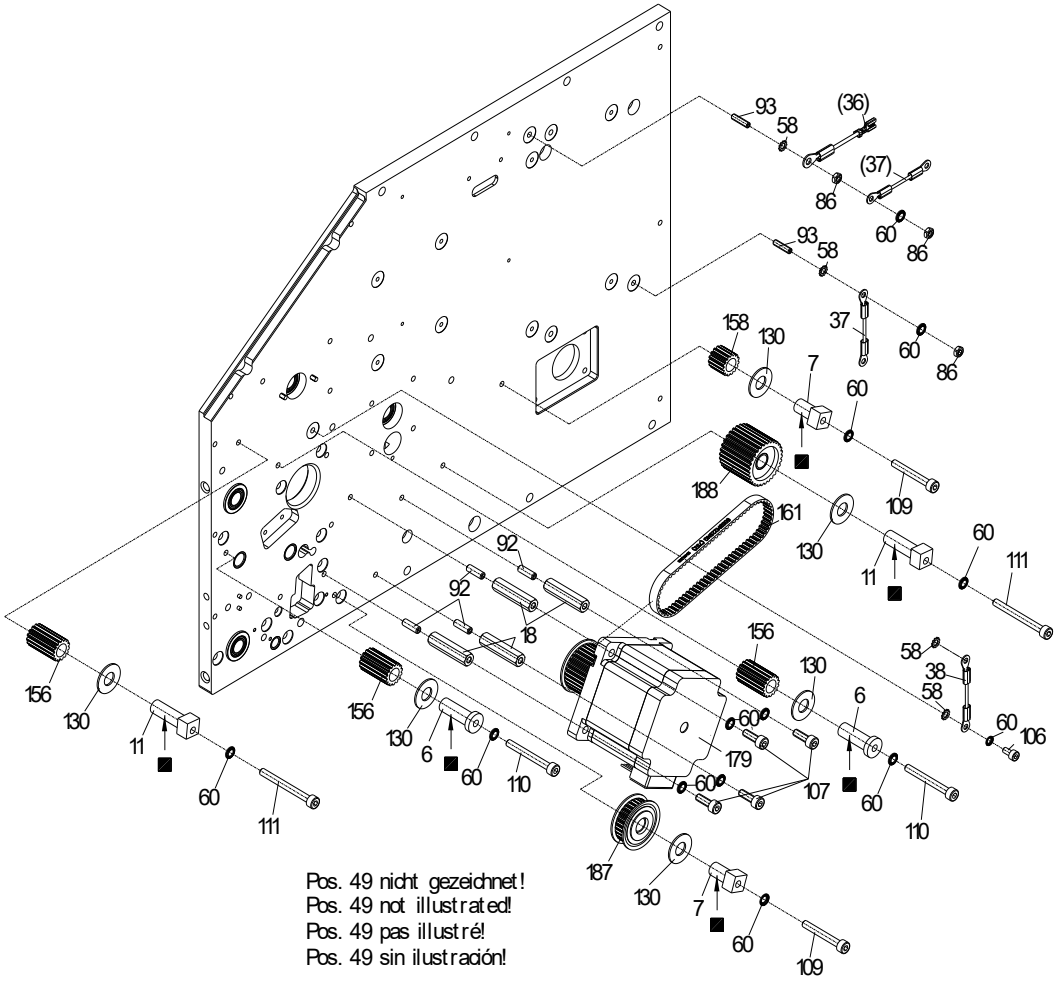

71.74.550E

Druckmechanik ILX V 10X li/Sp/Aufw/TT

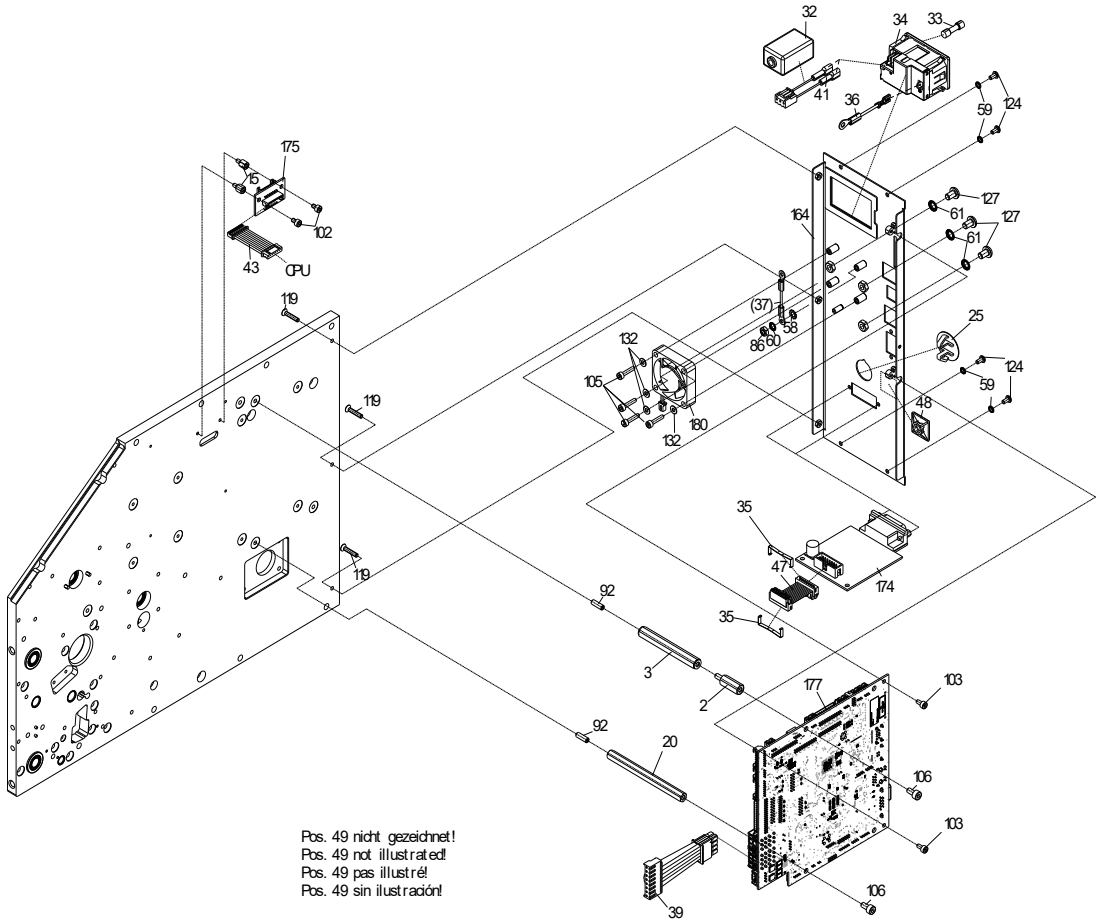

71.74.550E

Druckmechanik ILX V 10X li/Sp/Aufw/TT

Pos	Artikelnr.	Bezeichnung1	Bezeichnung2	Menge
1	10.40.039	Distanzring IDS 2x/DESCO LS/SPE SP		1
2	10.41.42002	Kunststoff-Abstandsbolzen M4 x 20mm I/A (10/8)		1
3	10.41.465	Kunststoff-Abstandsbolzen M4 x 65 I/I		1
4	10.55.060	Buchse für Freilauf VARIO/ILX 5X/8X/10X		1
5	10.74.030E	Stellring ILX V/Spectra V/SPX V		1
6	10.83.015	Lagerbuchse		2
7*	10.87.020	Exzenterlager	VARIO/SPE/SPX//VITA/ILS/ILX/FLEXICODE	2
8	10.87.505	Spannring SPE 104/106/108/ILX 10X		1
9	10.88.001	Lagerbuchse TCR	SPECTRA/SPE/DPM/SPX/VITA/FLEXICODE/ILX/2xALP	2
10	10.88.015	Distanzhülse	SPECTRA/SPE/VARIO/SPX/VITA	1
11*	10.88.020	Exzenterlager	SPECTRA/SPE/SPX/VITA/6x DUOPRINT/ILX	2
12	10.88.025	Lagerring SPECTRA/SPE/SPX/ILX		1
13	10.88.036	Rändelknopf grün SPECTRA II/SPE II/SPX II		1
14*	12.15.035	Spange SPECTRA 10X /	SPE 10X / VARIO / ILX 10X / PR48+49	1
15	12.41.30602	Abstandsbolzen M3 x 6 I/A (3/5)	Edelstahl SW 5,5, Sonder-Außengewindelänge 5mm	4
16	12.41.30802	Abstandsbolzen M3 x 8 I/A (5/6)	Edelstahl SW 5,5	4
17	12.41.31301	Abstandsbolzen M3 x 13 I/I	Edelstahl SW 5,5	4
18	12.41.43001	Abstandsbolzen M4 x 30 I/I (9/9)	Edelstahl SW 7	4
19	12.41.43481	Abstandsbolzen M4 x 34,8 I/I (9/9)	Edelstahl SW 7	7
20	12.41.48501	Abstandsbolzen M4 x 85 I/I (9/9)	Edelstahl SW 7	1
21*	12.88.030	Exzenterbolzen SPECTRA/SPE/SPX		1
22	12.88.035	Raststift SPECTRA/SPE/SPX/FLEXICODE		1
23	16.56.045	Lagerstück	VARIO/SPECTRA/ILX/SPE II/SPX V	1
24	16.74.006	Etikettenführung innen ILX 10X/SPE II/SPX II		1
25	16.74.010	Verschlussstopfen 18,4-20,6 schwarz		1
26	16.74.070	Scheibe ILX		1

*empfohlenes Ersatzteil

71.74.550E

Druckmechanik ILX V 10X li/Sp/Aufw/TT

Pos	Artikelnr.	Bezeichnung1	Bezeichnung2	Menge
27	16.87.005	Etikettenführung SPE/SPX/DUOPR./ILS/ILX		1
28	16.88.055	Schaltrolle	SPECTRA/SPE/DPM/VARIO/SPX/VITA/FLEXICODE/ALP	1
29	16.88.070	Gleitlager SPECTRA/SPE/SPX/ALP		1
30*	18.48.101	Andruckwalze 2x VITA II + V		1
31*	18.88.103E	Andruckwalze 52 Shore A schwarz	SPECTRA V 10X / ILX V 10X / SPE V 10X / SPX V 10X	1
32	22.52.001	Ferrit mit Kunststoffgehäuse	2x COMPA II/VITA I/ILS/ILX/SPX II	1
33*	24.02.012	Feinsicherung 5AT 5x20 Glasrohr		1
34	24.04.001	Gerätestecker m. 1-pol Sicherungshalter + Schalter		1
35	25.14.098	Haltebügel für Buchsenstecker 14pol.		4
36	28.30.089	Schutzleiter 195mm Ö4/F4.8		1
37	28.30.096	Schutzleiter 100mm Ö4/Ö4		2
38	28.30.505	Massekabel 170mm Ö4/Ö4		1
39*	28.42.004	Verbindungskabel 24V Eingang/CPU COMPA V/ILX V		1
40*	28.57.539	Verbindungskabel Lüfterspannung NT/CPU	DYNACODE V/ILX V	1
41	28.74.006B	Netzeingangskabel ILX / VITA V/VARIO V/SPECTRA V		1
42*	28.74.009	Verbindungskabel NT-DC/DC Wandler ILX V		1
43	28.74.040A	Verbindungskabel Koppelpl./CPU 2x ILX		2
44	28.74.041A	Verbindungsk. Koppelpl./Bedieneinheit	ILX/LPM II/SPE II	1
45*	28.74.049	Verbindungskabel DC/DC Wandler-CPU ILX V		1
46	28.81.005	Kabel für Lichtschranke Etiketten	DUOPRINT / SPX II / ILX V	1
47	28.83.052A	Verbindungskabel I/O-CPU SPX II/VITA V/ILX V		1
48	35.01.001	Befestigungssockel selbstklebend 19x19mm sw	Für Kabelbinder	2
49	35.01.002	Kabelbinder 100 x 2,5mm schwarz		18
50	35.04.004	Schrumpfschlauch UL 2:1 / 3,2mm schwarz		0,02m
51*	37.39.401	Netzteil Meanwell LOP-400-48	ILX 10X / ILX V 5X/8X/10X	1
52	37.74.390	Tragrolle ILX V 10X	klareloxiert mit schwarzen Flanschlagern	2

*empfohlenes Ersatzteil

71.74.550E

Druckmechanik ILX V 10X li/Sp/Aufw/TT

Pos	Artikelnr.	Bezeichnung1	Bezeichnung2	Menge
53	37.89.015	Verschlussstopfen universal	VS 170058 sw	2
54	40.01.003V	Wellensicherung A2 rostfrei 3,2mm DIN6799	BZ-Sicherung magaziniert	6
55	40.01.004V	Wellensicherung A2 rostfrei 4mm DIN6799	BZ-Sicherung magaziniert	6
56	40.01.006V	Wellensicherung A2 rostfrei 6mm DIN6799	BZ-Sicherung magaziniert	12
57	40.01.007V	Wellensicherung A2 rostfrei 7mm DIN6799		3
58	41.02.002V	Fächerscheibe A2 rostfrei M4 DIN6798		6
59	41.03.003V	Schnorr-Sicherung M3 S-A2 rostfrei		13
60	41.03.004V	Schnorr-Sicherung M4 S-A2 rostfrei		25
61	41.03.005V	Schnorr-Sicherung M5 S-A2 rostfrei		3
62	42.02.003	Kegelkerbstift 1,5 x 8 S1 DIN 1471		2
63	45.74.020	Distanzstück für D-SUB-Stecker ILX		1
64	45.74.029E	Frontplatte ILX V links		1
65	45.74.038E	Frontplatte oben ILX V links		1
66	45.74.040E	Deckplatte unten ILX V		1
67	45.74.048E	Deckplatte oben ILX V links		1
68	45.74.355	Spendepfeiler ILX 10X		1
69	45.81.020	Distanzstück	DUOPRINT/SPX II/SPECTRA II/LPM II/ILX 10X/SPE II	1
70	45.87.012C	Lager f. Druckwalze 2x SPE II/1x ILX V/1x SPX V		1
71	45.87.121	Zwischenplatte links SPE	SPE107/104/106/SPX/LPM II/ILX 10X	1
72	45.87.511	Rasthebel grün ILX 10X/SPE II		1
73	45.87.516	Strebe grün ILX 10X/SPE II 10X		1
74	45.88.026	Andruckhebel grün SPECTRA II/ILX 10X/SPE II/SPX II		1
75	45.88.035	Anschlag SPECTRA/SPE/SPX/ILX 10X		1
76	45.88.101	Profil oben 140 mm SPECTRA/SPE/SPX/ILX 10X		1
77	46.74.340	Lagerwelle für Umlenkrolle ILX 10X		1
78	46.74.370	Lagerwelle ILX 10X		1

*empfohlenes Ersatzteil

71.74.550E

Druckmechanik ILX V 10X li/Sp/Aufw/TT

Pos	Artikelnr.	Bezeichnung1	Bezeichnung2	Menge
79	46.74.390E	Lagerwelle f. Rolle ILX V 10X		2
80	46.87.110	Distanzwelle	SPE 104/106/108"SES"/SPX/DUOPRINT 107/ILX 10X	1
81	46.87.120	Bürstenwelle SPE 10X/SPX/LPM II 10X		1
82	46.87.505	Welle für Andruckrolle SPE107/104/106/ILX 10X		1
83	46.88.033E	Antriebswelle SPECTRA V/ILX V/SPX V		1
84	46.88.115	Stellwelle SPECTRA/SPE/SPX/ILX 10X		1
85	46.88.120	TCR-Auf/Abwickelwelle	je 2x SPECTRA/SPE/SPX/VITA II/ILX 10X	2
86	47.05.001V	6kt-Mutter A2 rostfrei M4 DIN934		8
87	48.10.004V	GST A2 rostfrei M3 x 4 DIN913		1
88	48.10.005V	GST A2 rostfrei M4 x 4 DIN913		1
89	48.10.005V-P	GST A2 rostfrei M4 x 4 DIN913	Gewindebeschichtung Tuflok® Fleck	4
90	48.10.007V	GST A2 rostfrei M3 x 12 DIN913		4
91	48.10.408V	GST A2 rostfrei M4 x 8 DIN913		3
92	48.10.412V	GST A2 rostfrei M4 x 12 DIN913		13
93	48.10.416V	GST A2 rostfrei M4 x 16 DIN913		3
94	48.10.510V	GST A2 rostfrei M5 x 10 DIN913		1
95	48.13.212	EJOT PT Schraube VZ KA 22 x 4,5 WN1412 H		2
96	48.14.108V	X-SL LK A2 rostfrei M2 x 8 DIN7985		2
97	48.14.208V	X-SL LK A2 rostfrei M2,5 x 8 DIN7985		2
98	48.14.210V	X-SL LK A2 rostfrei M2,5 x 10 DIN7985		6
99	48.15.204V	X-SL SK A2 rostfrei M2,5 x 4 DIN965		4
100	48.15.304V	X-SL SK A2 rostfrei M3 x 4 DIN965		2
101	48.16.020	Rändelschraube M3 x 12 grün	Kopf ähnlich RAL 6024 (verkehrsgrün)	2
102	48.16.304V	Inbus A2 rostfrei M3 x 4 DIN912		4
103	48.16.306V	Inbus A2 rostfrei M3 x 6 DIN912		12
104	48.16.310V	Inbus A2 rostfrei M3 x 10 DIN912		2

*empfohlenes Ersatzteil

71.74.550E

Druckmechanik ILX V 10X li/Sp/Aufw/TT

Pos	Artikelnr.	Bezeichnung1	Bezeichnung2	Menge
105	48.16.314V	Inbus A2 rostfrei M3 x 14 DIN912		6
106	48.16.406V	Inbus A2 rostfrei M4 x 6 DIN912		3
107	48.16.412V	Inbus A2 rostfrei M4 x 12 DIN912		10
108	48.16.416V	Inbus A2 rostfrei M4 x 16 DIN912		3
109	48.16.430V	Inbus A2 rostfrei M4 x 30 DIN912		2
110	48.16.435V	Inbus A2 rostfrei M4 x 35 DIN912		2
111	48.16.440V	Inbus A2 rostfrei M4 x 40 DIN912		2
112	48.16.460V	Inbus A2 rostfrei M4 x 60 DIN912		1
113	48.16.514V	Inbus A2 rostfrei M5 x 14 DIN912		3
114	48.16.516V	Inbus A2 rostfrei M5 x 16 DIN912		7
115	48.18.020	Federndes Druckstück D=6	glatte Ausführung, Kunststoff, schwarz	1
116	48.19.306V	SK Inbus rostfrei A2 M3 x 6 DIN7991		4
117	48.19.310V	SK Inbus rostfrei A2 M3 x 10 DIN7991		2
118	48.19.312V	SK Inbus rostfrei A2 M3 x 12 DIN7991		2
119	48.19.316V	SK Inbus rostfrei A2 M3 x 16 DIN7991		9
120	48.19.410V	SK Inbus rostfrei A2 M4 x 10 DIN7991		5
121	48.19.416V	SK Inbus rostfrei A2 M4 x 16 DIN7991		10
122	48.19.508	SK Inbus VZ M5 x 8 DIN7991		3
123	48.24.304V	LK Inbus A2 rostfrei M3 x 4 ISO7380	Linsenkopfschraube mit Innensechskant	2
124	48.24.306V	LK Inbus A2 rostfrei M3 x 6 ISO7380	Linsenkopfschraube mit Innensechskant	14
125	48.24.406V	LK Inbus A2 rostfrei M4 x 6 ISO7380	Linsenkopfschraube mit Innensechskant	3
126	48.24.410V	LK Inbus A2 rostfrei M4 x 10 ISO7380	Linsenkopfschraube mit Innensechskant	13
127	48.24.508V	LK Inbus A2 rostfrei M5 x 8 ISO7380	Linsenkopfschraube mit Innensechskant	3
128	48.26.306V	Kombischraube Inbus A2 rostfrei M3 x 6	mit Federring DIN127 u. U-Scheibe DIN125	2
129	48.26.410V	Kombischraube Inbus A2 rostfrei M4 x 10	mit Federring DIN127 u. U-Scheibe DIN125	8
130	50.01.009V	U-Scheibe A2 rostfrei M2 DIN125A		2

*empfohlenes Ersatzteil

71.74.550E

Druckmechanik ILX V 10X li/Sp/Aufw/TT

Pos	Artikelnr.	Bezeichnung1	Bezeichnung2	Menge
131	50.01.012	U-Scheibe A2 rostfrei 18 x 8,15 x 1,0		6
132	50.01.046V	U-Scheibe A2 rostfrei M4 DIN9021		3
133	50.01.057V	U-Scheibe A2 rostfrei 3,2 DIN125A		7
134	50.01.065V	U-Scheibe A2 rostfrei 4,3 DIN125A		1
135	50.01.096V	U-Scheibe A2 rostfrei 4,3 x 20 x 1,25		1
136	50.15.005	Bremsscheibe SPECTRA/VARIO/VITA/ILS/ILX	DESCO/IDS/OPTIMO/DUOPRINT	1
137	50.50.502	Passscheibe 5 x 10 x 0,2 DIN988		2
138	50.50.802	Passscheibe 8 x 14 x 0,2 DIN988		1
139*	50.88.001	Mitnehmerscheibe SPECTRA/SPE/SPX/	DPMIII/VARIO II/VITA/ILS/FLEXICODE/DPM IV/2x ALP	3
140*	52.01.007	Druckfeder	SPECTRA/SPE/VARIO/PR25/26/28/45/48/49/ILX	1
141	52.02.048	Zugfeder DESCO/SPE SP/ILX 10X/SPE II		2
142	52.04.006	Federscheibe gewellt	Di=5,2 / Da=8,2 / t=0,1	1
143*	52.56.010	Zugfeder 1.4310 d=0,4 De=5,4 Lo=23,7		1
144*	52.88.005	Druckfeder	SPECTRA/DPM/SPE/VARIO/SPX/VITA/FLEXICODE/ALP	2
145	55.03.020	Schriftzug "Valentin"	3D-Etikett	1
146	55.10.001	Skala selbstklebend		1
147*	57.01.002	Rillenkugellager 686-2Z		1
148*	57.01.005	Rillenkugellager S 688-2Z / B=5mm		2
149*	57.01.007	Rillenkugellager SF 688-2Z		7
150*	57.01.008	Rillenkugellager SF 686-2Z		1
151*	57.01.015	Hülsenfreilauf HF 0812		1
152*	57.02.105	IGLIDUR-Clips-Lager MCM-05-02 SPECTRA		1
153*	57.02.108	IGLIDUR-Clips-Lager MCM-08-02 SPECTRA		1
154*	57.28.005	Clips-Lager PICA 2x/DPMIII/SPE/VITA/ILS		1
155	59.74.312	Zahnriemen 60S3M312NG (104Z) ILX		1
156	59.74.336	Zahnriemen 60S3M336NG (112Z)		1

*empfohlenes Ersatzteil

71.74.550E

Druckmechanik ILX V 10X li/Sp/Aufw/TT

Pos	Artikelnr.	Bezeichnung1	Bezeichnung2	Menge
157	59.83.0152	Zahnriemenrad 15S3M		3
158*	59.87.481	Zahnriemen 60DS3M480NG (160Z)	SPE/SPECTRA 107/160/DUOPRINT/ILX 10X/SPX V	1
159	59.88.019A	Zahnriemenrad 19S3M SPECTRA II / ILX V		1
160	59.88.032	Zahnriemenrad 30S3M d=8 / b=7	SPECTRA/SPE/SPX/VITA/FLEXICODE/ALP	1
161	59.88.033	Zahnriemenrad 30S3M d=8 / b=17	SPECTRA/SPE/SPX/VITA/ILX/VARIO V	1
162*	59.88.225	Zahnriemen 60S3M225NG (75Z) SPECTRA II+V/ILX V		1
163	67.74.009E	Deckel ILX V links		1
164	67.74.015	Abdeckung Displayeinheit ILX		1
165	67.74.019E	Rückwand ILX V links		1
166	67.74.038	Lagerplatte unten ILX links		1
167	67.74.048E	Bodenblech ILX V		1
168	67.74.050	Abdeckung Schnittstelle ILS/SPX II/2x ILX		1
169	67.74.075	Abdeckung APX-Vorbereitung ILX/SPECTRA II		1
170	67.83.018	Lagerplatte oben SPX links/ILX 10X li./SPE II li.		1
171	67.87.038	Riegel links SPE/SPX/ILX 10X li./LPM II		1
172	67.88.030	Lagerplatte TCR-Aufwicklung	SPECTRA I/II/SPE/VARIO/SPX/VITA/ILX V	1
173	67.88.035	Lagerplatte TCR-Abwicklung	SPECTRA I/SPE/SPX/VITA/ILX/VARIO	1
174	67.88.065	Schaltblech SPECTRA/SPE/SPX		1
175	67.88.080	Stellblech SPECTRA/SPE/SPX		1
176*	70.39.005	Spende-I/O kpl. SH3/Octavo		1
177	70.39.080	Koppel-Platine 2x ILX/1x LPM II		2
178*	70.39.410	DC/DC Wandler DK-Spannung 48/24V ILX V		1
179*	70.74.0070	CPU kpl. ILX V		1
180	71.56.008	Lichtschranke TCR kpl.	VITA II/VARIO III/PICA V/ILX V/SPX V	1
181	71.74.001E	Schrittmotor Vorschub kpl. ILX V		1
182*	71.74.045E	Lüfter kpl. ILX V		1

*empfohlenes Ersatzteil

71.74.550E

Druckmechanik ILX V 10X li/Sp/Aufw/TT

Pos	Artikelnr.	Bezeichnung1	Bezeichnung2	Menge
183	71.74.070	Displayeinheit /Folientastatur ILX	vormontiert	1
184*	71.83.019	Lichtschranke Etiketten DL kpl. SPX/ILX 10X/SPE II		1
185	71.88.015A	Lichtschranke Optimierung / TCR Rück-Stop kpl.	SPECTRA II/LPM II/SPE II/ILX V	1
186*	72.57.310	Umlenkrolle kpl. DYNACODE 128 3x		1
187	72.74.009E	Trägerplatte kpl. ILX V links		1
188	72.74.010	Lagerring kpl.	ILS/ILX/SPECTRA II/LPM II/SPE II/VITA V/SPX V	1
189*	72.74.028	Zahnriemenrad kpl. ILX 10X		1
190	72.74.045	Zahnriemenrad kpl. ILX		1
191	72.74.330	Lagerpfeiler f. Etikettenführung ILX 10X		1
192	72.74.365	Trägerplatte kpl. ILX 10X		1
193	72.87.101C	TCR-Auf/Abwickelrolle kpl.	2x SPE II 10X/SPX II 10X/ILX10X/VITA V/VARIO V	2
194	72.87.106	Andruckwelle kpl. SPE/SPX links//ILX 10X li.		1
195	72.87.116	Druckkopfhalter kpl.	SPE106 li./SPX II li./ILX 10X li./LPM II 108	1
196	72.87.120	Bürstenwelle kpl. 2x SPE 10X/SPX/ILX 10X/LPM II		2
197	72.87.525	Andruckwelle kpl. SPE 104/106 li/ILX 10X li.		1
198	72.87.535	Riegelwelle kpl. SPE 10X li./ILX 10X li.		1
199	72.88.049	Zahnriemenrad kpl.	SPECTRA/SPE/SPX/FLEXICODE/ILX/ALP li.	2
200	72.88.070	Rückzugblech kpl.	SPECTRA/SPE/DPM III/VARIO/SPX/VITA/ILX/ALP	1
201*	72.88.520	Andruckrolle kpl. SPECTRA SP/SPE SP/ILX		3
202	72.88.705	Aufwickelrolle Etiketten kpl.	SPECTRA 10X/SPE 10X/ILX 10X	1

*empfohlenes Ersatzteil

90.74.551E

ILX V 104-8 li/Sp/Aufw/TT

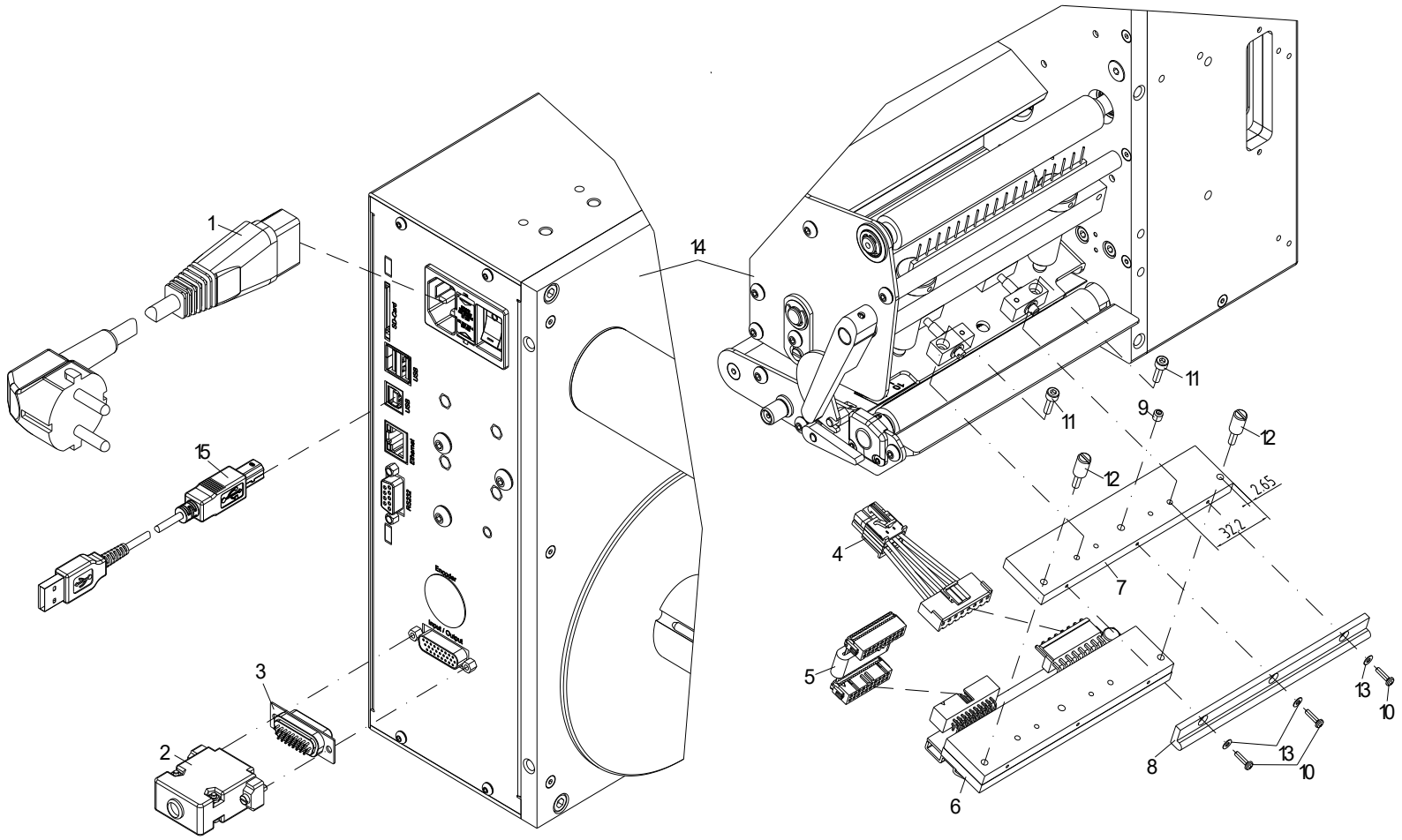

90.74.551E

ILX V 104-8 li/Sp/Aufw/TT

Pos	Artikelnr.	Bezeichnung1	Bezeichnung2	Menge
1	24.01.012	Netzkabel 2m schwarz 3x 0,75mm²		1
2	25.04.016	Posthaube 15-pol/26-pol HD metallisiert		1
3	25.04.046	SUB-D 26-pol HD Stift Lötkelch		1
4*	28.74.298	Druckkopfkabel Power ILX V 104/106		1
5*	28.83.105A	Druckkopfkabel Signal SPX II 104/106/ILX 10X		1
6*	37.04.1157	Thermodruckkopf 104-8	SPECTRA II / SPX+II / ILX+V / COMPA III+V	1
7	45.83.126	Zwischenlage SPX 104 li./ILX 10X li.		1
8	45.87.140	Führung	SPE 104/106/108/SPX/LPM II 108/ILX 10X	1
9	48.10.005V	GST A2 rostfrei M4 x 4 DIN913		1
10	48.14.108V	X-SL LK A2 rostfrei M2 x 8 DIN7985		3
11	48.16.310V	Inbus A2 rostfrei M3 x 10 DIN912		2
12*	48.88.001	Rändelschraube 2x SPECTRA/SPE/SPX/ILX 10X		2
13	50.01.009V	U-Scheibe A2 rostfrei M2 DIN125A		3
14	71.74.550E	Druckmechanik ILX V 10X li/Sp/Aufw/TT		1
15	89.02.002	Datenkabel USB 1,8m St. A auf St. B		1

*empfohlenes Ersatzteil

90.74.552E

ILX V 106-12 li/Sp/Aufw/TT

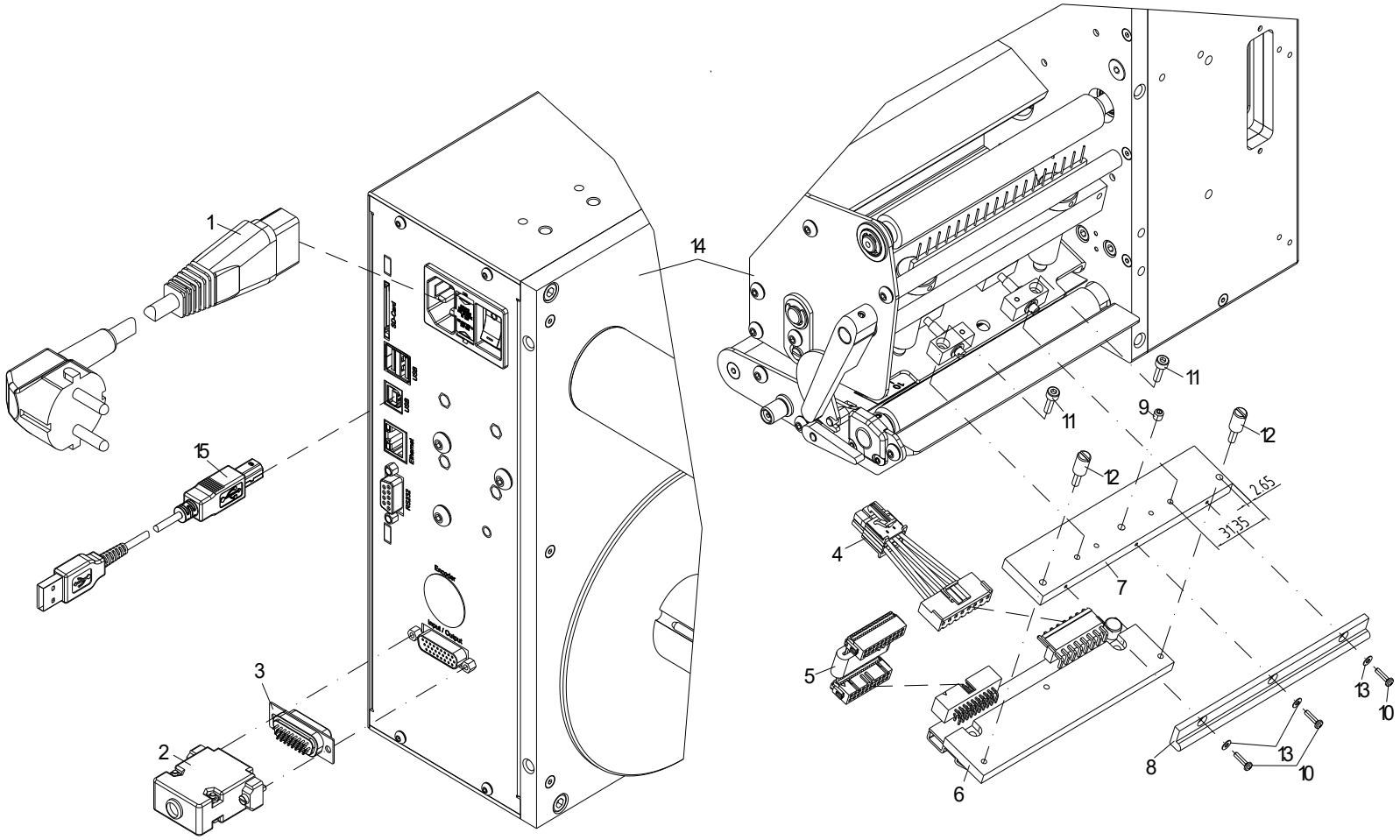

90.74.552E

ILX V 106-12 li/Sp/Aufw/TT

Pos	Artikelnr.	Bezeichnung1	Bezeichnung2	Menge
1	24.01.012	Netzkabel 2m schwarz 3x 0,75mm²		1
2	25.04.016	Posthaube 15-pol/26-pol HD metallisiert		1
3	25.04.046	SUB-D 26-pol HD Stift Lötkelch		1
4*	28.74.298	Druckkopfkabel Power ILX V 104/106		1
5*	28.83.105A	Druckkopfkabel Signal SPX II 104/106/ILX 10X		1
6*	37.04.2318	Thermodruckkopf 106-12	SPECTRA II / SPE II / SPX+II / ILX+V / COMPA III+V	1
7	45.83.121	Zwischenlage SPX 106/SPE II links/ILX 10X		1
8	45.87.140	Führung	SPE 104/106/108/SPX/LPM II 108/ILX 10X	1
9	48.10.005V	GST A2 rostfrei M4 x 4 DIN913		1
10	48.14.108V	X-SL LK A2 rostfrei M2 x 8 DIN7985		3
11	48.16.310V	Inbus A2 rostfrei M3 x 10 DIN912		2
12*	48.88.001	Rändelschraube 2x SPECTRA/SPE/SPX/ILX 10X		2
13	50.01.009V	U-Scheibe A2 rostfrei M2 DIN125A		3
14	71.74.550E	Druckmechanik ILX V 10X li/Sp/Aufw/TT		1
15	89.02.002	Datenkabel USB 1,8m St. A auf St. B		1

*empfohlenes Ersatzteil

90.74.553E

ILX V 106-24 Ii/Sp/Aufw/TT

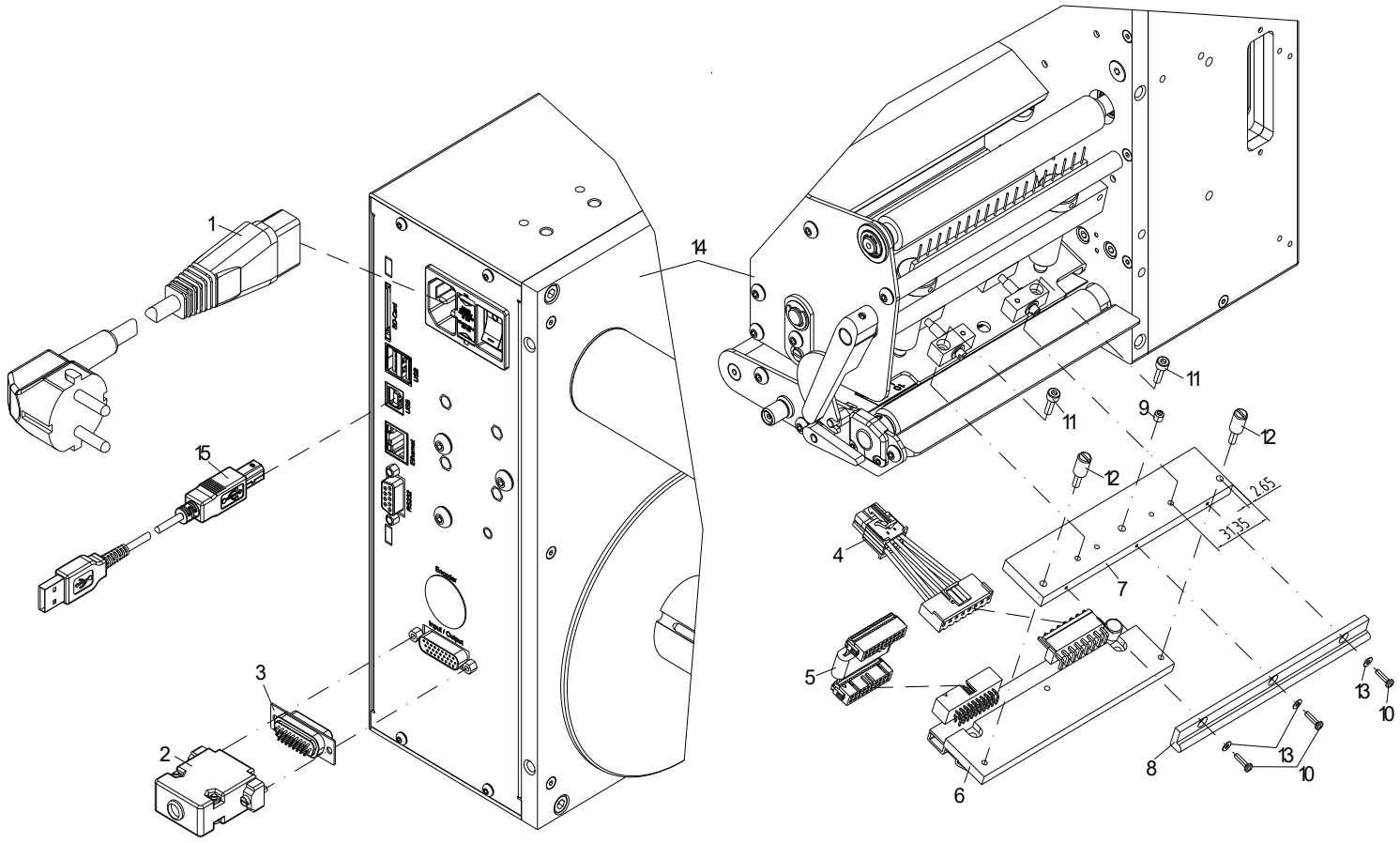

90.74.553E

ILX V 106-24 li/Sp/Aufw/TT

Pos	Artikelnr.	Bezeichnung1	Bezeichnung2	Menge
1	24.01.012	Netzkabel 2m schwarz 3x 0,75mm²		1
2	25.04.016	Posthaube 15-pol/26-pol HD metallisiert		1
3	25.04.046	SUB-D 26-pol HD Stift Lötkelch		1
4*	28.74.298	Druckkopfkabel Power ILX V 104/106		1
5*	28.83.105A	Druckkopfkabel Signal SPX II 104/106/ILX 10X		1
6*	37.04.2348	Thermodruckkopf 106-24	SPECTRA II / SPE II / SPX II / ILX+V / COMPA III+V	1
7	45.83.121	Zwischenlage SPX 106/SPE II links/ILX 10X		1
8	45.87.140	Führung	SPE 104/106/108/SPX/LPM II 108/ILX 10X	1
9	48.10.005V	GST A2 rostfrei M4 x 4 DIN913		1
10	48.14.108V	X-SL LK A2 rostfrei M2 x 8 DIN7985		3
11	48.16.310V	Inbus A2 rostfrei M3 x 10 DIN912		2
12*	48.88.001	Rändelschraube 2x SPECTRA/SPE/SPX/ILX 10X		2
13	50.01.009V	U-Scheibe A2 rostfrei M2 DIN125A		3
14	71.74.550E	Druckmechanik ILX V 10X li/Sp/Aufw/TT		1
15	89.02.002	Datenkabel USB 1,8m St. A auf St. B		1

*empfohlenes Ersatzteil

90.74.555E

ILX V 103-8 li/Sp/Aufw/TT

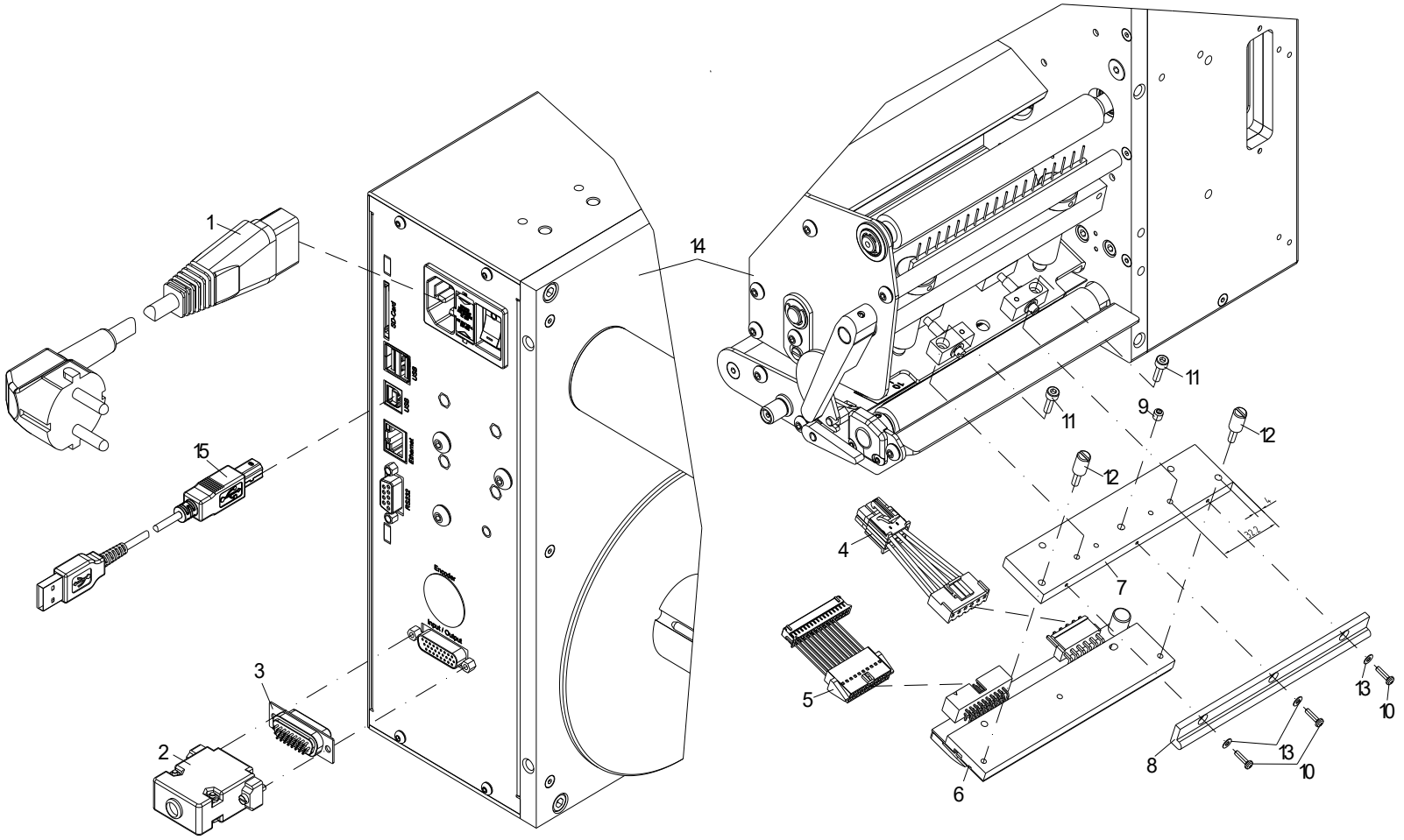

90.74.555E

ILX V 103-8 li/Sp/Aufw/TT

Pos	Artikelnr.	Bezeichnung1	Bezeichnung2	Menge
1	24.01.012	Netzkabel 2m schwarz 3x 0,75mm²		1
2	25.04.016	Posthaube 15-pol/26-pol HD metallisiert		1
3	25.04.046	SUB-D 26-pol HD Stift Lötkelch		1
4*	28.74.295	Druckkopfkabel Power ILX V 103/108		1
5*	28.83.103E	Druckkopfkabel Signal SPX V/ILX V	54/56/80/81/103/108	1
6*	37.04.3031	Thermodruckkopf 103-8	Compa V / ILX V / Spectra V	1
7	45.83.130A	Zwischenlage SPX II 103-8/SPECTRA II/ILX 103-8		1
8	45.87.140	Führung	SPE 104/106/108/SPX/LPM II 108/ILX 10X	1
9	48.10.005V	GST A2 rostfrei M4 x 4 DIN913		1
10	48.14.108V	X-SL LK A2 rostfrei M2 x 8 DIN7985		3
11	48.16.310V	Inbus A2 rostfrei M3 x 10 DIN912		2
12*	48.88.001	Rändelschraube 2x SPECTRA/SPE/SPX/ILX 10X		2
13	50.01.009V	U-Scheibe A2 rostfrei M2 DIN125A		3
14	71.74.550E	Druckmechanik ILX V 10X li/Sp/Aufw/TT		1
15	89.02.002	Datenkabel USB 1,8m St. A auf St. B		1

*empfohlenes Ersatzteil

90.74.556E

ILX V 108-12 li/Sp/Aufw/TT

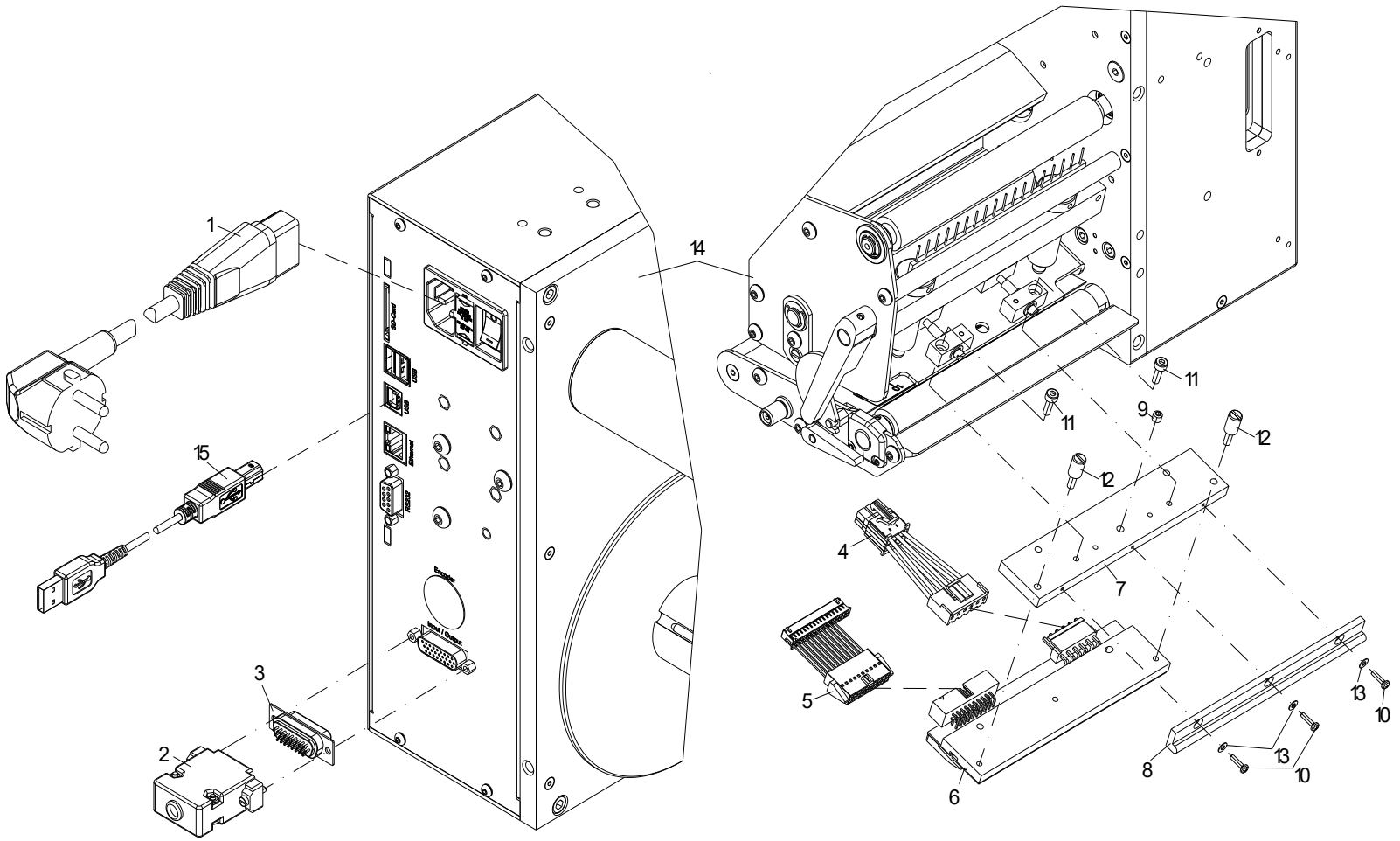

90.74.556E

ILX V 108-12 li/Sp/Aufw/TT

Pos	Artikelnr.	Bezeichnung1	Bezeichnung2	Menge
1	24.01.012	Netzkabel 2m schwarz 3x 0,75mm²		1
2	25.04.016	Posthaube 15-pol/26-pol HD metallisiert		1
3	25.04.046	SUB-D 26-pol HD Stift Lötkelch		1
4*	28.74.295	Druckkopfkabel Power ILX V 103/108		1
5*	28.83.103E	Druckkopfkabel Signal SPX V/ILX V	54/56/80/81/103/108	1
6*	37.04.3081	Thermodruckkopf 108-12	Compa V / ILX V / Spectra V	1
7	45.87.140	Führung	SPE 104/106/108/SPX/LPM II 108/ILX 10X	1
8	45.88.121	Zwischenlage SPECTRA 108/SPE/SPX		1
9	48.10.005V	GST A2 rostfrei M4 x 4 DIN913		1
10	48.14.108V	X-SL LK A2 rostfrei M2 x 8 DIN7985		3
11	48.16.310V	Inbus A2 rostfrei M3 x 10 DIN912		2
12*	48.88.001	Rändelschraube 2x SPECTRA/SPE/SPX/ILX 10X		2
13	50.01.009V	U-Scheibe A2 rostfrei M2 DIN125A		3
14	71.74.550E	Druckmechanik ILX V 10X li/Sp/Aufw/TT		1
15	89.02.002	Datenkabel USB 1,8m St. A auf St. B		1

*empfohlenes Ersatzteil

71.74.600E

Druckmechanik ILX V 5X re/Sp/Aufw/TT

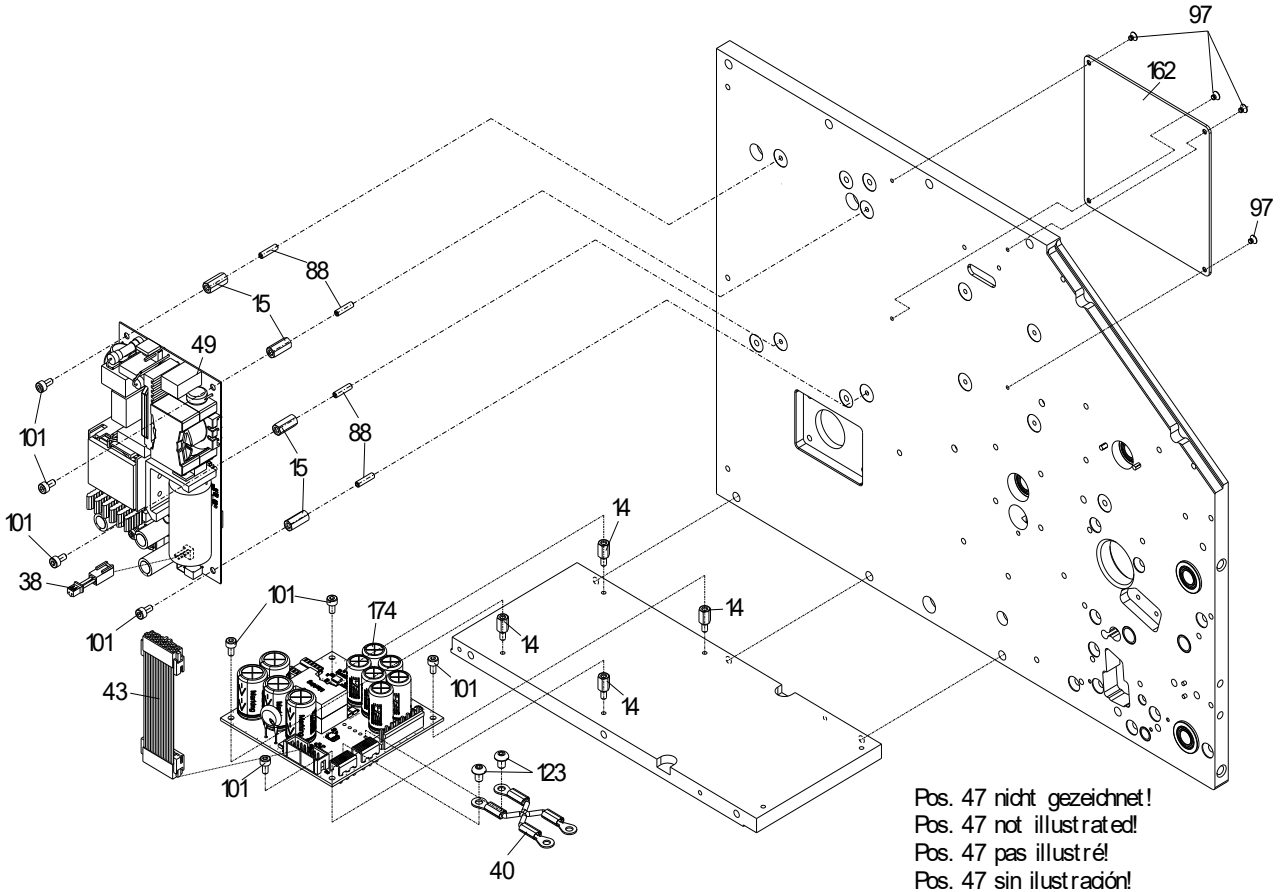

71.74.600E

Druckmechanik ILX V 5X re/Sp/Aufw/TT

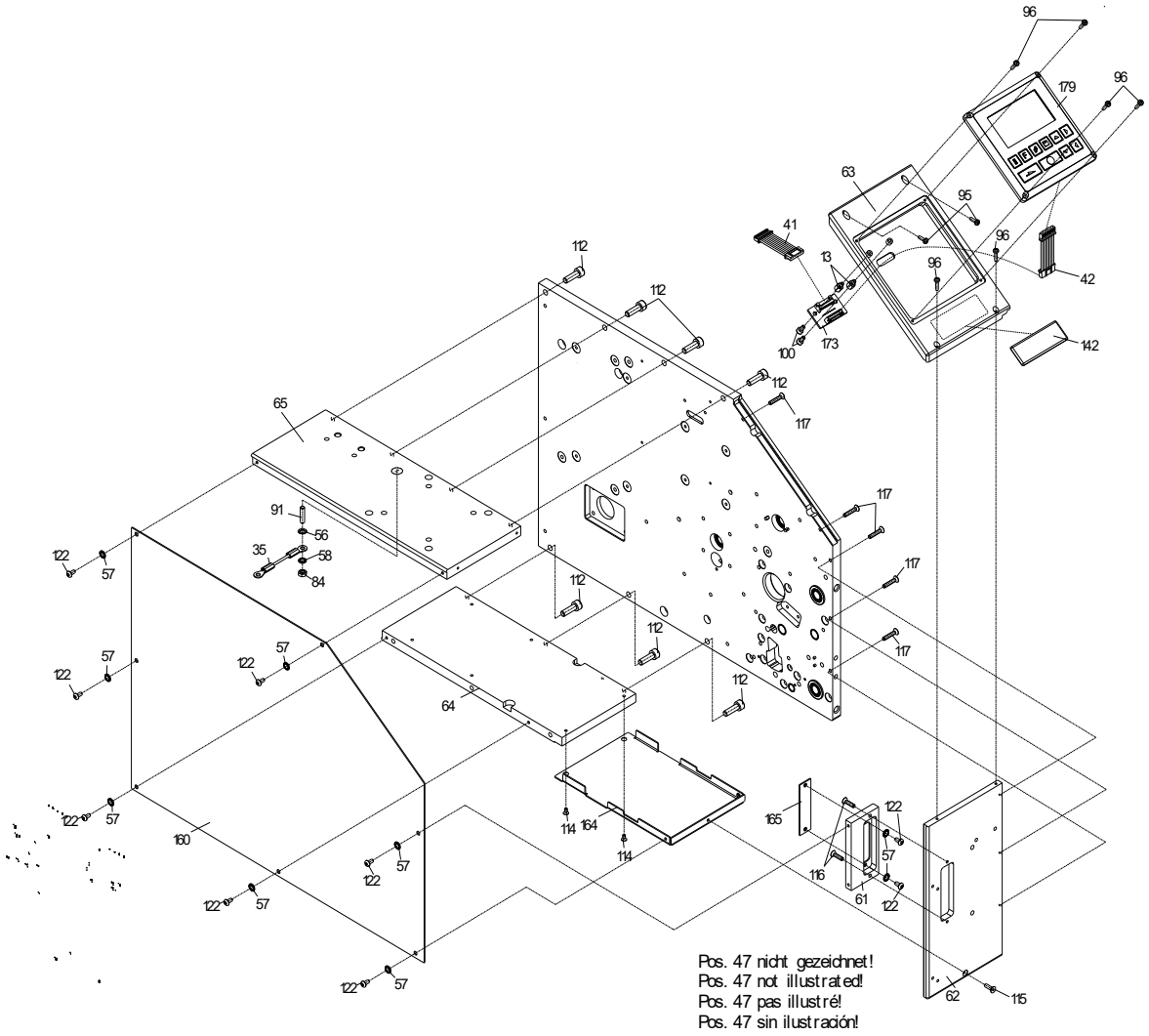

71.74.600E

Druckmechanik ILX V 5X re/Sp/Aufw/TT

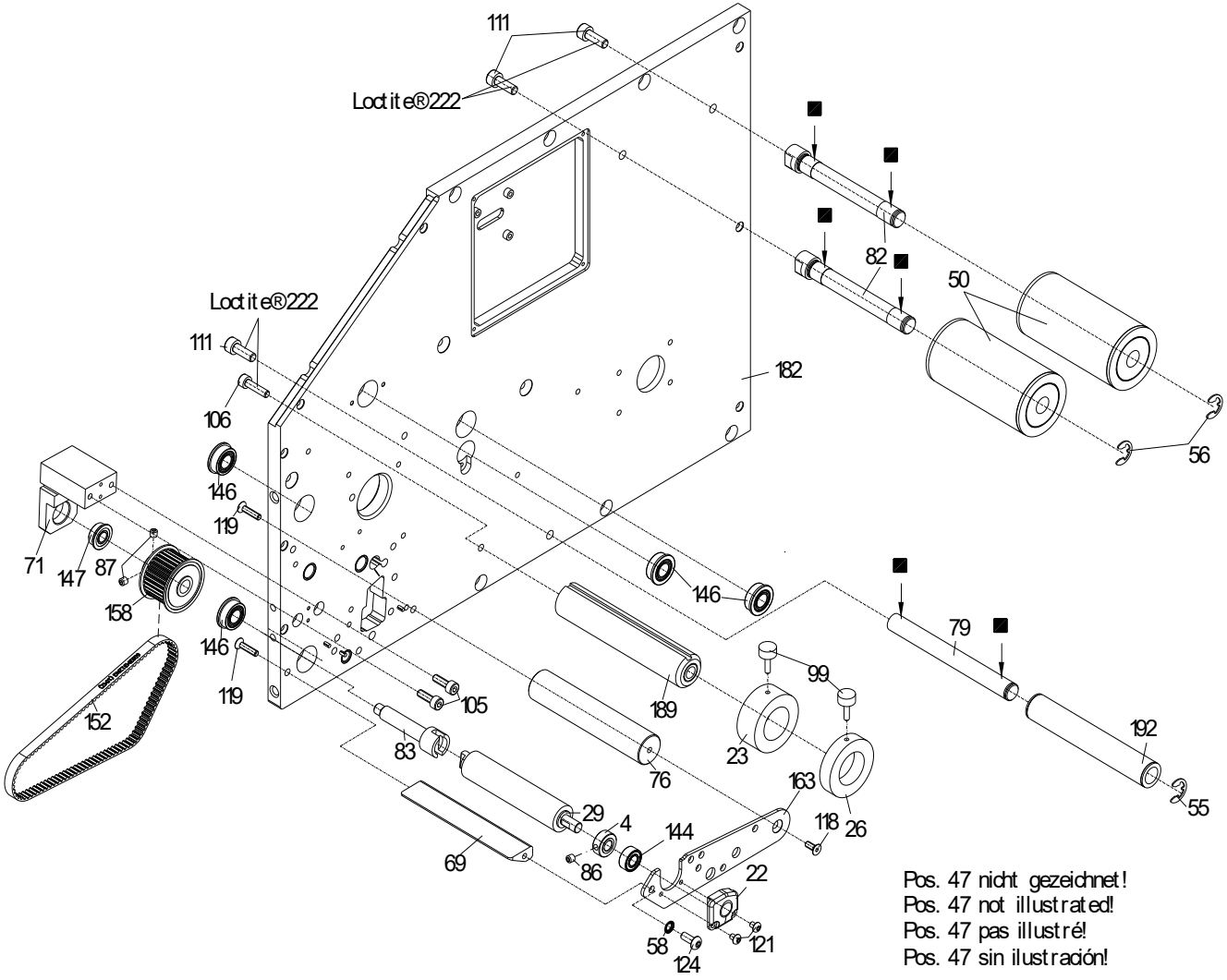

71.74.600E

Druckmechanik ILX V 5X re/Sp/Aufw/TT

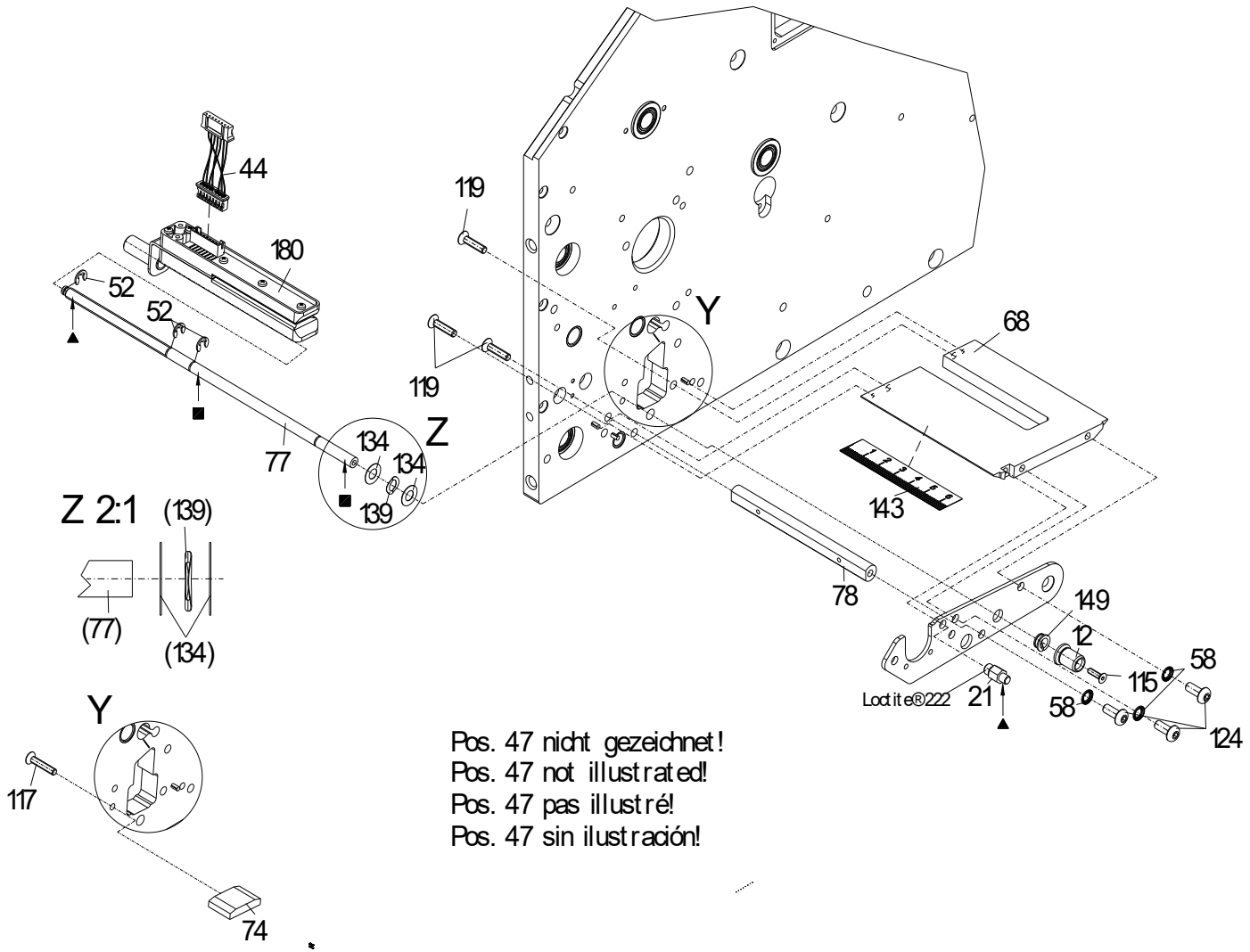

71.74.600E

Druckmechanik ILX V 5X re/Sp/Aufw/TT

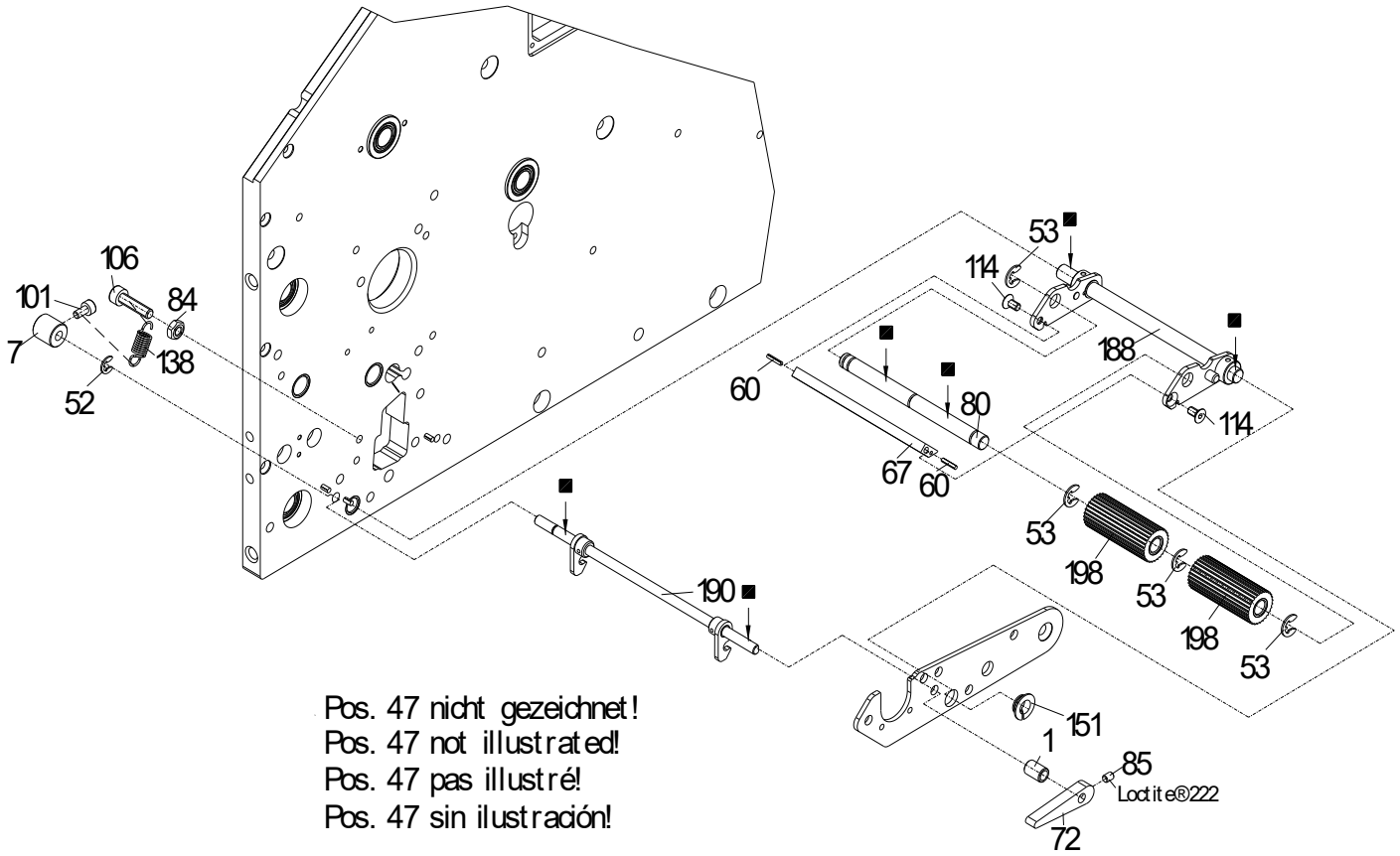

71.74.600E

Druckmechanik ILX V 5X re/Sp/Aufw/TT

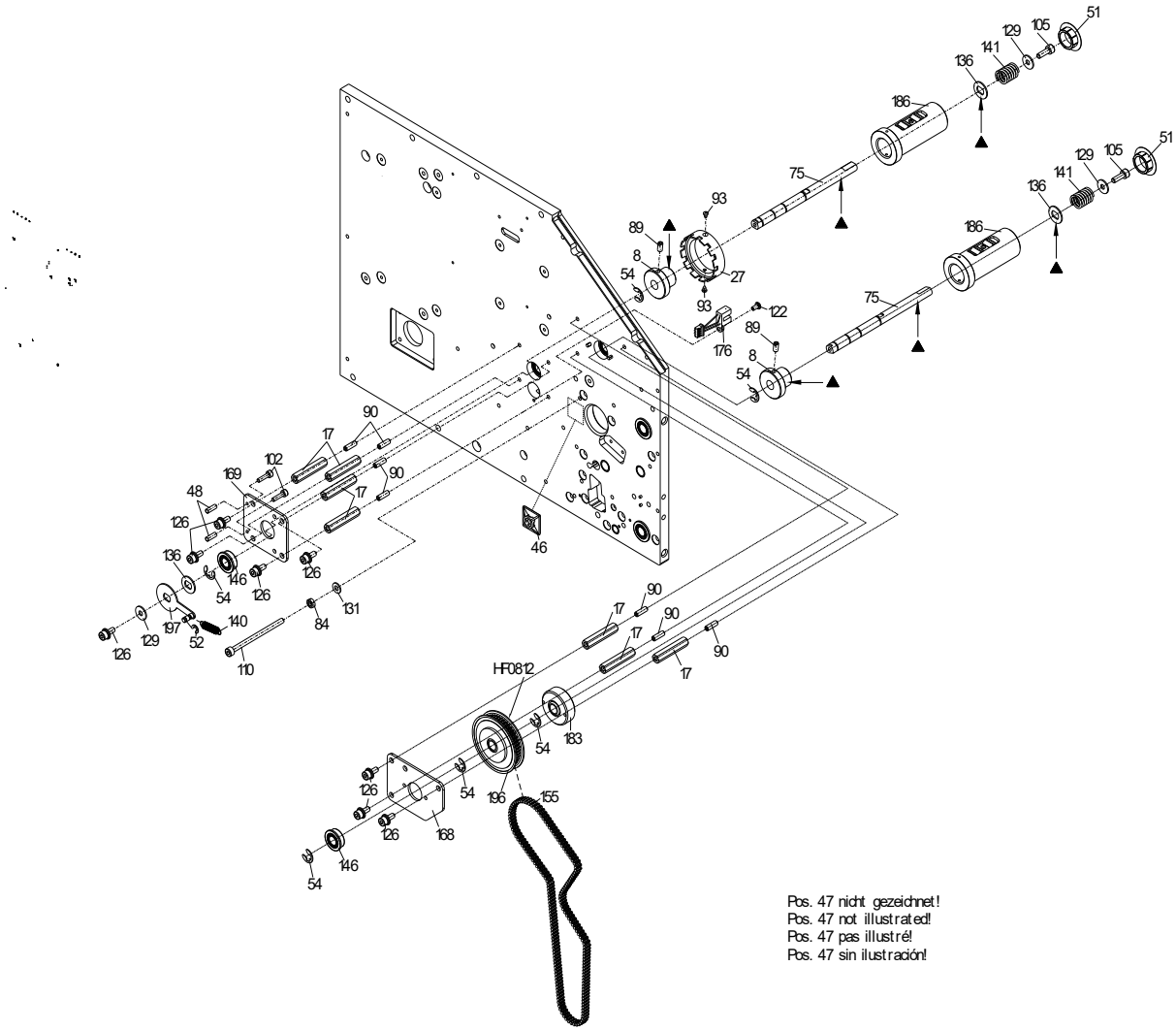

71.74.600E

Druckmechanik ILX V 5X re/Sp/Aufw/TT

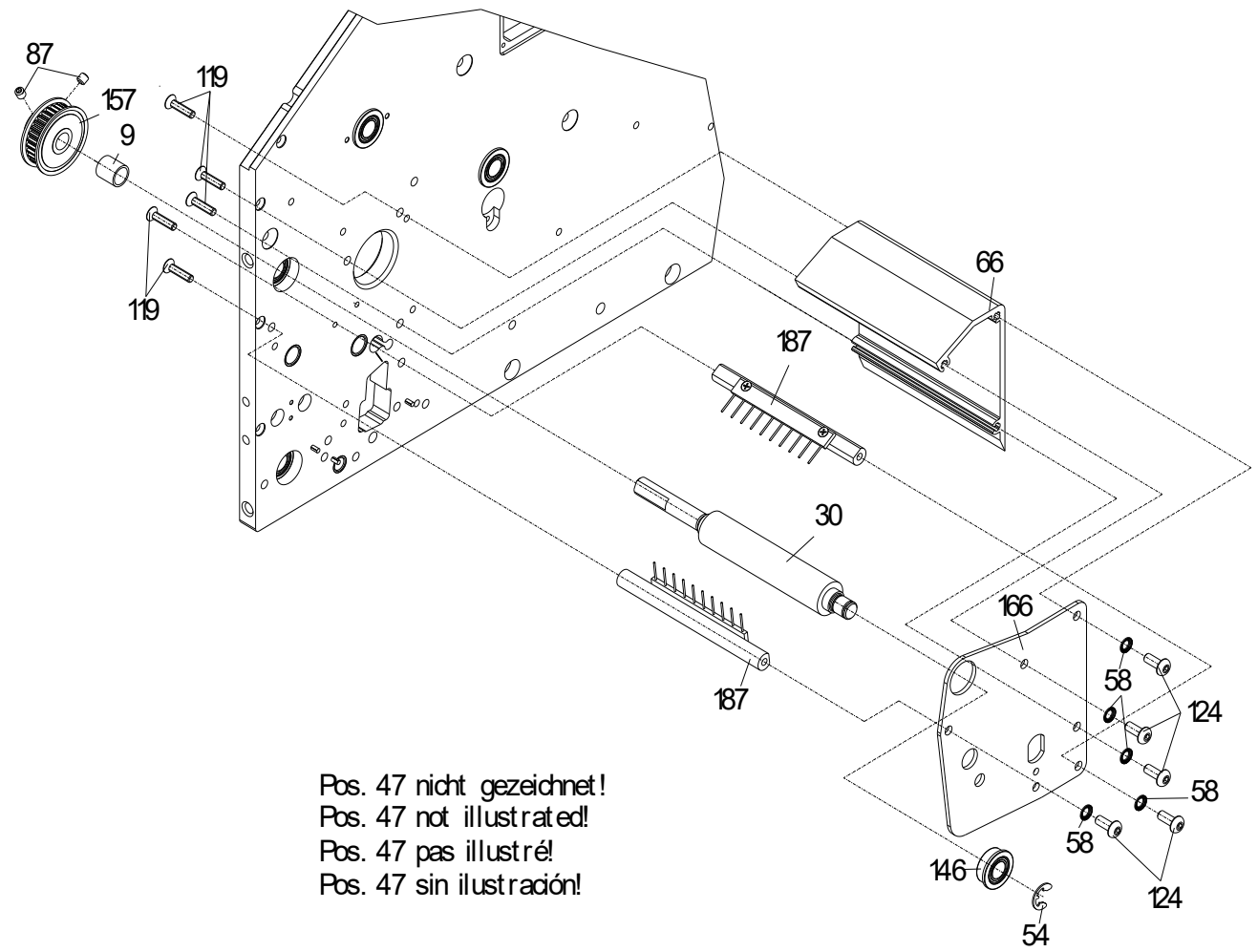

71.74.600E

Druckmechanik ILX V 5X re/Sp/Aufw/TT

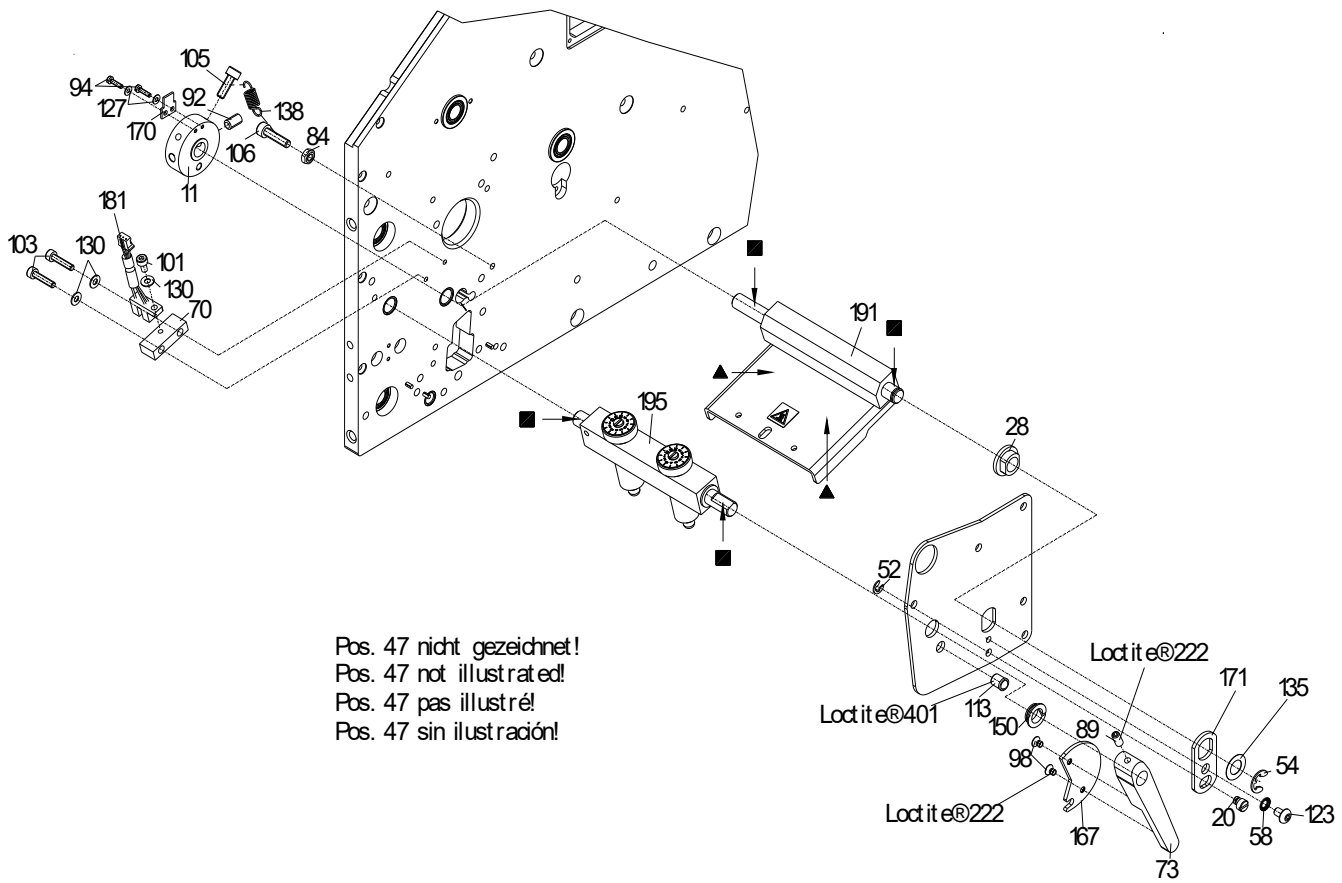

71.74.600E

Druckmechanik ILX V 5X re/Sp/Aufw/TT

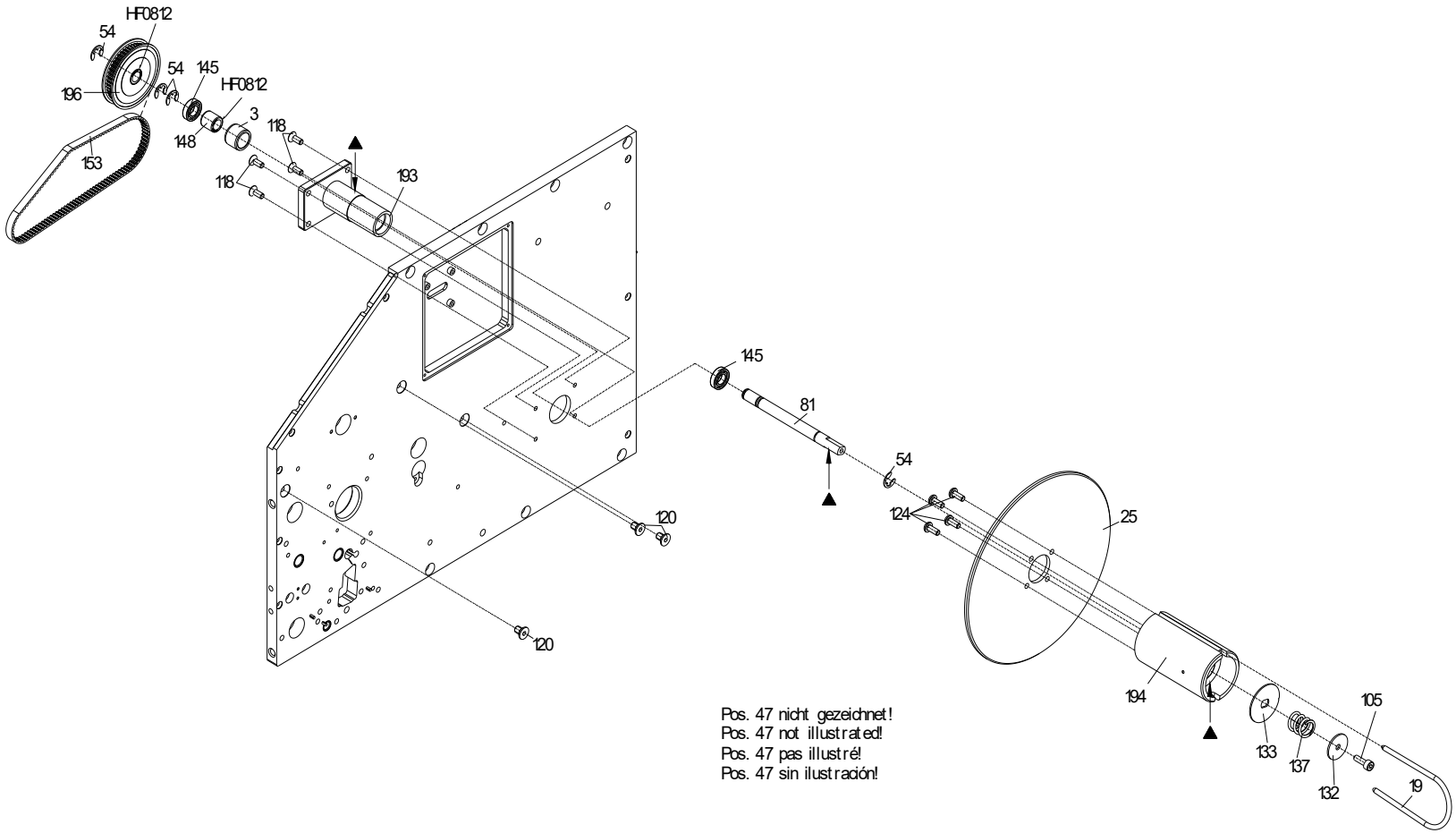

71.74.600E

Druckmechanik ILX V 5X re/Sp/Aufw/TT

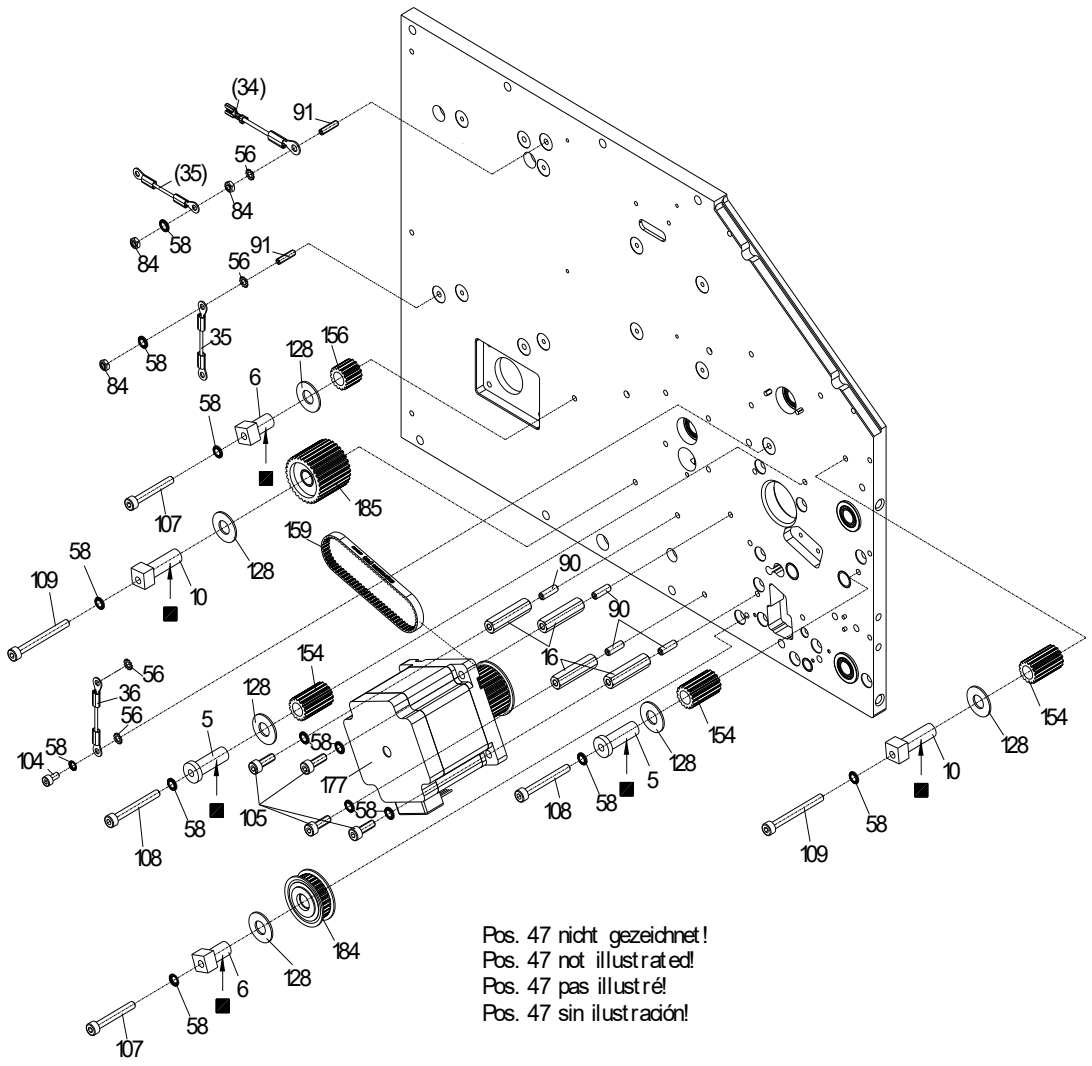

71.74.600E

Druckmechanik ILX V 5X re/Sp/Aufw/TT

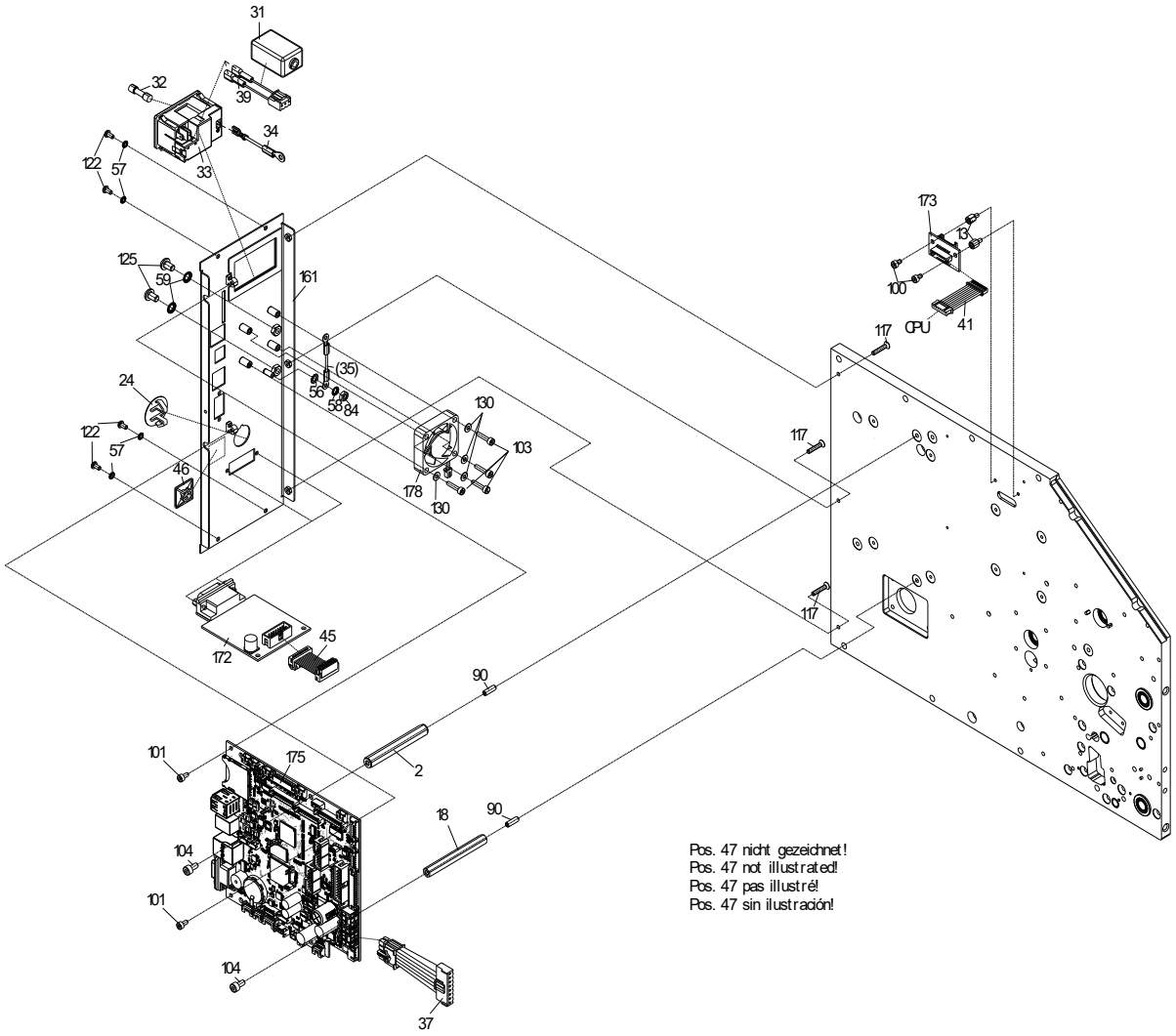

71.74.600E

Druckmechanik ILX V 5X re/Sp/Aufw/TT

Pos	Artikelnr.	Bezeichnung1	Bezeichnung2	Menge
1	10.40.039	Distanzring IDS 2x/DESCO LS/SPE SP		1
2	10.41.465	Kunststoff-Abstandsbolzen M4 x 65 I/I		1
3	10.55.060	Buchse für Freilauf VARIO/ILX 5X/8X/10X		1
4	10.74.030E	Stellring ILX V/Spectra V/SPX V		1
5	10.83.015	Lagerbuchse		2
6*	10.87.020	Exzenterlager	VARIO/SPE/SPX//VITA/ILS/ILX/FLEXICODE	2
7	10.87.505	Spannring SPE 104/106/108/ILX 10X		1
8	10.88.001	Lagerbuchse TCR	SPECTRA/SPE/DPM/SPX/VITA/FLEXICODE/ILX/2xALP	2
9	10.88.015	Distanzhülse	SPECTRA/SPE/VARIO/SPX/VITA	1
10*	10.88.020	Exzenterlager	SPECTRA/SPE/SPX/VITA/6x DUOPRINT/ILX	2
11	10.88.025	Lagerring SPECTRA/SPE/SPX/ILX		1
12	10.88.036	Rändelknopf grün SPECTRA II/SPE II/SPX II		1
13	12.41.30602	Abstandsbolzen M3 x 6 I/A (3/5)	Edelstahl SW 5,5, Sonder-Außengewindelänge 5mm	4
14	12.41.30802	Abstandsbolzen M3 x 8 I/A (5/6)	Edelstahl SW 5,5	4
15	12.41.31301	Abstandsbolzen M3 x 13 I/I	Edelstahl SW 5,5	4
16	12.41.43001	Abstandsbolzen M4 x 30 I/I (9/9)	Edelstahl SW 7	4
17	12.41.43481	Abstandsbolzen M4 x 34,8 I/I (9/9)	Edelstahl SW 7	7
18	12.41.46501	Abstandsbolzen M4 x 65 I/I (9/9)	Edelstahl SW 7	1
19	12.74.101	Spange ILX 5X		1
20*	12.88.030	Exzenterbolzen SPECTRA/SPE/SPX		1
21	12.88.035	Raststift SPECTRA/SPE/SPX/FLEXICODE		1
22	16.56.045	Lagerstück	VARIO/SPECTRA/ILX/SPE II/SPX V	1
23	16.74.006	Etikettenführung innen ILX 10X/SPE II/SPX II		1
24	16.74.010	Verschlussstopfen 18,4-20,6 schwarz		1
25	16.74.070	Scheibe ILX		1
26	16.87.005	Etikettenführung SPE/SPX/DUOPR./ILS/ILX		1

*empfohlenes Ersatzteil

71.74.600E

Druckmechanik ILX V 5X re/Sp/Aufw/TT

Pos	Artikelnr.	Bezeichnung1	Bezeichnung2	Menge
27	16.88.055	Schaltrolle	SPECTRA/SPE/DPM/VARIO/SPX/VITA/FLEXICODE/ALP	1
28	16.88.070	Gleitlager SPECTRA/SPE/SPX/ALP		1
29	18.74.103E	Andruckwalze 52 Shore A schwarz	ILX V 5X	1
30*	18.74.110E	Andruckwalze 42 Shore A schwarz	ILX V 5X	1
31	22.52.001	Ferrit mit Kunststoffgehäuse	2x COMPA II/VITA I/ILS/ILX/SPX II	1
32*	24.02.012	Feinsicherung 5AT 5x20 Glasrohr		1
33	24.04.001	Gerätestecker m. 1-pol Sicherungshalter + Schalter		1
34	28.30.089	Schutzleiter 195mm Ö4/F4.8		1
35	28.30.096	Schutzleiter 100mm Ö4/Ö4		2
36	28.30.505	Massekabel 170mm Ö4/Ö4		1
37*	28.42.004	Verbindungskabel 24V Eingang/CPU COMPA V/ILX V		1
38*	28.57.539	Verbindungskabel Lüfterspannung NT/CPU	DYNACODE V/ILX V	1
39	28.74.006B	Netzeingangskabel ILX / VITA V/VARIO V/SPECTRA V		1
40*	28.74.009	Verbindungskabel NT-DC/DC Wandler ILX V		1
41	28.74.040A	Verbindungskabel Koppelpl./CPU 2x ILX		2
42	28.74.041A	Verbindungsk. Koppelpl./Bedieneinheit	ILX/LPM II/SPE II	1
43*	28.74.049	Verbindungskabel DC/DC Wandler-CPU ILX V		1
44	28.81.005	Kabel für Lichtschranke Etiketten	DUOPRINT / SPX II / ILX V	1
45	28.83.052A	Verbindungskabel I/O-CPU SPX II/VITA V/ILX V		1
46	35.01.001	Befestigungssockel selbstklebend 19x19mm sw	Für Kabelbinder	2
47	35.01.002	Kabelbinder 100 x 2,5mm schwarz		18
48	35.04.004	Schrumpfschlauch UL 2:1 / 3,2mm schwarz		0,02m
49*	37.39.401	Netzteil Meanwell LOP-400-48	ILX 10X / ILX V 5X/8X/10X	1
50	37.74.190	Tragrolle ILX V 5X	klareloxiert mit schwarzen Flanschlagern	2
51	37.89.015	Verschlussstopfen universal	VS 170058 sw	2
52	40.01.003V	Wellensicherung A2 rostfrei 3,2mm DIN6799	BZ-Sicherung magaziniert	6

*empfohlenes Ersatzteil

71.74.600E

Druckmechanik ILX V 5X re/Sp/Aufw/TT

Pos	Artikelnr.	Bezeichnung1	Bezeichnung2	Menge
53	40.01.004V	Wellensicherung A2 rostfrei 4mm DIN6799	BZ-Sicherung magaziniert	5
54	40.01.006V	Wellensicherung A2 rostfrei 6mm DIN6799	BZ-Sicherung magaziniert	12
55	40.01.007V	Wellensicherung A2 rostfrei 7mm DIN6799		3
56	41.02.002V	Fächerscheibe A2 rostfrei M4 DIN6798		6
57	41.03.003V	Schnorr-Sicherung M3 S-A2 rostfrei		13
58	41.03.004V	Schnorr-Sicherung M4 S-A2 rostfrei		25
59	41.03.005V	Schnorr-Sicherung M5 S-A2 rostfrei		2
60	42.02.003	Kegelkerbstift 1,5 x 8 S1 DIN 1471		2
61	45.74.020	Distanzstück für D-SUB-Stecker ILX		1
62	45.74.023E	Frontplatte ILX V rechts		1
63	45.74.032E	Frontplatte oben ILX V rechts		1
64	45.74.040E	Deckplatte unten ILX V		1
65	45.74.042E	Deckplatte oben ILX V rechts		1
66	45.74.100E	Profil oben 88 mm ILX V 5X		1
67	45.74.116E	Strebe grün ILX V 5X		1
68	45.74.120E	Zwischenplatte ILX V 5X rechts		1
69	45.74.155E	Spendepfeiler ILX V 5X		1
70	45.81.020	Distanzstück	DUOPRINT/SPX II/SPECTRA II/LPM II/ILX 10X/SPE II	1
71	45.87.012C	Lager f. Druckwalze 2x SPE II/1x ILX V/1x SPX V		1
72	45.87.511	Rasthebel grün ILX 10X/SPE II		1
73	45.88.026	Andruckhebel grün SPECTRA II/ILX 10X/SPE II/SPX II		1
74	45.88.035	Anschlag SPECTRA/SPE/SPX/ILX 10X		1
75	46.74.110E	TCR-Auf/Abwickelwelle 2 x ILX V 5X		2
76	46.74.111E	Distanzwelle	ILX V 5X	1
77	46.74.115E	Stellwelle ILX V 5X		1
78	46.74.120E	Bürstenwelle 2x ILX V 5X		1

*empfohlenes Ersatzteil

71.74.600E

Druckmechanik ILX V 5X re/Sp/Aufw/TT

Pos	Artikelnr.	Bezeichnung1	Bezeichnung2	Menge
79	46.74.140	Lagerwelle für Umlenkrolle ILX 5X		1
80	46.74.165E	Welle für Andruckrolle ILX V 5X		1
81	46.74.170E	Lagerwelle ILX V 5X		1
82	46.74.190E	Lagerwelle f. Rolle ILX V 5X		2
83	46.88.033E	Antriebswelle SPECTRA V/ILX V/SPX V		1
84	47.05.001V	6kt-Mutter A2 rostfrei M4 DIN934		8
85	48.10.004V	GST A2 rostfrei M3 x 4 DIN913		1
86	48.10.005V	GST A2 rostfrei M4 x 4 DIN913		1
87	48.10.005V-P	GST A2 rostfrei M4 x 4 DIN913	Gewindebeschichtung Tuflok® Fleck	4
88	48.10.007V	GST A2 rostfrei M3 x 12 DIN913		4
89	48.10.408V	GST A2 rostfrei M4 x 8 DIN913		3
90	48.10.412V	GST A2 rostfrei M4 x 12 DIN913		13
91	48.10.416V	GST A2 rostfrei M4 x 16 DIN913		3
92	48.10.510V	GST A2 rostfrei M5 x 10 DIN913		1
93	48.13.212	EJOT PT Schraube VZ KA 22 x 4,5 WN1412 H		2
94	48.14.108V	X-SL LK A2 rostfrei M2 x 8 DIN7985		2
95	48.14.208V	X-SL LK A2 rostfrei M2,5 x 8 DIN7985		2
96	48.14.210V	X-SL LK A2 rostfrei M2,5 x 10 DIN7985		6
97	48.15.204V	X-SL SK A2 rostfrei M2,5 x 4 DIN965		4
98	48.15.304V	X-SL SK A2 rostfrei M3 x 4 DIN965		2
99	48.16.020	Rändelschraube M3 x 12 grün	Kopf ähnlich RAL 6024 (verkehrsgrün)	2
100	48.16.304V	Inbus A2 rostfrei M3 x 4 DIN912		4
101	48.16.306V	Inbus A2 rostfrei M3 x 6 DIN912		12
102	48.16.310V	Inbus A2 rostfrei M3 x 10 DIN912		2
103	48.16.314V	Inbus A2 rostfrei M3 x 14 DIN912		6
104	48.16.406V	Inbus A2 rostfrei M4 x 6 DIN912		3

*empfohlenes Ersatzteil

71.74.600E

Druckmechanik ILX V 5X re/Sp/Aufw/TT

Pos	Artikelnr.	Bezeichnung1	Bezeichnung2	Menge
105	48.16.412V	Inbus A2 rostfrei M4 x 12 DIN912		10
106	48.16.416V	Inbus A2 rostfrei M4 x 16 DIN912		3
107	48.16.430V	Inbus A2 rostfrei M4 x 30 DIN912		2
108	48.16.435V	Inbus A2 rostfrei M4 x 35 DIN912		2
109	48.16.440V	Inbus A2 rostfrei M4 x 40 DIN912		2
110	48.16.460V	Inbus A2 rostfrei M4 x 60 DIN912		1
111	48.16.514V	Inbus A2 rostfrei M5 x 14 DIN912		3
112	48.16.516V	Inbus A2 rostfrei M5 x 16 DIN912		7
113	48.18.020	Federndes Druckstück D=6	glatte Ausführung, Kunststoff, schwarz	1
114	48.19.306V	SK Inbus rostfrei A2 M3 x 6 DIN7991		4
115	48.19.310V	SK Inbus rostfrei A2 M3 x 10 DIN7991		2
116	48.19.312V	SK Inbus rostfrei A2 M3 x 12 DIN7991		2
117	48.19.316V	SK Inbus rostfrei A2 M3 x 16 DIN7991		9
118	48.19.410V	SK Inbus rostfrei A2 M4 x 10 DIN7991		5
119	48.19.416V	SK Inbus rostfrei A2 M4 x 16 DIN7991		10
120	48.19.508	SK Inbus VZ M5 x 8 DIN7991		3
121	48.24.304V	LK Inbus A2 rostfrei M3 x 4 ISO7380	Linsenkopfschraube mit Innensechskant	2
122	48.24.306V	LK Inbus A2 rostfrei M3 x 6 ISO7380	Linsenkopfschraube mit Innensechskant	14
123	48.24.406V	LK Inbus A2 rostfrei M4 x 6 ISO7380	Linsenkopfschraube mit Innensechskant	3
124	48.24.410V	LK Inbus A2 rostfrei M4 x 10 ISO7380	Linsenkopfschraube mit Innensechskant	13
125	48.24.508V	LK Inbus A2 rostfrei M5 x 8 ISO7380	Linsenkopfschraube mit Innensechskant	2
126	48.26.410V	Kombischraube Inbus A2 rostfrei M4 x 10	mit Federring DIN127 u. U-Scheibe DIN125	8
127	50.01.009V	U-Scheibe A2 rostfrei M2 DIN125A		2
128	50.01.012	U-Scheibe A2 rostfrei 18 x 8,15 x 1,0		6
129	50.01.046V	U-Scheibe A2 rostfrei M4 DIN9021		3
130	50.01.057V	U-Scheibe A2 rostfrei 3,2 DIN125A		7

*empfohlenes Ersatzteil

71.74.600E

Druckmechanik ILX V 5X re/Sp/Aufw/TT

Pos	Artikelnr.	Bezeichnung1	Bezeichnung2	Menge
131	50.01.065V	U-Scheibe A2 rostfrei 4,3 DIN125A		1
132	50.01.096V	U-Scheibe A2 rostfrei 4,3 x 20 x 1,25		1
133	50.15.005	Bremsscheibe SPECTRA/VARIO/VITA/ILS/ILX	DESCO/IDS/OPTIMO/DUOPRINT	1
134	50.50.502	Passscheibe 5 x 10 x 0,2 DIN988		2
135	50.50.802	Passscheibe 8 x 14 x 0,2 DIN988		1
136*	50.88.001	Mitnehmerscheibe SPECTRA/SPE/SPX/	DPMIII/VARIO II/VITA/ILS/FLEXICODE/DPM IV/2x ALP	3
137*	52.01.007	Druckfeder	SPECTRA/SPE/VARIO/PR25/26/28/45/48/49/ILX	1
138	52.02.048	Zugfeder DESCO/SPE SP/ILX 10X/SPE II		2
139	52.04.006	Federscheibe gewellt	Di=5,2 / Da=8,2 / t=0,1	1
140*	52.56.010	Zugfeder 1.4310 d=0,4 De=5,4 Lo=23,7		1
141*	52.88.005	Druckfeder	SPECTRA/DPM/SPE/VARIO/SPX/VITA/FLEXICODE/ALP	2
142	55.03.020	Schriftzug "Valentin"	3D-Etikett	1
143	55.10.001	Skala selbstklebend		1
144*	57.01.002	Rillenkugellager 686-2Z		1
145*	57.01.005	Rillenkugellager S 688-2Z / B=5mm		2
146*	57.01.007	Rillenkugellager SF 688-2Z		7
147*	57.01.008	Rillenkugellager SF 686-2Z		1
148*	57.01.015	Hülsenfreilauf HF 0812		1
149*	57.02.105	IGLIDUR-Clips-Lager MCM-05-02 SPECTRA		1
150*	57.02.108	IGLIDUR-Clips-Lager MCM-08-02 SPECTRA		1
151*	57.28.005	Clips-Lager PICA 2x/DPMIII/SPE/VITA/ILS		1
152	59.74.312	Zahnriemen 60S3M312NG (104Z) ILX		1
153	59.74.336	Zahnriemen 60S3M336NG (112Z)		1
154	59.83.0152	Zahnriemenrad 15S3M		3
155*	59.87.481	Zahnriemen 60DS3M480NG (160Z)	SPE/SPECTRA 107/160/DUOPRINT/ILX 10X/SPX V	1
156	59.88.019A	Zahnriemenrad 19S3M SPECTRA II / ILX V		1

*empfohlenes Ersatzteil

71.74.600E

Druckmechanik ILX V 5X re/Sp/Aufw/TT

Pos	Artikelnr.	Bezeichnung1	Bezeichnung2	Menge
157	59.88.032	Zahnriemenrad 30S3M d=8 / b=7	SPECTRA/SPE/SPX/VITA/FLEXICODE/ALP	1
158	59.88.033	Zahnriemenrad 30S3M d=8 / b=17	SPECTRA/SPE/SPX/VITA/ILX/VARIO V	1
159*	59.88.225	Zahnriemen 60S3M225NG (75Z) SPECTRA II+V/ILX V		1
160	67.74.003E	Deckel ILX V rechts		1
161	67.74.013E	Rückwand ILX V rechts		1
162	67.74.015	Abdeckung Displayeinheit ILX		1
163	67.74.032	Lagerplatte unten ILX rechts		1
164	67.74.048E	Bodenblech ILX V		1
165	67.74.050	Abdeckung Schnittstelle ILS/SPX II/2x ILX		1
166	67.83.017	Lagerplatte oben SPX rechts/ILX 10X re./SPE II re		1
167	67.87.037	Riegel rechts SPE/SPX/ILX 10X re.		1
168	67.88.030	Lagerplatte TCR-Aufwicklung	SPECTRA I/II/SPE/VARIO/SPX/VITA/ILX V	1
169	67.88.035	Lagerplatte TCR-Abwicklung	SPECTRA I/SPE/SPX/VITA/ILX/VARIO	1
170	67.88.065	Schaltblech SPECTRA/SPE/SPX		1
171	67.88.080	Stellblech SPECTRA/SPE/SPX		1
172*	70.39.005	Spende-I/O kpl. SH3/Octavo		1
173	70.39.080	Koppel-Platine 2x ILX/1x LPM II		2
174*	70.39.410	DC/DC Wandler DK-Spannung 48/24V ILX V		1
175*	70.74.0070	CPU kpl. ILX V		1
176	71.56.008	Lichtschranke TCR kpl.	VITA II/VARIO III/PICA V/ILX V/SPX V	1
177	71.74.001E	Schrittmotor Vorschub kpl. ILX V		1
178*	71.74.045E	Lüfter kpl. ILX V		1
179	71.74.070	Displayeinheit /Folientastatur ILX	vormontiert	1
180*	71.83.019	Lichtschranke Etiketten DL kpl. SPX/ILX 10X/SPE II		1
181	71.88.015A	Lichtschranke Optimierung / TCR Rück-Stop kpl.	SPECTRA II/LPM II/SPE II/ILX V	1
182	72.74.003E	Trägerplatte kpl. ILX V rechts		1

*empfohlenes Ersatzteil

71.74.600E

Druckmechanik ILX V 5X re/Sp/Aufw/TT

Pos	Artikelnr.	Bezeichnung1	Bezeichnung2	Menge
183	72.74.010	Lagerring kpl.	ILS/ILX/SPECTRA II/LPM II/SPE II/VITA V/SPX V	1
184*	72.74.028	Zahnriemenrad kpl. ILX 10X		1
185	72.74.045	Zahnriemenrad kpl. ILX		1
186	72.74.110E	TCR-Auf/Abwickelrolle kpl. 2x ILX V 5X		2
187	72.74.120E	Bürstenwelle kpl. 2x ILX V 5X		2
188	72.74.127E	Andruckwelle kpl. ILX V 5X rechts		1
189	72.74.130E	Lagerpfeiler f. Etikettenführung ILX V 5X		1
190	72.74.137E	Riegelwelle kpl. ILX V 5X rechts		1
191	72.74.140E	Druckkopfhalter kpl. ILX V 5X rechts		1
192	72.74.144	Umlenkrolle kpl. ILX 5X		1
193	72.74.165E	Trägerplatte kpl. ILX V 5X		1
194	72.74.170	Aufwickelrolle Etik. ILS/ILX 5X		1
195	72.74.175E	Andruckwelle kpl. ILX V 5X rechts		1
196*	72.88.048	Zahnriemenrad kpl.	SPECTRA/SPE/2x VARIO/SPX/VITA/FLEXICODE/ILX/ALP re	2
197	72.88.070	Rückzugblech kpl.	SPECTRA/SPE/DPM III/VARIO/SPX/VITA/ILX/ALP	1
198*	72.88.520	Andruckrolle kpl. SPECTRA SP/SPE SP/ILX		2

*empfohlenes Ersatzteil

90.74.100E

ILX V 56-8 re/Sp/Aufw/TT

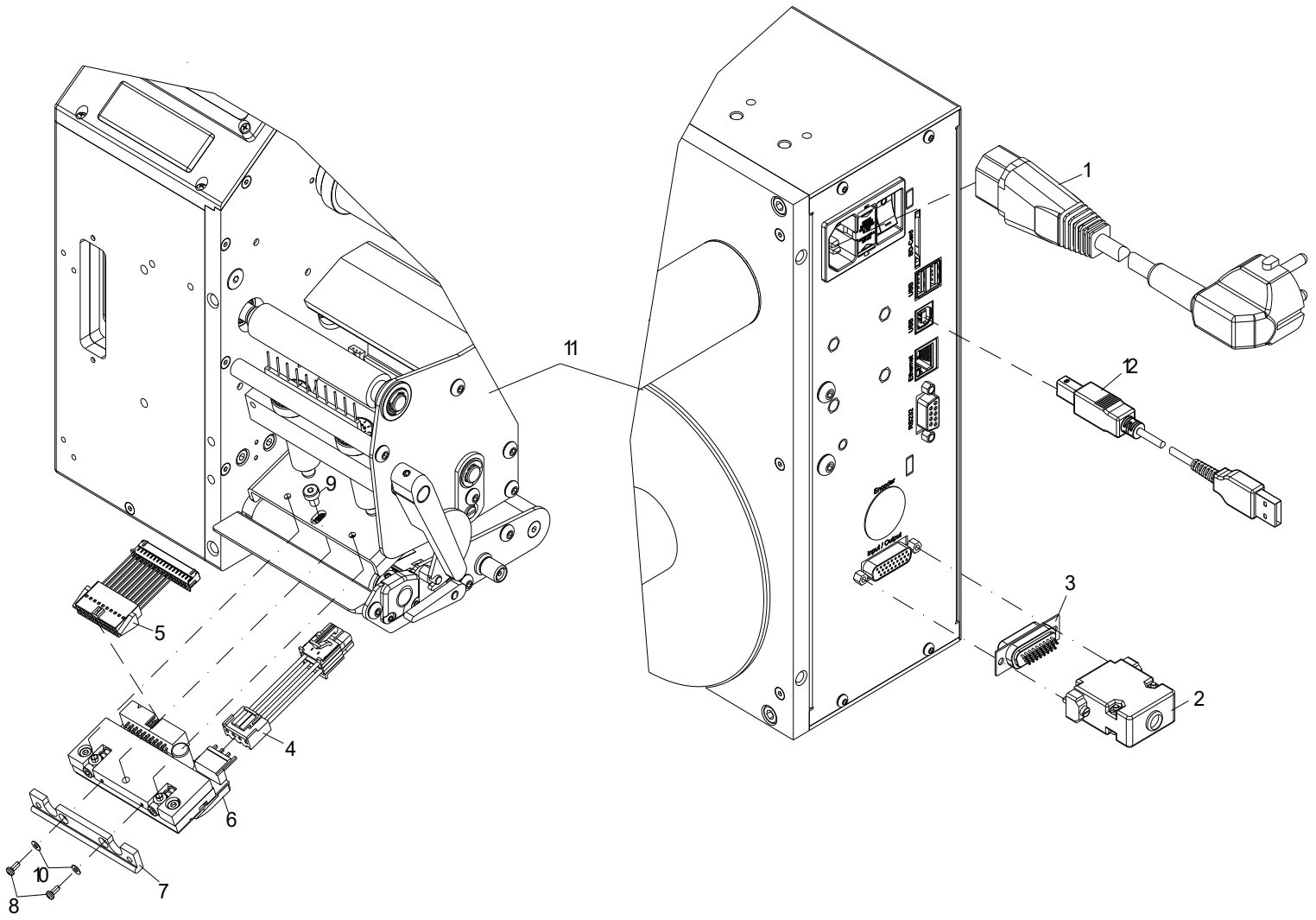

90.74.100E

ILX V 56-8 re/Sp/Aufw/TT

Pos	Artikelnr.	Bezeichnung1	Bezeichnung2	Menge
1	24.01.012	Netzkabel 2m schwarz 3x 0,75mm²		1
2	25.04.016	Posthaube 15-pol/26-pol HD metallisiert		1
3	25.04.046	SUB-D 26-pol HD Stift Lötkelch		1
4*	28.74.189	Druckkopfkabel Power ILX V 54/56		1
5*	28.83.103E	Druckkopfkabel Signal SPX V/ILX V	54/56/80/81/103/108	1
6*	37.04.3561	Thermodruckkopf 56-8	ILX V OCTAVO inkl. Zwischenlage	1
7	45.74.101	Führung ILS 5X/ILX 5X		1
8	48.14.105V	X-SL LK A2 rostfrei M2 x 5 DIN7985		2
9	48.20.406V	Inbus A2 rostfrei M4 x 6 DIN7984	mit niedrigem Kopf	1
10	50.01.009V	U-Scheibe A2 rostfrei M2 DIN125A		2
11	71.74.600E	Druckmechanik ILX V 5X re/Sp/Aufw/TT		1
12	89.02.002	Datenkabel USB 1,8m St. A auf St. B		1

*empfohlenes Ersatzteil

90.74.200E

ILX V 54-12 re/Sp/Aufw/TT

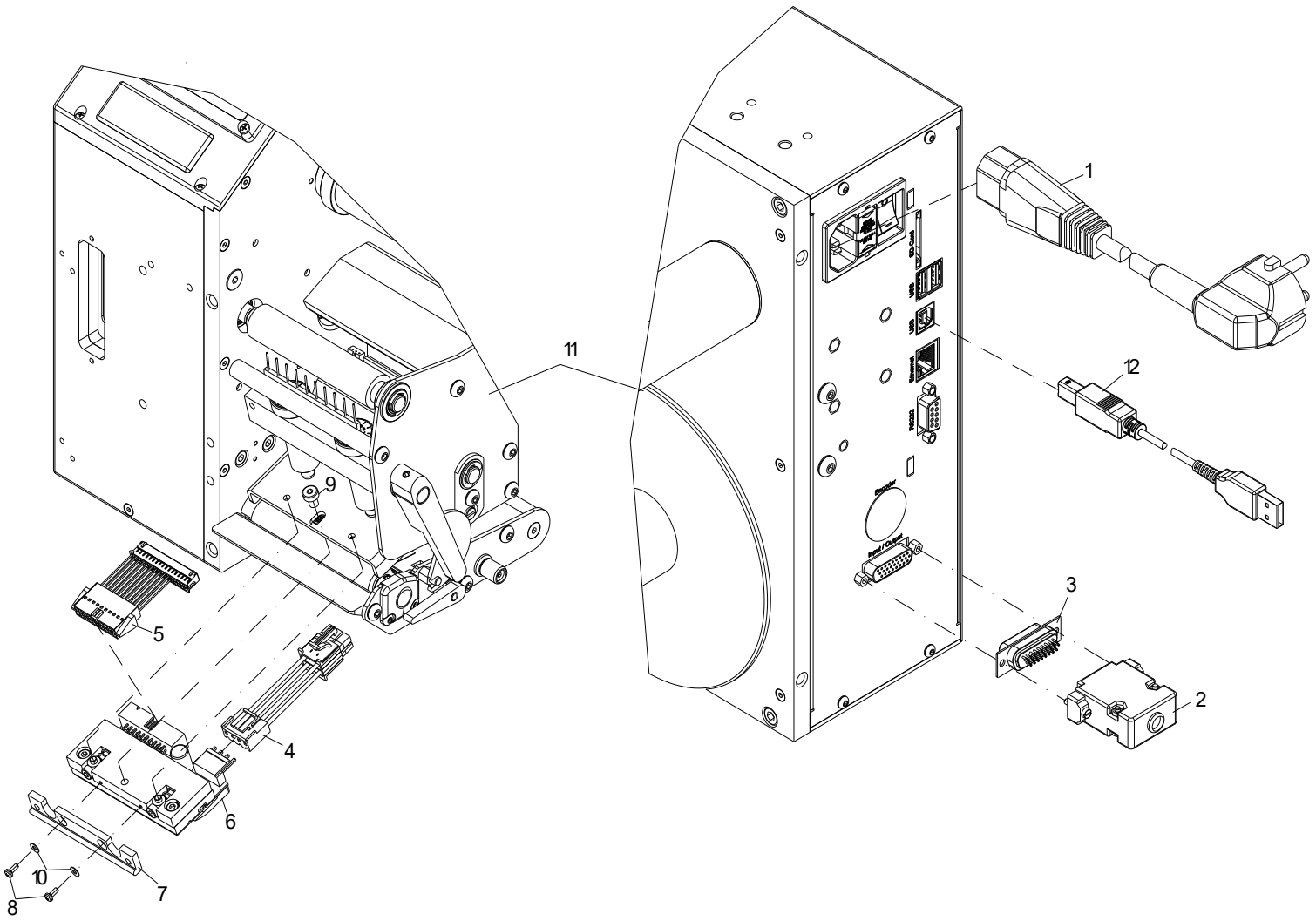

90.74.200E

ILX V 54-12 re/Sp/Aufw/TT

Pos	Artikelnr.	Bezeichnung1	Bezeichnung2	Menge
1	24.01.012	Netzkabel 2m schwarz 3x 0,75mm²		1
2	25.04.016	Posthaube 15-pol/26-pol HD metallisiert		1
3	25.04.046	SUB-D 26-pol HD Stift Lötkelch		1
4*	28.74.189	Druckkopfkabel Power ILX V 54/56		1
5*	28.83.103E	Druckkopfkabel Signal SPX V/ILX V	54/56/80/81/103/108	1
6*	37.04.3541	Thermodruckkopf 54-12	ILX V OCTAVO inkl. Zwischenlage	1
7	45.74.101	Führung ILS 5X/ILX 5X		1
8	48.14.105V	X-SL LK A2 rostfrei M2 x 5 DIN7985		2
9	48.20.406V	Inbus A2 rostfrei M4 x 6 DIN7984	mit niedrigem Kopf	1
10	50.01.009V	U-Scheibe A2 rostfrei M2 DIN125A		2
11	71.74.600E	Druckmechanik ILX V 5X re/Sp/Aufw/TT		1
12	89.02.002	Datenkabel USB 1,8m St. A auf St. B		1

*empfohlenes Ersatzteil

71.74.650E

Druckmechanik ILX V 5X li/Sp/Aufw/TT

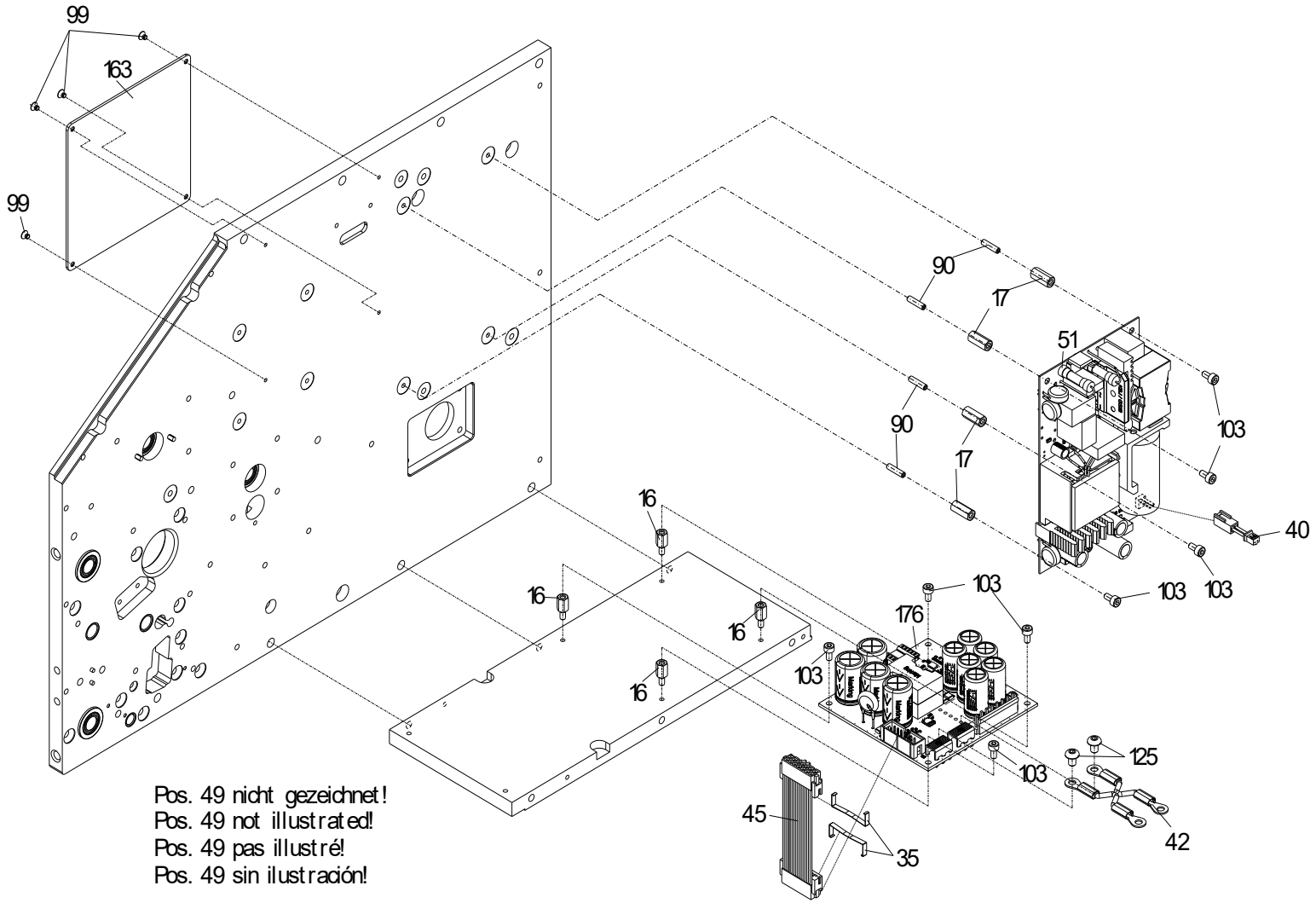

71.74.650E

Druckmechanik ILX V 5X li/Sp/Aufw/TT

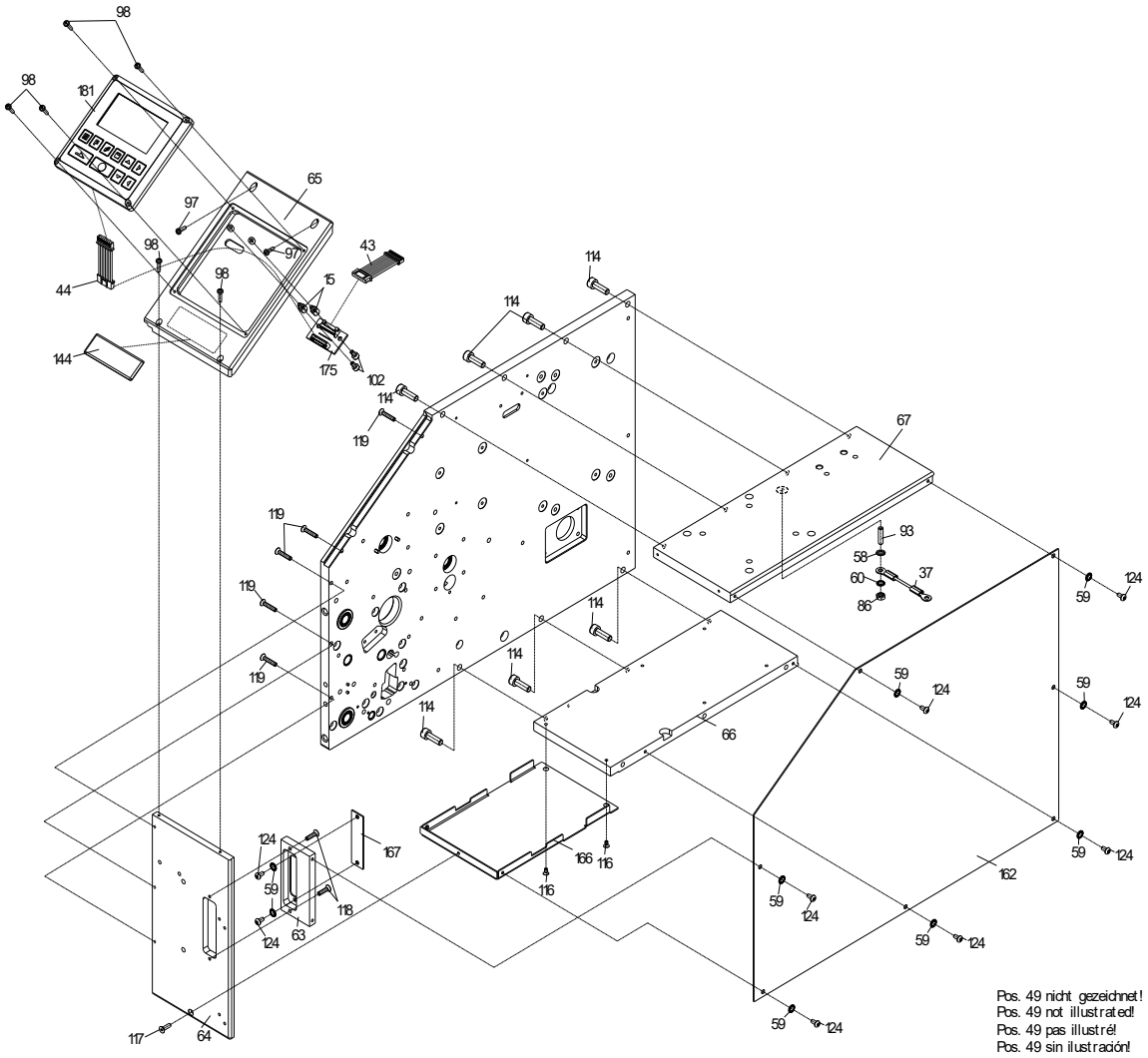

71.74.650E

Druckmechanik ILX V 5X li/Sp/Aufw/TT

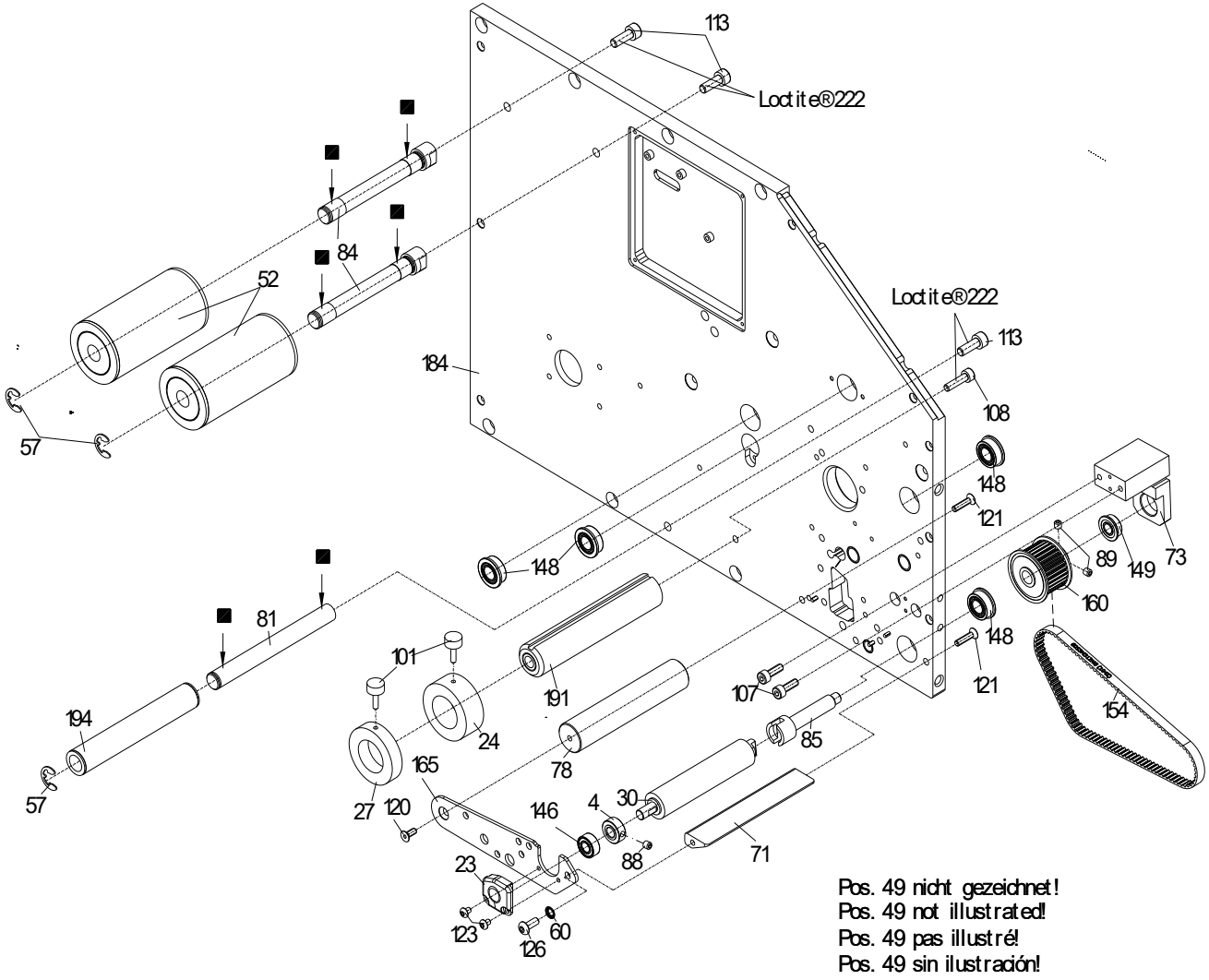

Pos. 49 nicht gezeichnet!
Pos. 49 not illustrated!
Pos. 49 pas illustré!
Pos. 49 sin ilustración!

71.74.650E

Druckmechanik ILX V 5X li/Sp/Aufw/TT

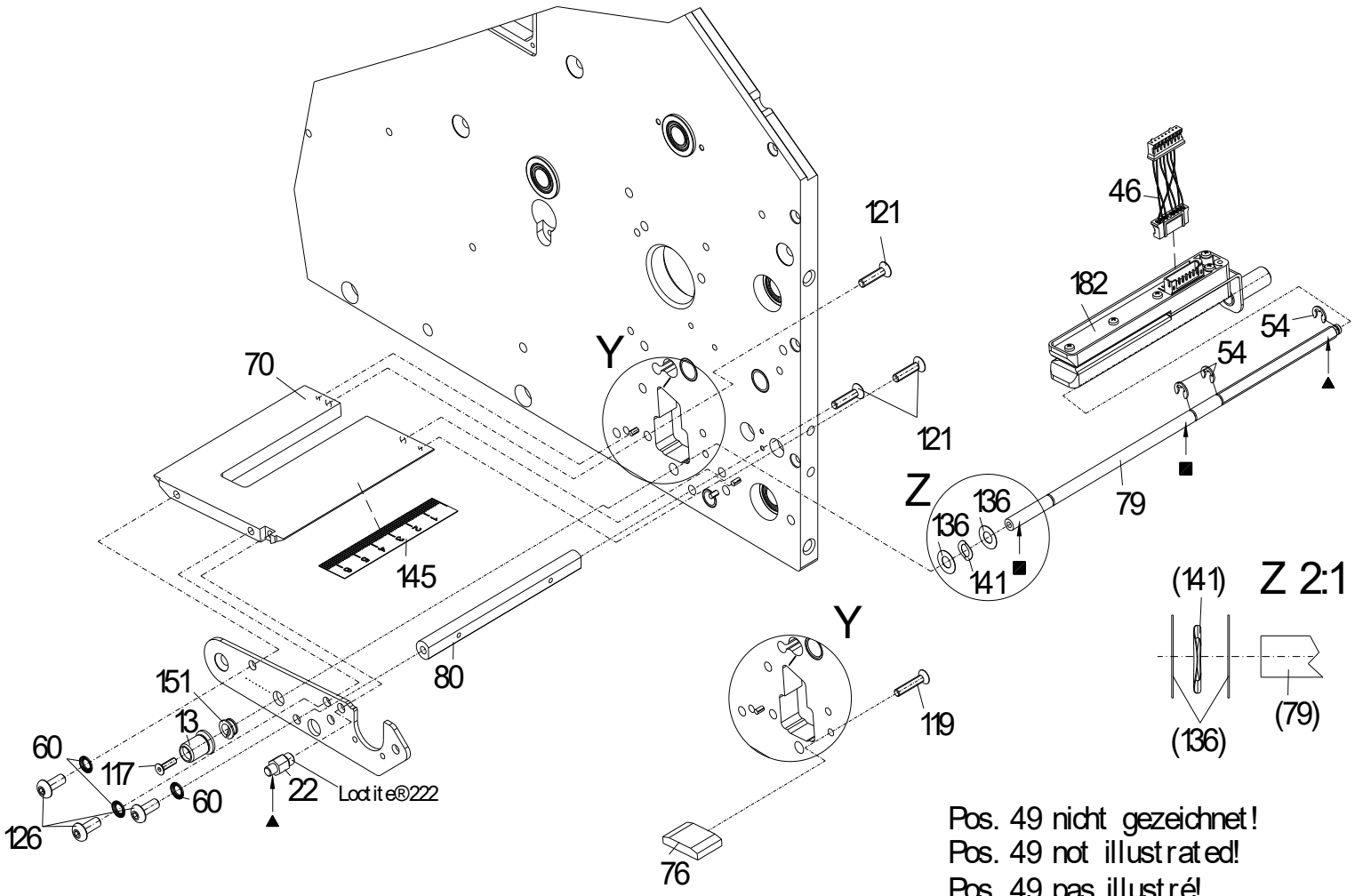

Pos. 49 nicht gezeichnet!
Pos. 49 not illustrated!
Pos. 49 pas illustré!
Pos. 49 sin ilustración!

71.74.650E

Druckmechanik ILX V 5X li/Sp/Aufw/TT

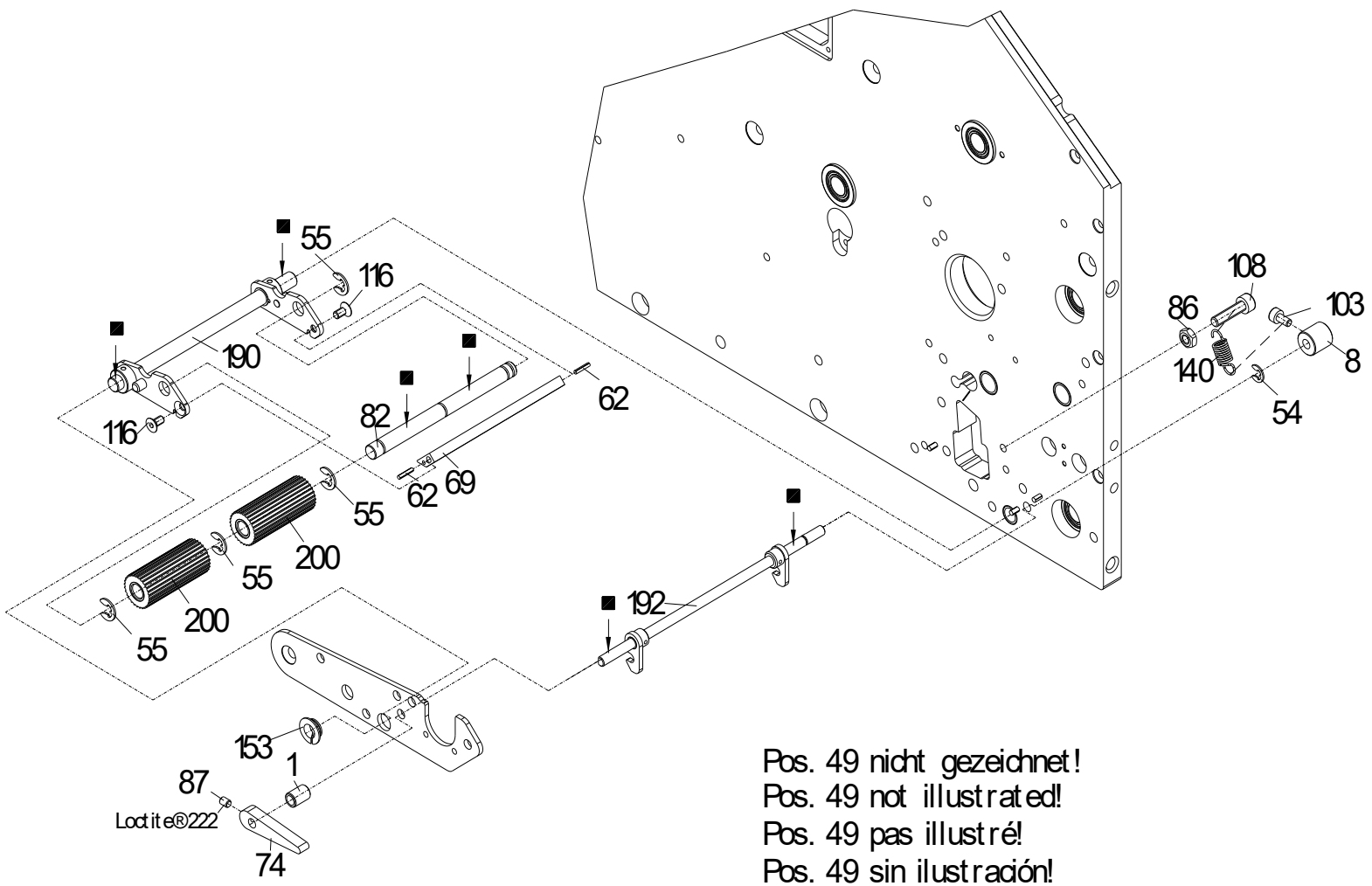

Pos. 49 nicht gezeichnet!
Pos. 49 not illustrated!
Pos. 49 pas illustré!
Pos. 49 sin ilustración!

71.74.650E

Druckmechanik ILX V 5X li/Sp/Aufw/TT

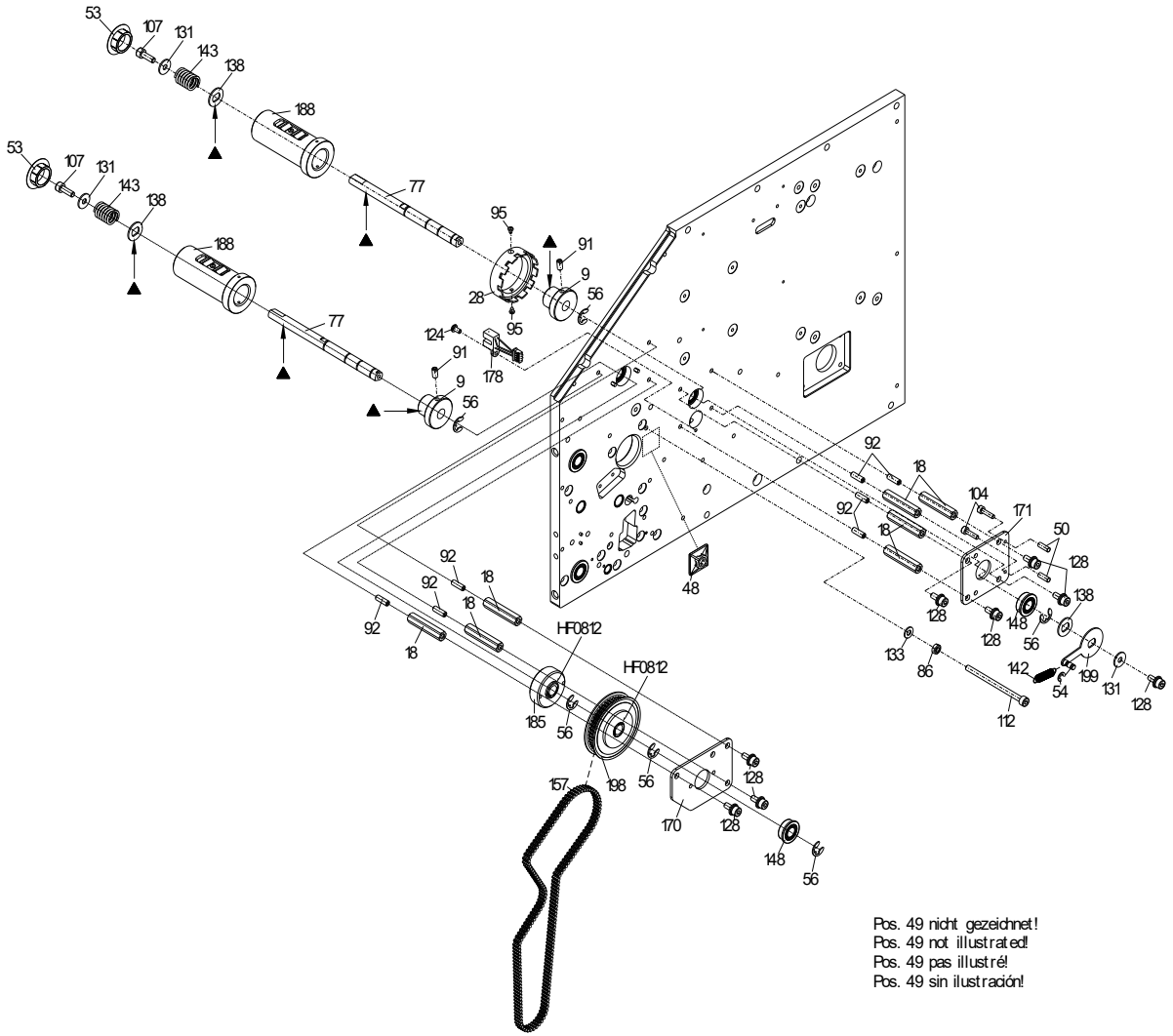

Pos. 49 nicht gezeichnet!
Pos. 49 not illustrated!
Pos. 49 pas illustré!
Pos. 49 sin ilustración!

71.74.650E

Druckmechanik ILX V 5X li/Sp/Aufw/TT

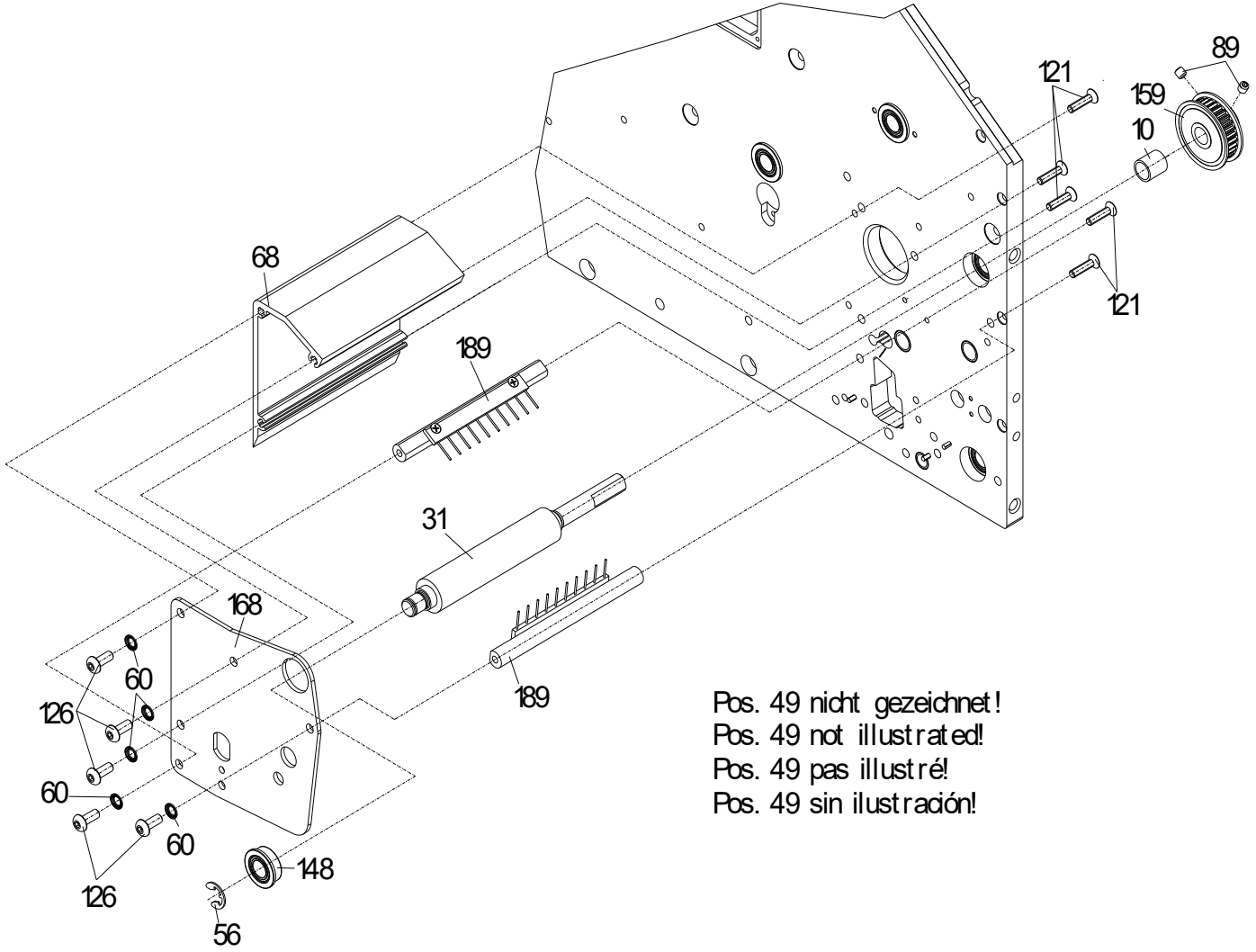

71.74.650E

Druckmechanik ILX V 5X li/Sp/Aufw/TT

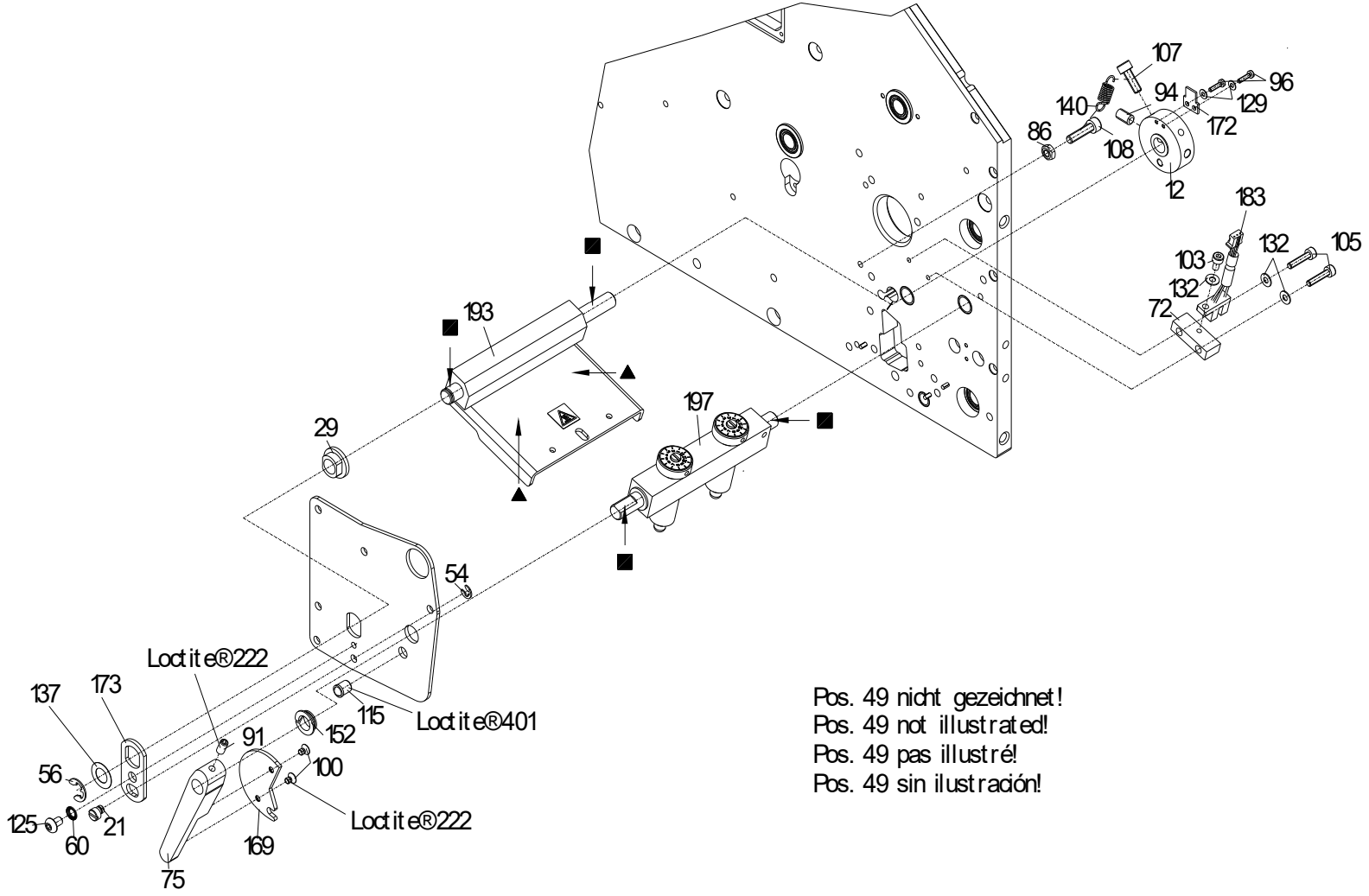

Pos. 49 nicht gezeichnet!
Pos. 49 not illustrated!
Pos. 49 pas illustré!
Pos. 49 sin ilustración!

71.74.650E

Druckmechanik ILX V 5X li/Sp/Aufw/TT

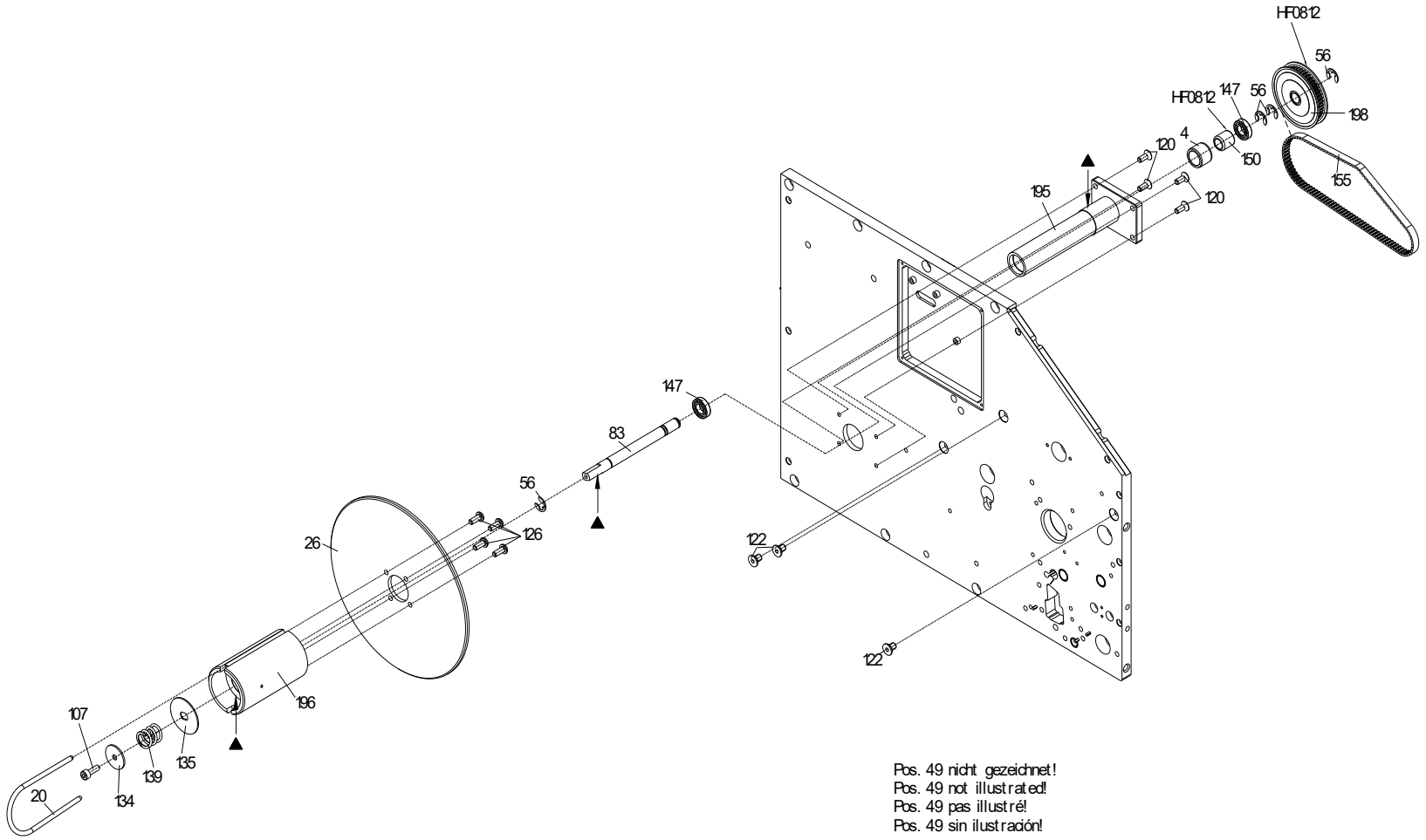

Pos. 49 nicht gezeichnet!
Pos. 49 not illustrated!
Pos. 49 pas illustré!
Pos. 49 sin ilustración!

71.74.650E

Druckmechanik ILX V 5X li/Sp/Aufw/TT

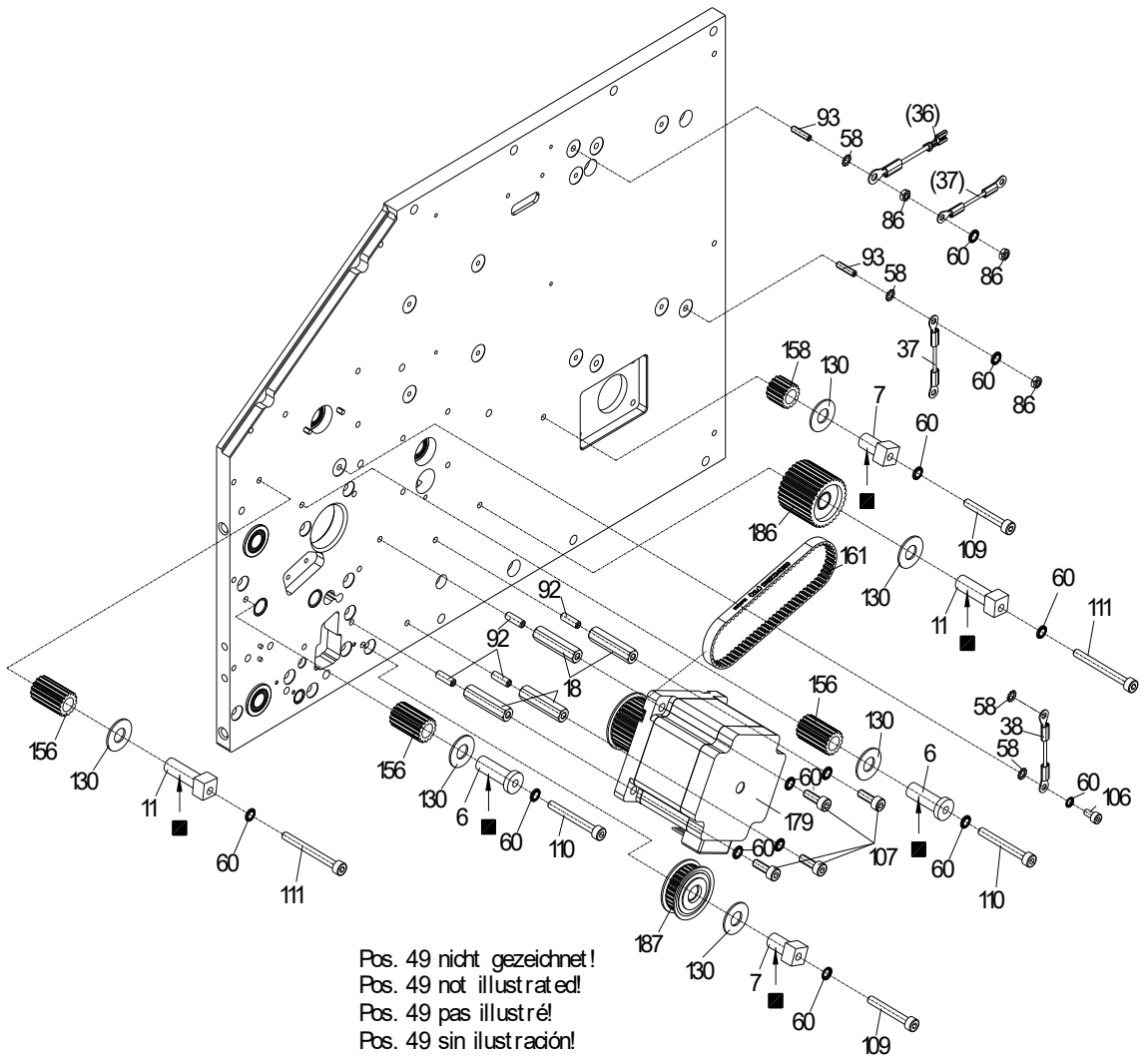

71.74.650E

Druckmechanik ILX V 5X li/Sp/Aufw/TT

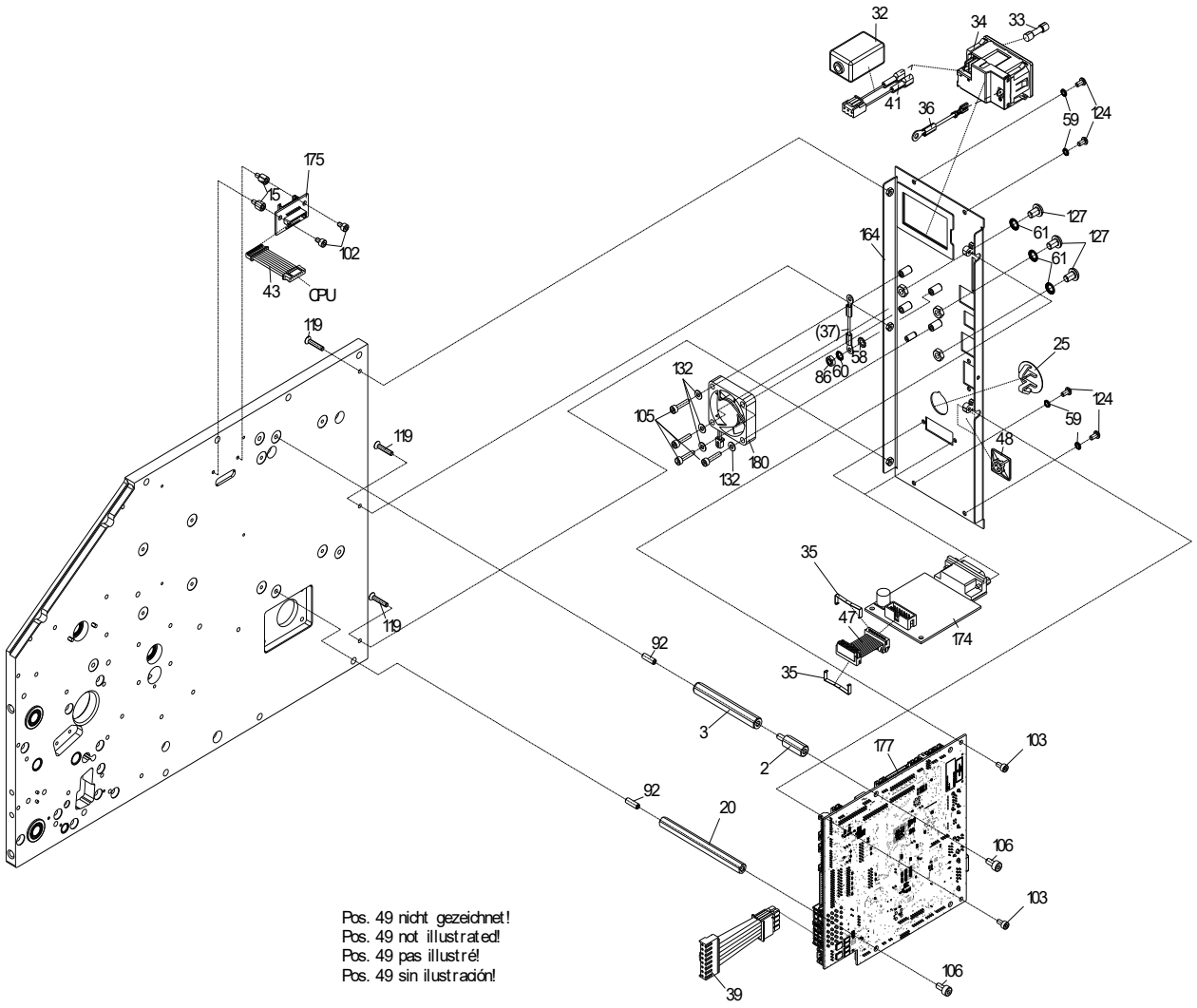

71.74.650E

Druckmechanik ILX V 5X li/Sp/Aufw/TT

Pos	Artikelnr.	Bezeichnung1	Bezeichnung2	Menge
1	10.40.039	Distanzring IDS 2x/DESCO LS/SPE SP		1
2	10.41.42002	Kunststoff-Abstandsbolzen M4 x 20mm I/A (10/8)		1
3	10.41.465	Kunststoff-Abstandsbolzen M4 x 65 I/I		1
4	10.55.060	Buchse für Freilauf VARIO/ILX 5X/8X/10X		1
5	10.74.030E	Stellring ILX V/Spectra V/SPX V		1
6	10.83.015	Lagerbuchse		2
7*	10.87.020	Exzenterlager	VARIO/SPE/SPX//VITA/ILS/ILX/FLEXICODE	2
8	10.87.505	Spannring SPE 104/106/108/ILX 10X		1
9	10.88.001	Lagerbuchse TCR	SPECTRA/SPE/DPM/SPX/VITA/FLEXICODE/ILX/2xALP	2
10	10.88.015	Distanzhülse	SPECTRA/SPE/VARIO/SPX/VITA	1
11*	10.88.020	Exzenterlager	SPECTRA/SPE/SPX/VITA/6x DUOPRINT/ILX	2
12	10.88.025	Lagerring SPECTRA/SPE/SPX/ILX		1
13	10.88.036	Rändelknopf grün SPECTRA II/SPE II/SPX II		1
14	12.41.30602	Abstandsbolzen M3 x 6 I/A (3/5)	Edelstahl SW 5,5, Sonder-Außengewindelänge 5mm	4
15	12.41.30802	Abstandsbolzen M3 x 8 I/A (5/6)	Edelstahl SW 5,5	4
16	12.41.31301	Abstandsbolzen M3 x 13 I/I	Edelstahl SW 5,5	4
17	12.41.43001	Abstandsbolzen M4 x 30 I/I (9/9)	Edelstahl SW 7	4
18	12.41.43481	Abstandsbolzen M4 x 34,8 I/I (9/9)	Edelstahl SW 7	7
19	12.41.48501	Abstandsbolzen M4 x 85 I/I (9/9)	Edelstahl SW 7	1
20	12.74.101	Spange ILX 5X		1
21*	12.88.030	Exzenterbolzen SPECTRA/SPE/SPX		1
22	12.88.035	Raststift SPECTRA/SPE/SPX/FLEXICODE		1
23	16.56.045	Lagerstück	VARIO/SPECTRA/ILX/SPE II/SPX V	1
24	16.74.006	Etikettenführung innen ILX 10X/SPE II/SPX II		1
25	16.74.010	Verschlussstopfen 18,4-20,6 schwarz		1
26	16.74.070	Scheibe ILX		1

*empfohlenes Ersatzteil

71.74.650E

Druckmechanik ILX V 5X li/Sp/Aufw/TT

Pos	Artikelnr.	Bezeichnung1	Bezeichnung2	Menge
27	16.87.005	Etikettenführung SPE/SPX/DUOPR./ILS/ILX		1
28	16.88.055	Schaltrolle	SPECTRA/SPE/DPM/VARIO/SPX/VITA/FLEXICODE/ALP	1
29	16.88.070	Gleitlager SPECTRA/SPE/SPX/ALP		1
30	18.74.103E	Andruckwalze 52 Shore A schwarz	ILX V 5X	1
31*	18.74.110E	Andruckwalze 42 Shore A schwarz	ILX V 5X	1
32	22.52.001	Ferrit mit Kunststoffgehäuse	2x COMPA II/VITA I/ILS/ILX/SPX II	1
33*	24.02.012	Feinsicherung 5AT 5x20 Glasrohr		1
34	24.04.001	Gerätestecker m. 1-pol Sicherungshalter + Schalter		1
35	25.14.098	Haltebügel für Buchsenstecker 14pol.		4
36	28.30.089	Schutzleiter 195mm Ö4/F4.8		1
37	28.30.096	Schutzleiter 100mm Ö4/Ö4		2
38	28.30.505	Massekabel 170mm Ö4/Ö4		1
39*	28.42.004	Verbindungskabel 24V Eingang/CPU COMPA V/ILX V		1
40*	28.57.539	Verbindungskabel Lüfterspannung NT/CPU	DYNACODE V/ILX V	1
41	28.74.006B	Netzeingangskabel ILX / VITA V/VARIO V/SPECTRA V		1
42*	28.74.009	Verbindungskabel NT-DC/DC Wandler ILX V		1
43	28.74.040A	Verbindungskabel Koppelpl./CPU 2x ILX		2
44	28.74.041A	Verbindungsk. Koppelpl./Bedieneinheit	ILX/LPM II/SPE II	1
45*	28.74.049	Verbindungskabel DC/DC Wandler-CPU ILX V		1
46	28.81.005	Kabel für Lichtschranke Etiketten	DUOPRINT / SPX II / ILX V	1
47	28.83.052A	Verbindungskabel I/O-CPU SPX II/VITA V/ILX V		1
48	35.01.001	Befestigungssockel selbstklebend 19x19mm sw	Für Kabelbinder	2
49	35.01.002	Kabelbinder 100 x 2,5mm schwarz		18
50	35.04.004	Schrumpfschlauch UL 2:1 / 3,2mm schwarz		0,02m
51*	37.39.401	Netzteil Meanwell LOP-400-48	ILX 10X / ILX V 5X/8X/10X	1
52	37.74.190	Tragrolle ILX V 5X	klareloxiert mit schwarzen Flanschlagern	2

*empfohlenes Ersatzteil

71.74.650E

Druckmechanik ILX V 5X li/Sp/Aufw/TT

Pos	Artikelnr.	Bezeichnung1	Bezeichnung2	Menge
53	37.89.015	Verschlussstopfen universal	VS 170058 sw	2
54	40.01.003V	Wellensicherung A2 rostfrei 3,2mm DIN6799	BZ-Sicherung magaziniert	6
55	40.01.004V	Wellensicherung A2 rostfrei 4mm DIN6799	BZ-Sicherung magaziniert	5
56	40.01.006V	Wellensicherung A2 rostfrei 6mm DIN6799	BZ-Sicherung magaziniert	12
57	40.01.007V	Wellensicherung A2 rostfrei 7mm DIN6799		3
58	41.02.002V	Fächerscheibe A2 rostfrei M4 DIN6798		6
59	41.03.003V	Schnorr-Sicherung M3 S-A2 rostfrei		13
60	41.03.004V	Schnorr-Sicherung M4 S-A2 rostfrei		25
61	41.03.005V	Schnorr-Sicherung M5 S-A2 rostfrei		3
62	42.02.003	Kegelkerbstift 1,5 x 8 S1 DIN 1471		2
63	45.74.020	Distanzstück für D-SUB-Stecker ILX		1
64	45.74.029E	Frontplatte ILX V links		1
65	45.74.038E	Frontplatte oben ILX V links		1
66	45.74.040E	Deckplatte unten ILX V		1
67	45.74.048E	Deckplatte oben ILX V links		1
68	45.74.100E	Profil oben 88 mm ILX V 5X		1
69	45.74.116E	Strebe grün ILX V 5X		1
70	45.74.121E	Zwischenplatte ILX V 5X links		1
71	45.74.155E	Spendepfeiler ILX V 5X		1
72	45.81.020	Distanzstück	DUOPRINT/SPX II/SPECTRA II/LPM II/ILX 10X/SPE II	1
73	45.87.012C	Lager f. Druckwalze 2x SPE II/1x ILX V/1x SPX V		1
74	45.87.511	Rasthebel grün ILX 10X/SPE II		1
75	45.88.026	Andruckhebel grün SPECTRA II/ILX 10X/SPE II/SPX II		1
76	45.88.035	Anschlag SPECTRA/SPE/SPX/ILX 10X		1
77	46.74.110E	TCR-Auf/Abwickelwelle 2 x ILX V 5X		2
78	46.74.111E	Distanzwelle	ILX V 5X	1

*empfohlenes Ersatzteil

71.74.650E

Druckmechanik ILX V 5X li/Sp/Aufw/TT

Pos	Artikelnr.	Bezeichnung1	Bezeichnung2	Menge
79	46.74.115E	Stellwelle ILX V 5X		1
80	46.74.120E	Bürstenwelle 2x ILX V 5X		1
81	46.74.140	Lagerwelle für Umlenkrolle ILX 5X		1
82	46.74.165E	Welle für Andruckrolle ILX V 5X		1
83	46.74.170E	Lagerwelle ILX V 5X		1
84	46.74.190E	Lagerwelle f. Rolle ILX V 5X		2
85	46.88.033E	Antriebswelle SPECTRA V/ILX V/SPX V		1
86	47.05.001V	6kt-Mutter A2 rostfrei M4 DIN934		8
87	48.10.004V	GST A2 rostfrei M3 x 4 DIN913		1
88	48.10.005V	GST A2 rostfrei M4 x 4 DIN913		1
89	48.10.005V-P	GST A2 rostfrei M4 x 4 DIN913	Gewindebeschichtung Tuflok® Fleck	4
90	48.10.007V	GST A2 rostfrei M3 x 12 DIN913		4
91	48.10.408V	GST A2 rostfrei M4 x 8 DIN913		3
92	48.10.412V	GST A2 rostfrei M4 x 12 DIN913		13
93	48.10.416V	GST A2 rostfrei M4 x 16 DIN913		3
94	48.10.510V	GST A2 rostfrei M5 x 10 DIN913		1
95	48.13.212	EJOT PT Schraube VZ KA 22 x 4,5 WN1412 H		2
96	48.14.108V	X-SL LK A2 rostfrei M2 x 8 DIN7985		2
97	48.14.208V	X-SL LK A2 rostfrei M2,5 x 8 DIN7985		2
98	48.14.210V	X-SL LK A2 rostfrei M2,5 x 10 DIN7985		6
99	48.15.204V	X-SL SK A2 rostfrei M2,5 x 4 DIN965		4
100	48.15.304V	X-SL SK A2 rostfrei M3 x 4 DIN965		2
101	48.16.020	Rändelschraube M3 x 12 grün	Kopf ähnlich RAL 6024 (verkehrsgrün)	2
102	48.16.304V	Inbus A2 rostfrei M3 x 4 DIN912		4
103	48.16.306V	Inbus A2 rostfrei M3 x 6 DIN912		12
104	48.16.310V	Inbus A2 rostfrei M3 x 10 DIN912		2

*empfohlenes Ersatzteil

71.74.650E

Druckmechanik ILX V 5X li/Sp/Aufw/TT

Pos	Artikelnr.	Bezeichnung1	Bezeichnung2	Menge
105	48.16.314V	Inbus A2 rostfrei M3 x 14 DIN912		6
106	48.16.406V	Inbus A2 rostfrei M4 x 6 DIN912		3
107	48.16.412V	Inbus A2 rostfrei M4 x 12 DIN912		10
108	48.16.416V	Inbus A2 rostfrei M4 x 16 DIN912		3
109	48.16.430V	Inbus A2 rostfrei M4 x 30 DIN912		2
110	48.16.435V	Inbus A2 rostfrei M4 x 35 DIN912		2
111	48.16.440V	Inbus A2 rostfrei M4 x 40 DIN912		2
112	48.16.460V	Inbus A2 rostfrei M4 x 60 DIN912		1
113	48.16.514V	Inbus A2 rostfrei M5 x 14 DIN912		3
114	48.16.516V	Inbus A2 rostfrei M5 x 16 DIN912		7
115	48.18.020	Federndes Druckstück D=6	glatte Ausführung, Kunststoff, schwarz	1
116	48.19.306V	SK Inbus rostfrei A2 M3 x 6 DIN7991		4
117	48.19.310V	SK Inbus rostfrei A2 M3 x 10 DIN7991		2
118	48.19.312V	SK Inbus rostfrei A2 M3 x 12 DIN7991		2
119	48.19.316V	SK Inbus rostfrei A2 M3 x 16 DIN7991		9
120	48.19.410V	SK Inbus rostfrei A2 M4 x 10 DIN7991		5
121	48.19.416V	SK Inbus rostfrei A2 M4 x 16 DIN7991		10
122	48.19.508	SK Inbus VZ M5 x 8 DIN7991		3
123	48.24.304V	LK Inbus A2 rostfrei M3 x 4 ISO7380	Linsenkopfschraube mit Innensechskant	2
124	48.24.306V	LK Inbus A2 rostfrei M3 x 6 ISO7380	Linsenkopfschraube mit Innensechskant	14
125	48.24.406V	LK Inbus A2 rostfrei M4 x 6 ISO7380	Linsenkopfschraube mit Innensechskant	3
126	48.24.410V	LK Inbus A2 rostfrei M4 x 10 ISO7380	Linsenkopfschraube mit Innensechskant	13
127	48.24.508V	LK Inbus A2 rostfrei M5 x 8 ISO7380	Linsenkopfschraube mit Innensechskant	3
128	48.26.410V	Kombischraube Inbus A2 rostfrei M4 x 10	mit Federring DIN127 u. U-Scheibe DIN125	8
129	50.01.009V	U-Scheibe A2 rostfrei M2 DIN125A		2
130	50.01.012	U-Scheibe A2 rostfrei 18 x 8,15 x 1,0		6

*empfohlenes Ersatzteil

71.74.650E

Druckmechanik ILX V 5X li/Sp/Aufw/TT

Pos	Artikelnr.	Bezeichnung1	Bezeichnung2	Menge
131	50.01.046V	U-Scheibe A2 rostfrei M4 DIN9021		3
132	50.01.057V	U-Scheibe A2 rostfrei 3,2 DIN125A		7
133	50.01.065V	U-Scheibe A2 rostfrei 4,3 DIN125A		1
134	50.01.096V	U-Scheibe A2 rostfrei 4,3 x 20 x 1,25		1
135	50.15.005	Bremsscheibe SPECTRA/VARIO/VITA/ILS/ILX	DESCO/IDS/OPTIMO/DUOPRINT	1
136	50.50.502	Passscheibe 5 x 10 x 0,2 DIN988		2
137	50.50.802	Passscheibe 8 x 14 x 0,2 DIN988		1
138*	50.88.001	Mitnehmerscheibe SPECTRA/SPE/SPX/	DPMIII/VARIO II/VITA/ILS/FLEXICODE/DPM IV/2x ALP	3
139*	52.01.007	Druckfeder	SPECTRA/SPE/VARIO/PR25/26/28/45/48/49/ILX	1
140	52.02.048	Zugfeder DESCO/SPE SP/ILX 10X/SPE II		2
141	52.04.006	Federscheibe gewellt	Di=5,2 / Da=8,2 / t=0,1	1
142*	52.56.010	Zugfeder 1.4310 d=0,4 De=5,4 Lo=23,7		1
143*	52.88.005	Druckfeder	SPECTRA/DPM/SPE/VARIO/SPX/VITA/FLEXICODE/ALP	2
144	55.03.020	Schriftzug "Valentin"	3D-Etikett	1
145	55.10.001	Skala selbstklebend		1
146*	57.01.002	Rillenkugellager 686-2Z		1
147*	57.01.005	Rillenkugellager S 688-2Z / B=5mm		2
148*	57.01.007	Rillenkugellager SF 688-2Z		7
149*	57.01.008	Rillenkugellager SF 686-2Z		1
150*	57.01.015	Hülsenfreilauf HF 0812		1
151*	57.02.105	IGLIDUR-Clips-Lager MCM-05-02 SPECTRA		1
152*	57.02.108	IGLIDUR-Clips-Lager MCM-08-02 SPECTRA		1
153*	57.28.005	Clips-Lager PICA 2x/DPMIII/SPE/VITA/ILS		1
154	59.74.312	Zahnriemen 60S3M312NG (104Z) ILX		1
155	59.74.336	Zahnriemen 60S3M336NG (112Z)		1
156	59.83.0152	Zahnriemenrad 15S3M		3

*empfohlenes Ersatzteil

71.74.650E

Druckmechanik ILX V 5X li/Sp/Aufw/TT

Pos	Artikelnr.	Bezeichnung1	Bezeichnung2	Menge
157*	59.87.481	Zahnriemen 60DS3M480NG (160Z)	SPE/SPECTRA 107/160/DUOPRINT/ILX 10X/SPX V	1
158	59.88.019A	Zahnriemenrad 19S3M SPECTRA II / ILX V		1
159	59.88.032	Zahnriemenrad 30S3M d=8 / b=7	SPECTRA/SPE/SPX/VITA/FLEXICODE/ALP	1
160	59.88.033	Zahnriemenrad 30S3M d=8 / b=17	SPECTRA/SPE/SPX/VITA/ILX/VARIO V	1
161*	59.88.225	Zahnriemen 60S3M225NG (75Z) SPECTRA II+V/ILX V		1
162	67.74.009E	Deckel ILX V links		1
163	67.74.015	Abdeckung Displayeinheit ILX		1
164	67.74.019E	Rückwand ILX V links		1
165	67.74.038	Lagerplatte unten ILX links		1
166	67.74.048E	Bodenblech ILX V		1
167	67.74.050	Abdeckung Schnittstelle ILS/SPX II/2x ILX		1
168	67.83.018	Lagerplatte oben SPX links/ILX 10X li./SPE II li.		1
169	67.87.038	Riegel links SPE/SPX/ILX 10X li./LPM II		1
170	67.88.030	Lagerplatte TCR-Aufwicklung	SPECTRA I/II/SPE/VARIO/SPX/VITA/ILX V	1
171	67.88.035	Lagerplatte TCR-Abwicklung	SPECTRA I/SPE/SPX/VITA/ILX/VARIO	1
172	67.88.065	Schaltblech SPECTRA/SPE/SPX		1
173	67.88.080	Stellblech SPECTRA/SPE/SPX		1
174*	70.39.005	Spende-I/O kpl. SH3/Octavo		1
175	70.39.080	Koppel-Platine 2x ILX/1x LPM II		2
176*	70.39.410	DC/DC Wandler DK-Spannung 48/24V ILX V		1
177*	70.74.0070	CPU kpl. ILX V		1
178	71.56.008	Lichtschranke TCR kpl.	VITA II/VARIO III/PICA V/ILX V/SPX V	1
179	71.74.001E	Schrittmotor Vorschub kpl. ILX V		1
180*	71.74.045E	Lüfter kpl. ILX V		1
181	71.74.070	Displayeinheit /Folientastatur ILX	vormontiert	1
182*	71.83.019	Lichtschranke Etiketten DL kpl. SPX/ILX 10X/SPE II		1

*empfohlenes Ersatzteil

71.74.650E

Druckmechanik ILX V 5X li/Sp/Aufw/TT

Pos	Artikelnr.	Bezeichnung1	Bezeichnung2	Menge
183	71.88.015A	Lichtschranke Optimierung / TCR Rück-Stop kpl.	SPECTRA II/LPM II/SPE II/ILX V	1
184	72.74.009E	Trägerplatte kpl. ILX V links		1
185	72.74.010	Lagerring kpl.	ILS/ILX/SPECTRA II/LPM II/SPE II/VITA V/SPX V	1
186*	72.74.028	Zahnriemenrad kpl. ILX 10X		1
187	72.74.045	Zahnriemenrad kpl. ILX		1
188	72.74.110E	TCR-Auf/Abwickelrolle kpl. 2x ILX V 5X		2
189	72.74.120E	Bürstenwelle kpl. 2x ILX V 5X		2
190	72.74.125E	Andruckwelle kpl. ILX V 5X links		1
191	72.74.130E	Lagerpfeiler f. Etikettenführung ILX V 5X		1
192	72.74.135E	Riegelwelle kpl. ILX V 5X links		1
193	72.74.142E	Druckkopfhalter kpl. ILX V 5X links		1
194	72.74.144	Umlenkrolle kpl. ILX 5X		1
195	72.74.165E	Trägerplatte kpl. ILX V 5X		1
196	72.74.170	Aufwickelrolle Etik. ILS/ILX 5X		1
197	72.74.178E	Andruckwelle kpl. ILX V 5X links		1
198	72.88.049	Zahnriemenrad kpl.	SPECTRA/SPE/SPX/FLEXICODE/ILX/ALP li.	2
199	72.88.070	Rückzugblech kpl.	SPECTRA/SPE/DPM III/VARIO/SPX/VITA/ILX/ALP	1
200*	72.88.520	Andruckrolle kpl. SPECTRA SP/SPE SP/ILX		2

*empfohlenes Ersatzteil

90.74.150E

ILX V 56-8 li/Sp/Aufw/TT

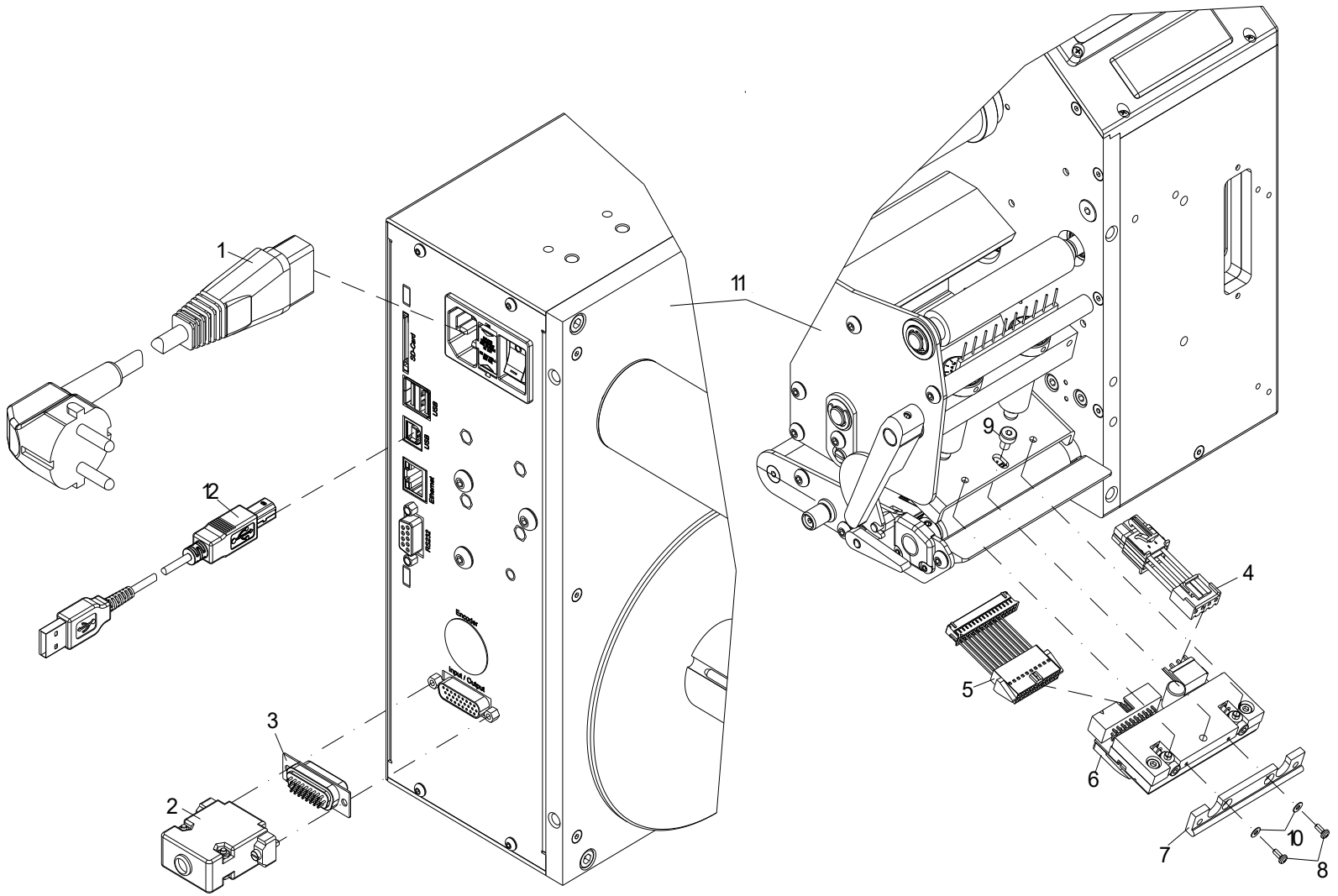

90.74.150E

ILX V 56-8 li/Sp/Aufw/TT

Pos	Artikelnr.	Bezeichnung1	Bezeichnung2	Menge
1	24.01.012	Netzkabel 2m schwarz 3x 0,75mm²		1
2	25.04.016	Posthaube 15-pol/26-pol HD metallisiert		1
3	25.04.046	SUB-D 26-pol HD Stift Lötkelch		1
4*	28.74.189	Druckkopfkabel Power ILX V 54/56		1
5*	28.83.103E	Druckkopfkabel Signal SPX V/ILX V	54/56/80/81/103/108	1
6*	37.04.3561	Thermodruckkopf 56-8	ILX V OCTAVO inkl. Zwischenlage	1
7	45.74.101	Führung ILS 5X/ILX 5X		1
8	48.14.105V	X-SL LK A2 rostfrei M2 x 5 DIN7985		2
9	48.20.406V	Inbus A2 rostfrei M4 x 6 DIN7984	mit niedrigem Kopf	1
10	50.01.009V	U-Scheibe A2 rostfrei M2 DIN125A		2
11	71.74.650E	Druckmechanik ILX V 5X li/Sp/Aufw/TT		1
12	89.02.002	Datenkabel USB 1,8m St. A auf St. B		1

*empfohlenes Ersatzteil

90.74.250E

ILX V 54-12 li/Sp/Aufw/TT

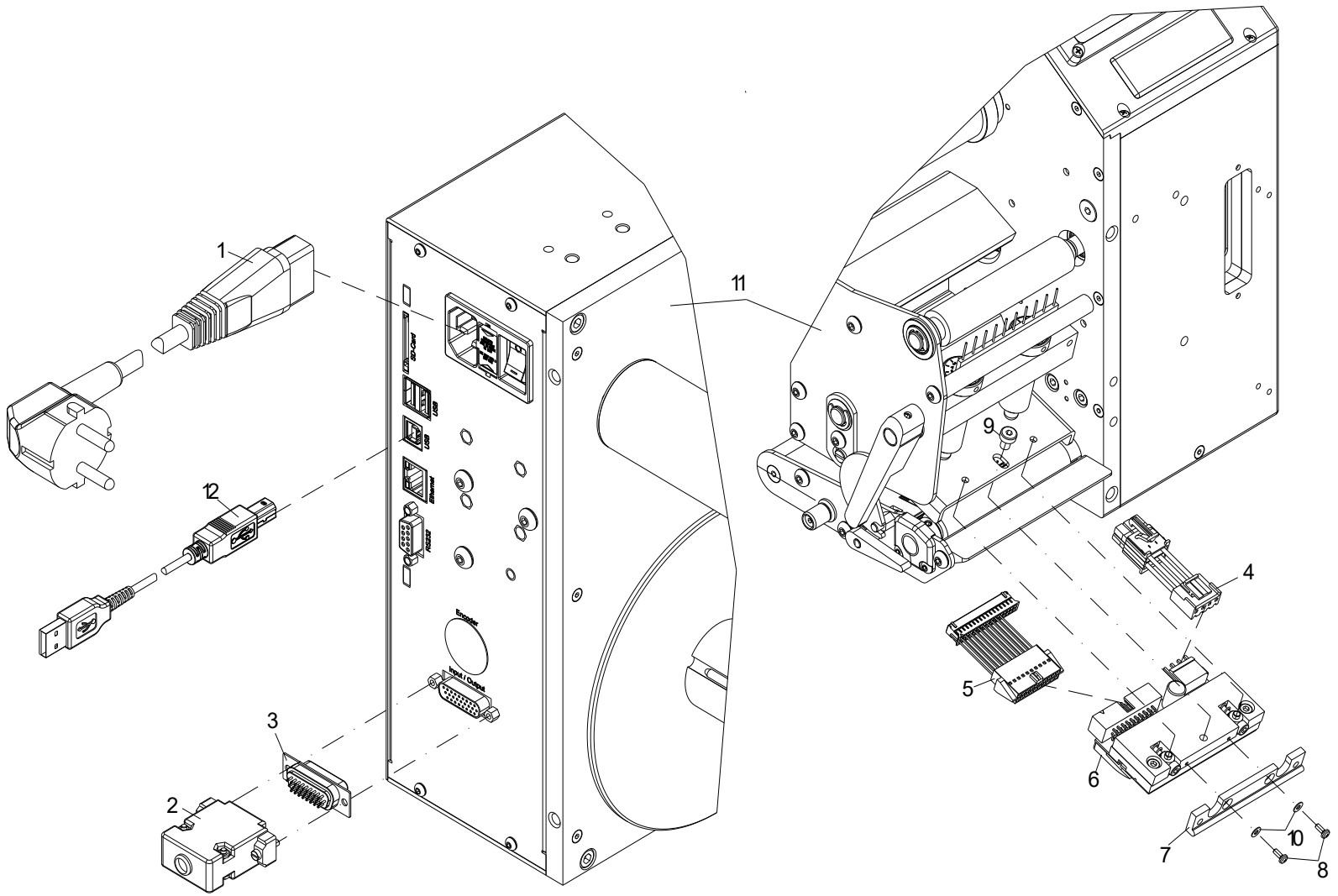

90.74.250E

ILX V 54-12 li/Sp/Aufw/TT

Pos	Artikelnr.	Bezeichnung1	Bezeichnung2	Menge
1	24.01.012	Netzkabel 2m schwarz 3x 0,75mm²		1
2	25.04.016	Posthaube 15-pol/26-pol HD metallisiert		1
3	25.04.046	SUB-D 26-pol HD Stift Lötkelch		1
4*	28.74.189	Druckkopfkabel Power ILX V 54/56		1
5*	28.83.103E	Druckkopfkabel Signal SPX V/ILX V	54/56/80/81/103/108	1
6*	37.04.3541	Thermodruckkopf 54-12	ILX V OCTAVO inkl. Zwischenlage	1
7	45.74.101	Führung ILS 5X/ILX 5X		1
8	48.14.105V	X-SL LK A2 rostfrei M2 x 5 DIN7985		2
9	48.20.406V	Inbus A2 rostfrei M4 x 6 DIN7984	mit niedrigem Kopf	1
10	50.01.009V	U-Scheibe A2 rostfrei M2 DIN125A		2
11	71.74.650E	Druckmechanik ILX V 5X li/Sp/Aufw/TT		1
12	89.02.002	Datenkabel USB 1,8m St. A auf St. B		1

*empfohlenes Ersatzteil

71.74.700E

Druckmechanik ILX V 8X re/Sp/Aufw/TT

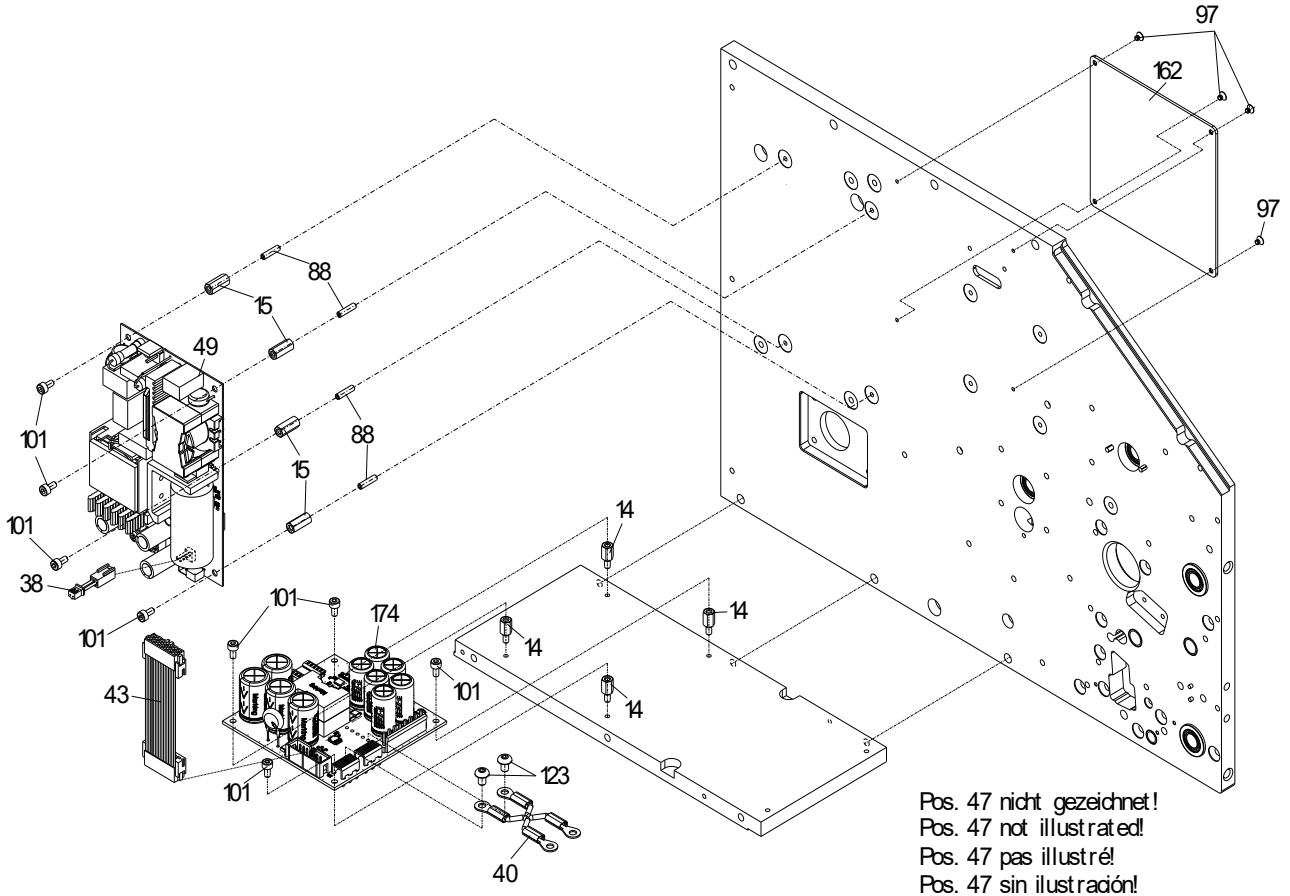

71.74.700E

Druckmechanik ILX V 8X re/Sp/Aufw/TT

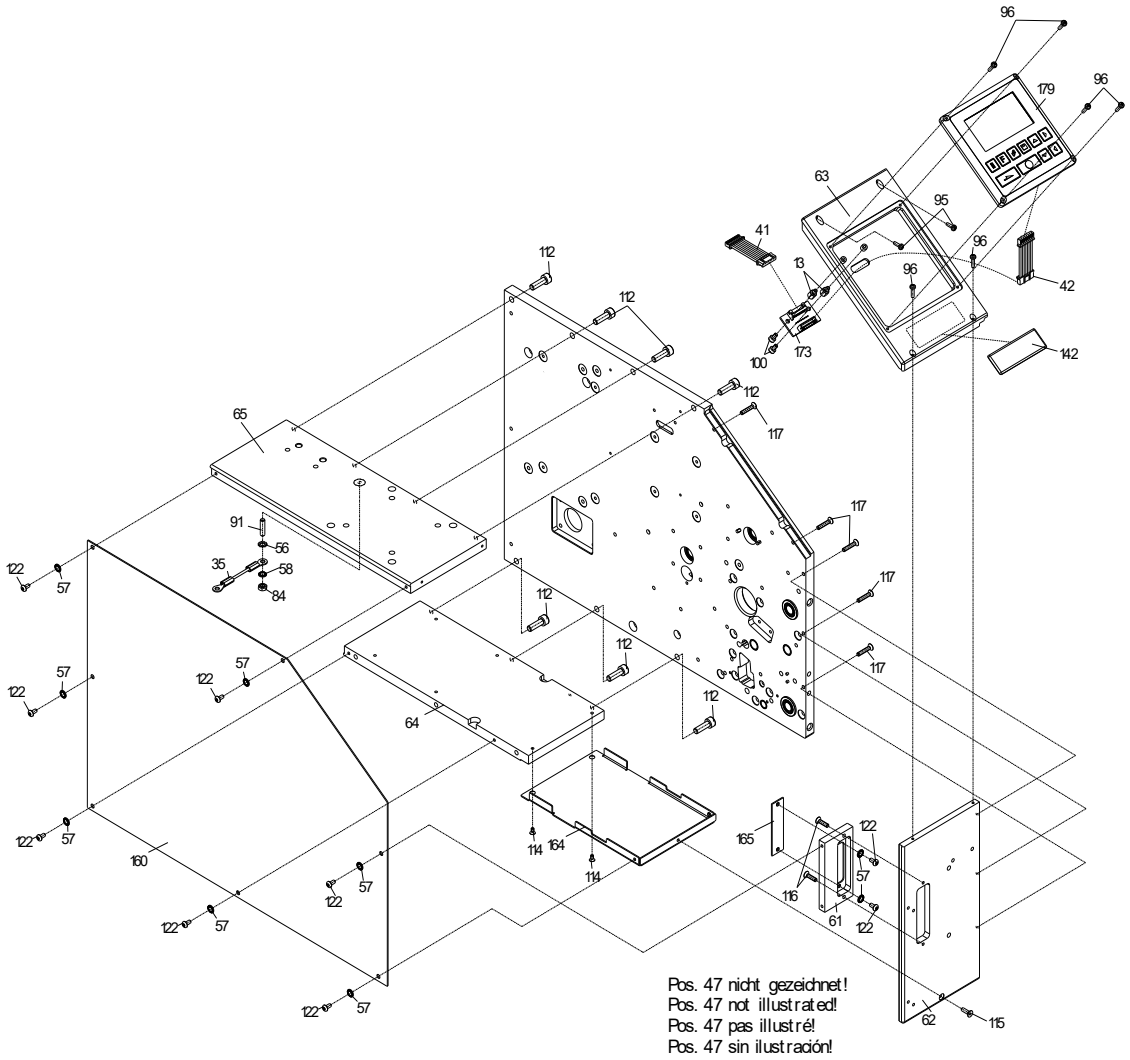

71.74.700E

Druckmechanik ILX V 8X re/Sp/Aufw/TT

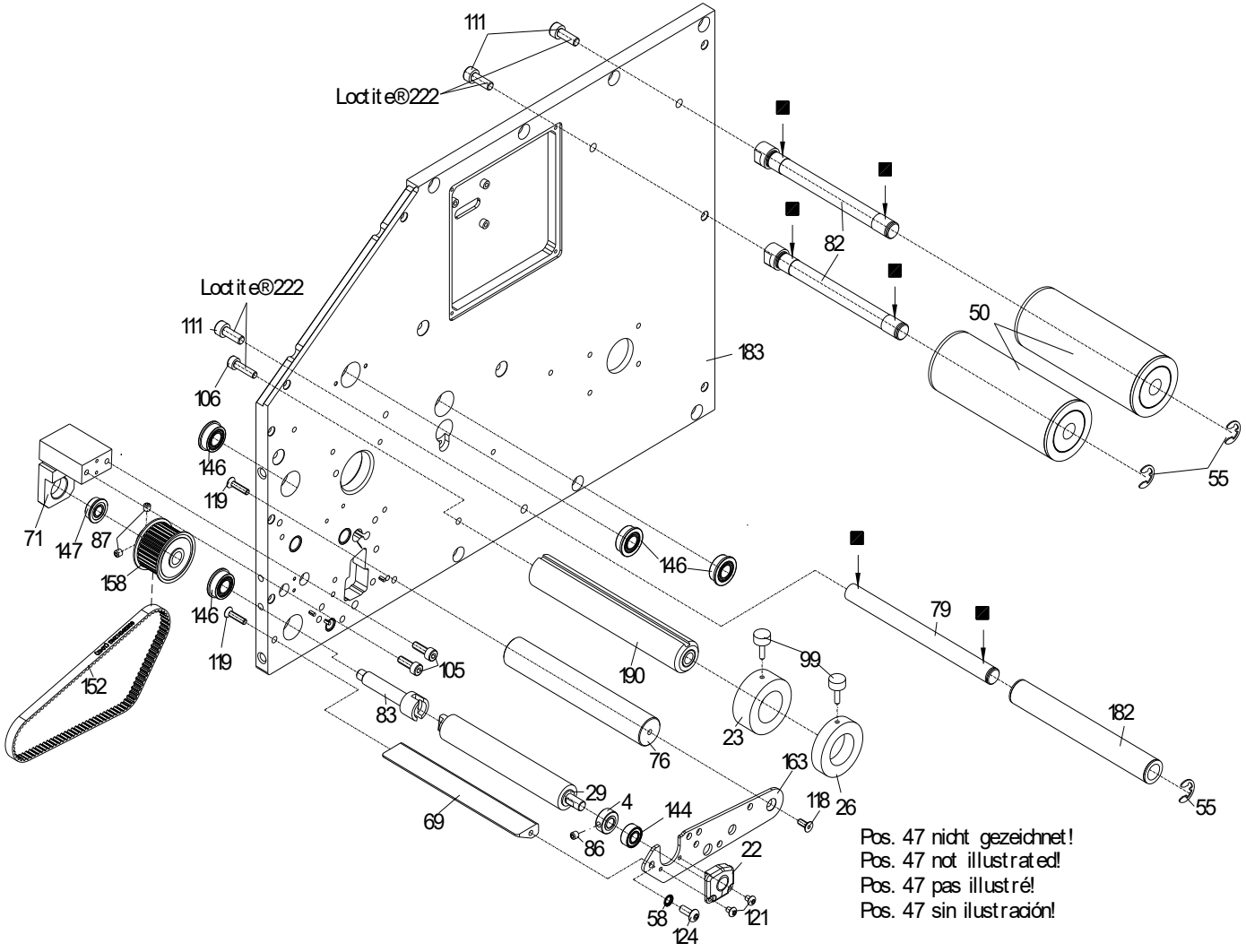

71.74.700E

Druckmechanik ILX V 8X re/Sp/Aufw/TT

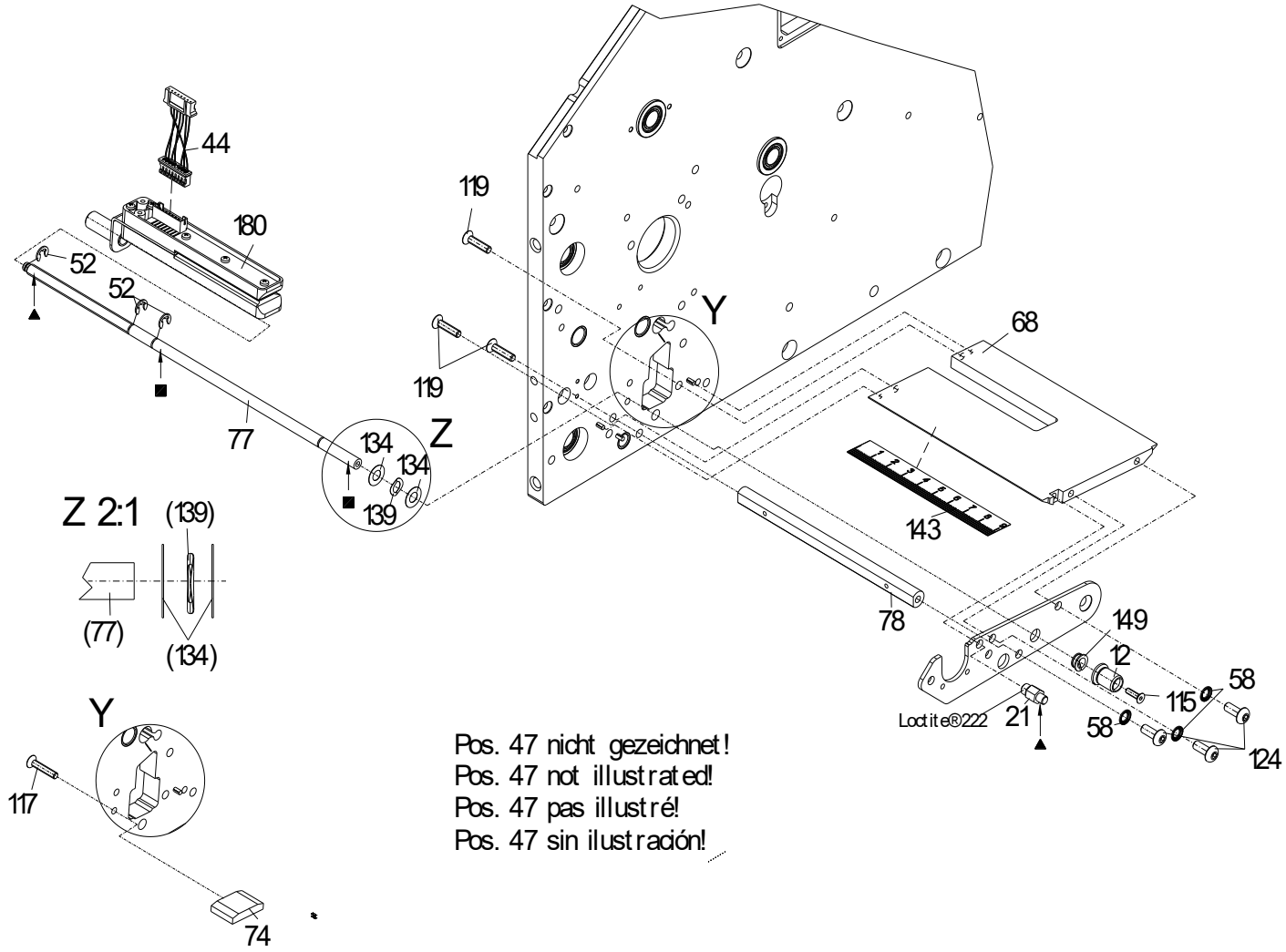

71.74.700E

Druckmechanik ILX V 8X re/Sp/Aufw/TT

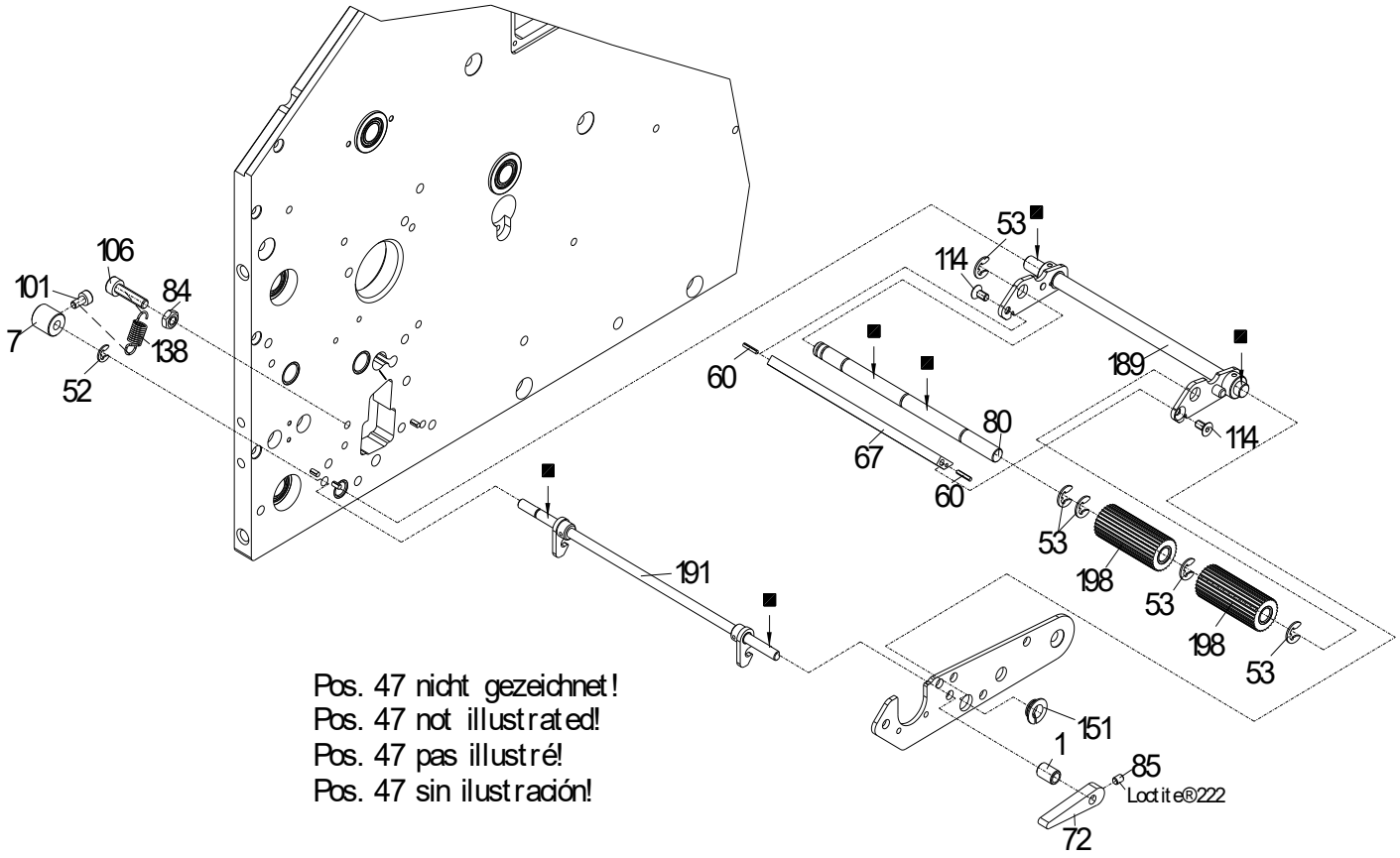

71.74.700E

Druckmechanik ILX V 8X re/Sp/Aufw/TT

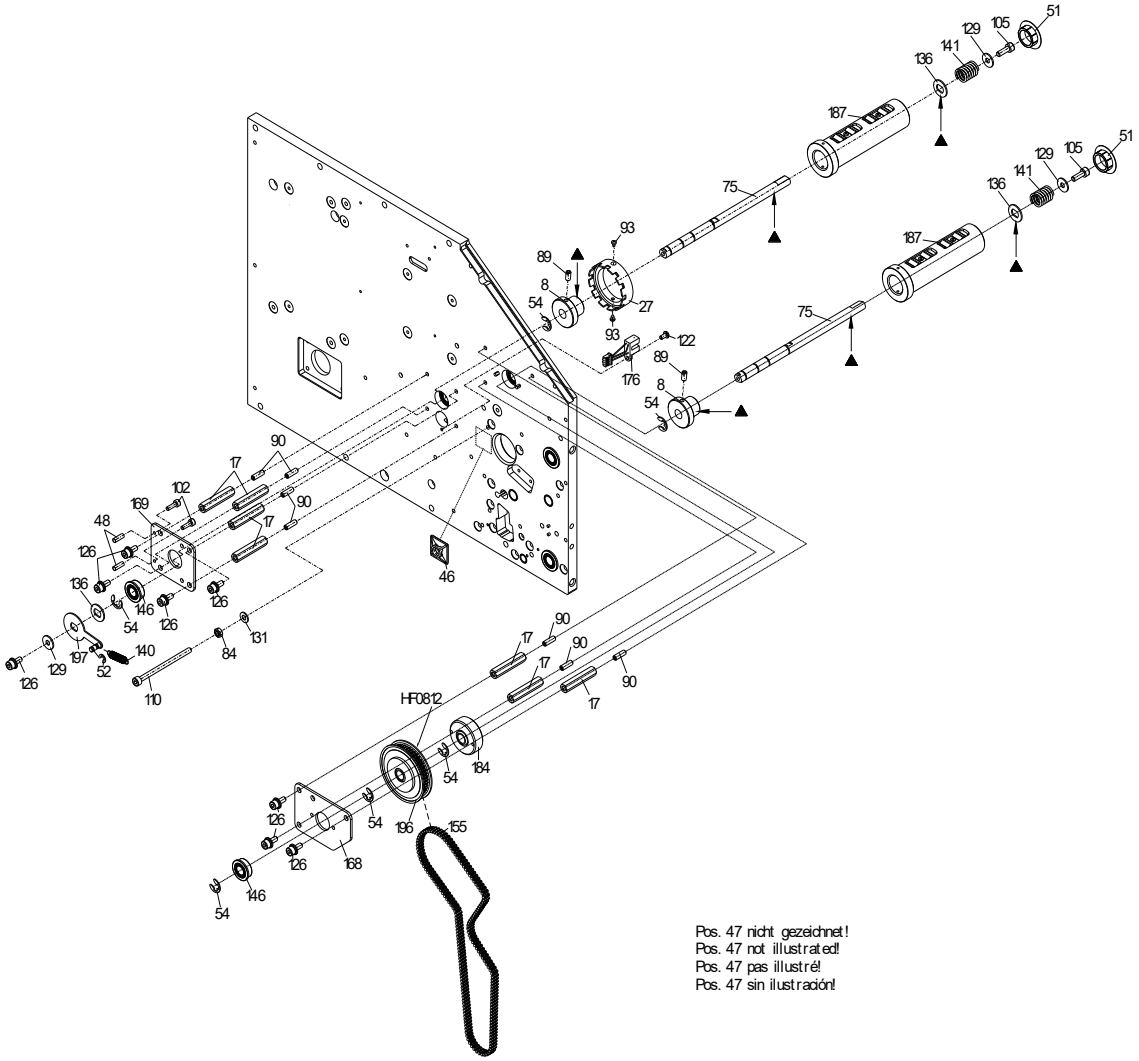

71.74.700E

Druckmechanik ILX V 8X re/Sp/Aufw/TT

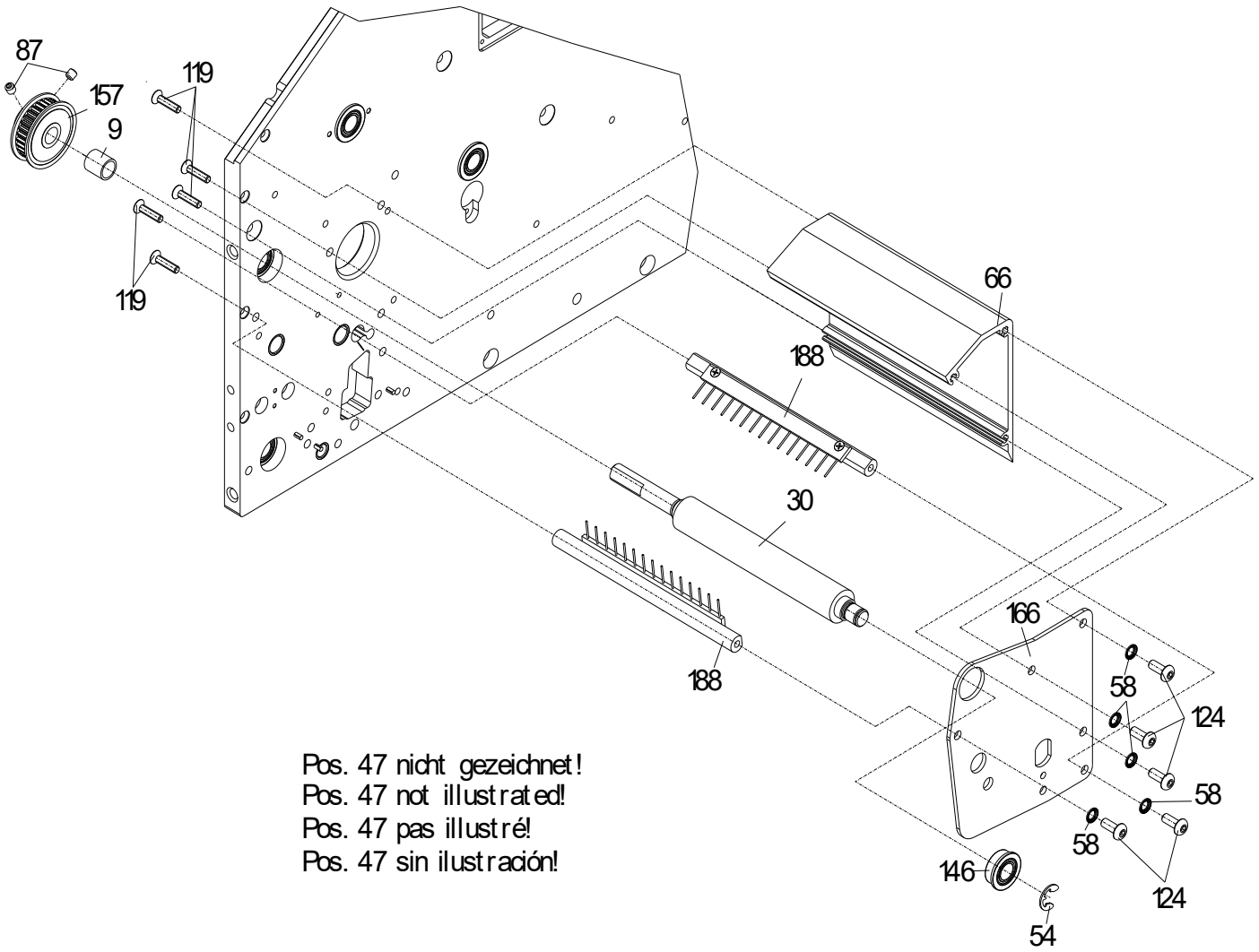

71.74.700E

Druckmechanik ILX V 8X re/Sp/Aufw/TT

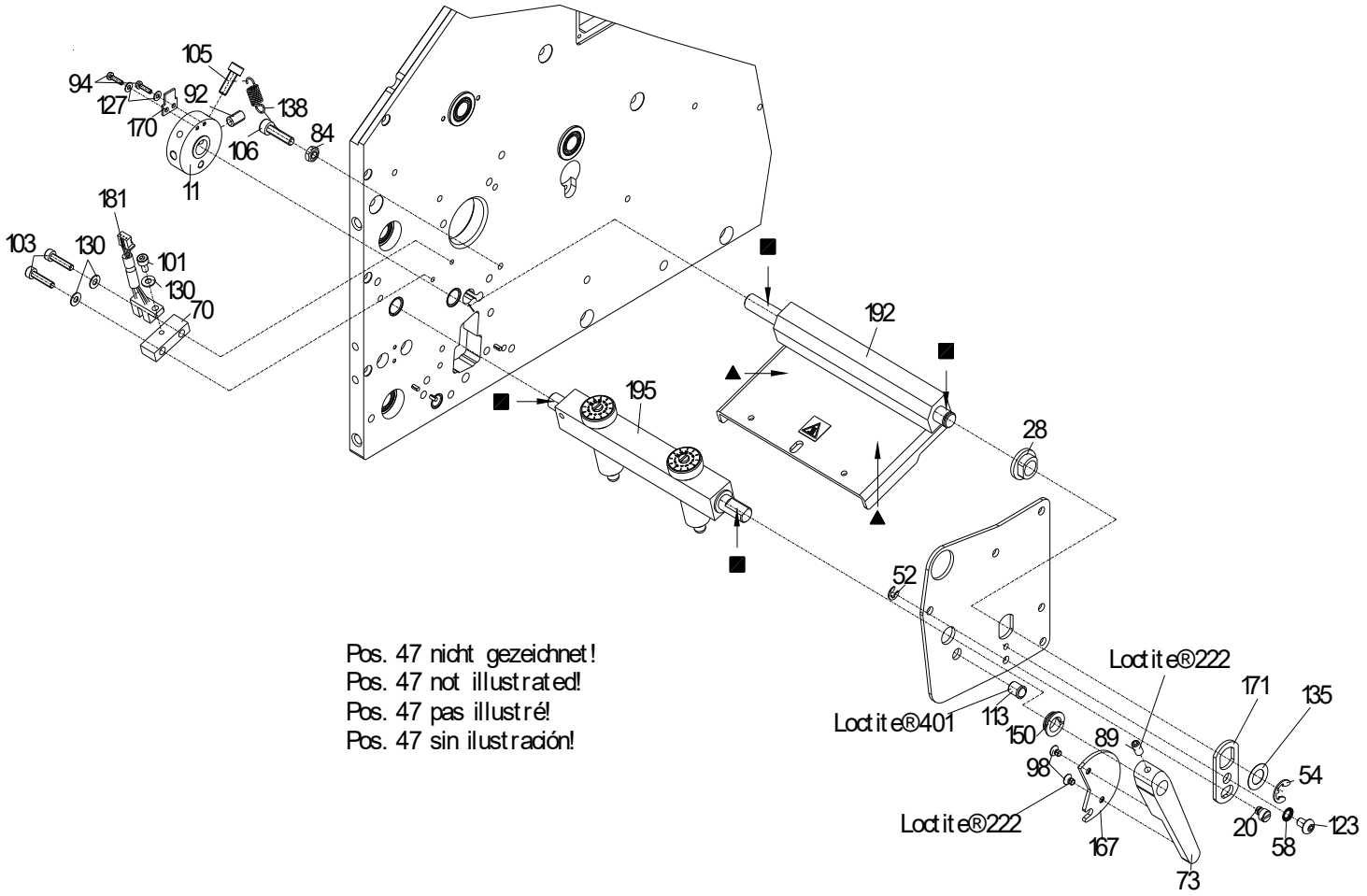

71.74.700E

Druckmechanik ILX V 8X re/Sp/Aufw/TT

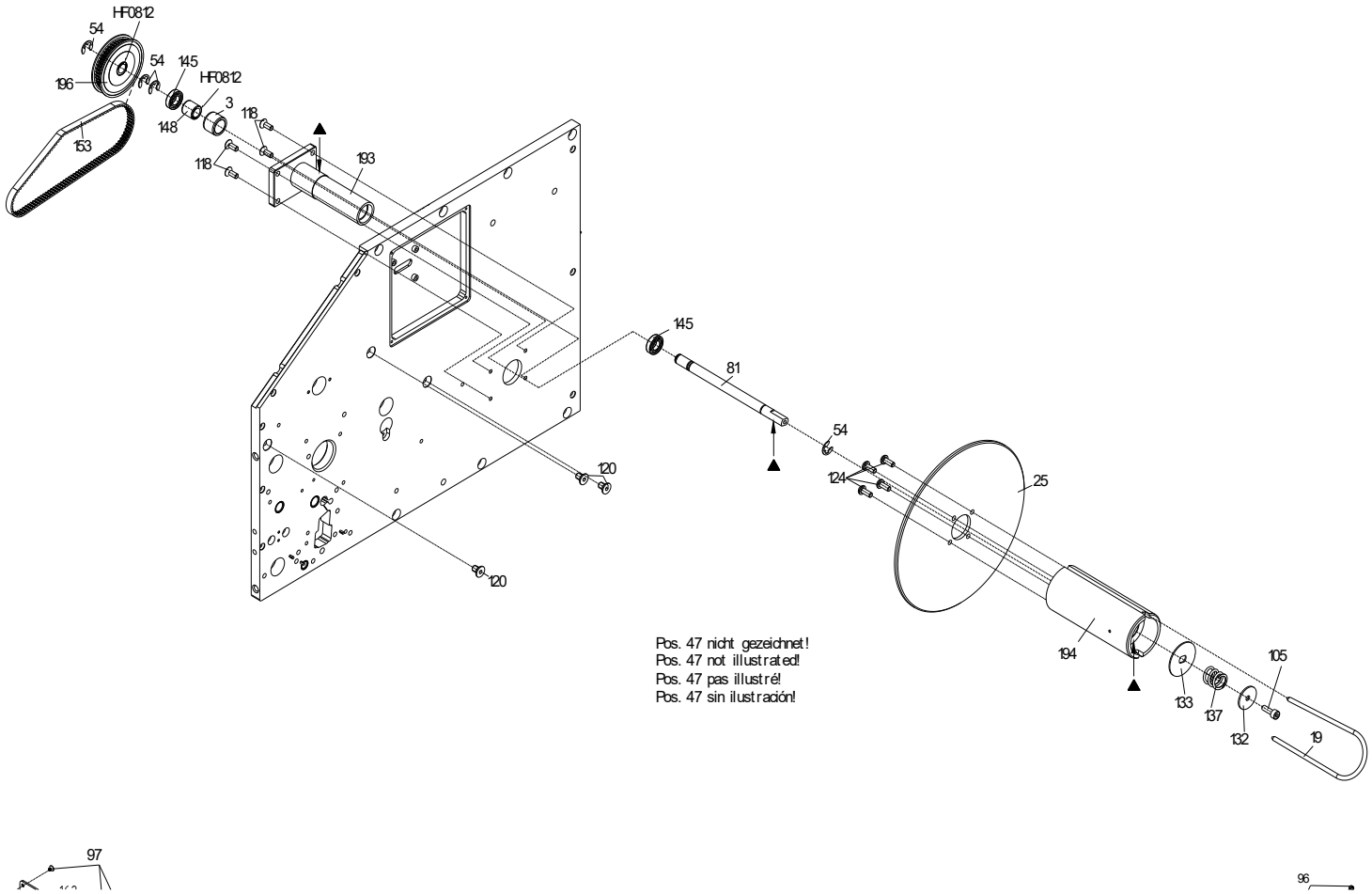

71.74.700E

Druckmechanik ILX V 8X re/Sp/Aufw/TT

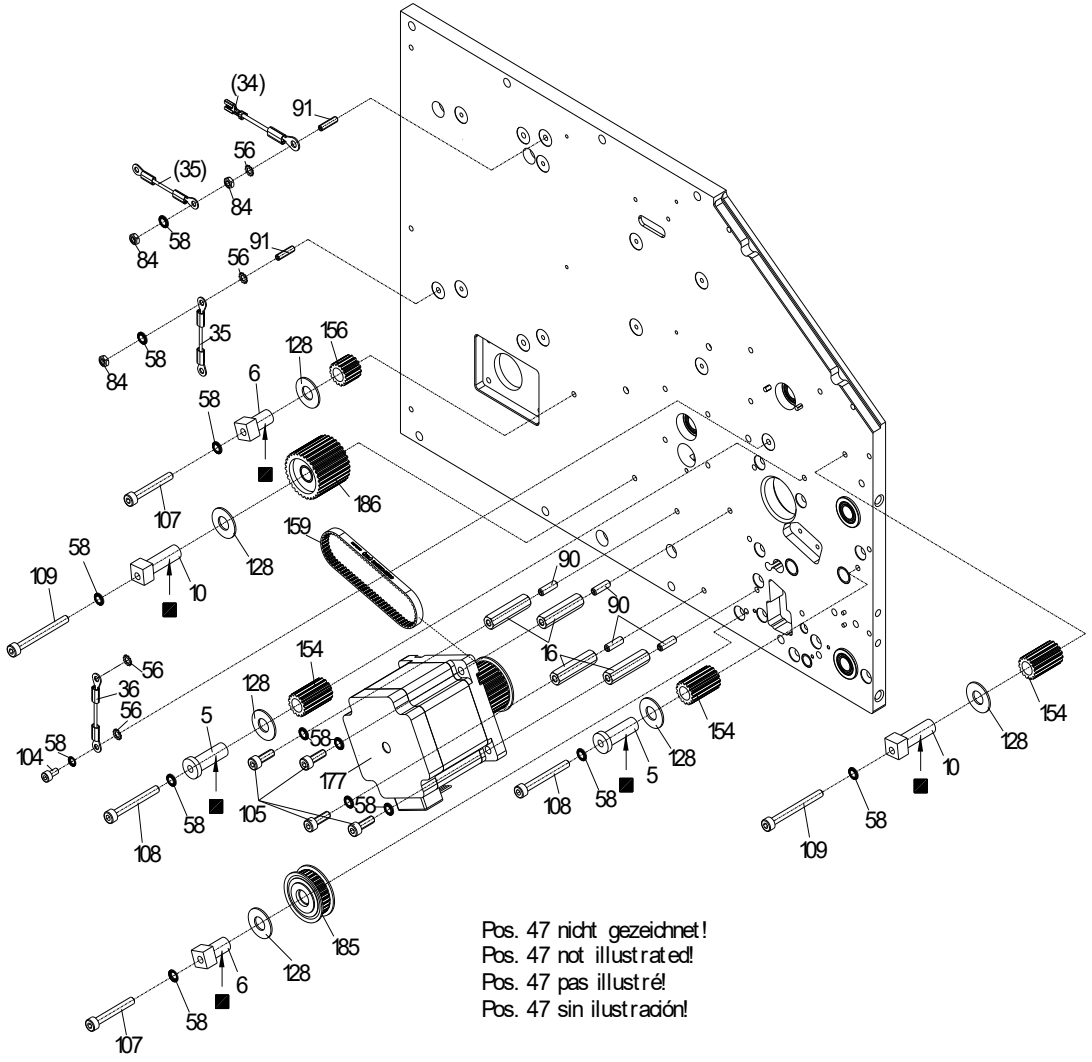

71.74.700E

Druckmechanik ILX V 8X re/Sp/Aufw/TT

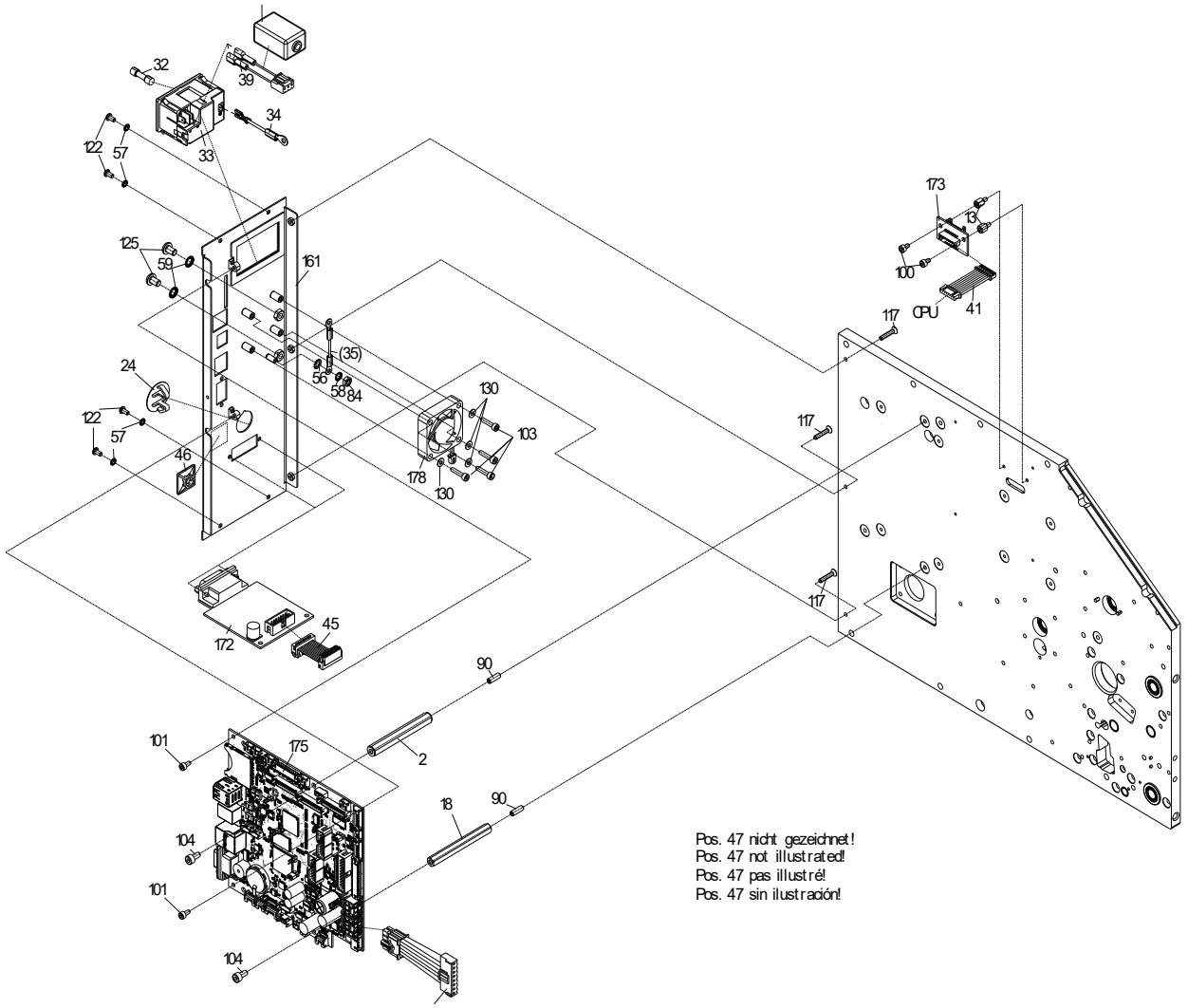

71.74.700E

Druckmechanik ILX V 8X re/Sp/Aufw/TT

Pos	Artikelnr.	Bezeichnung1	Bezeichnung2	Menge
1	10.40.039	Distanzring IDS 2x/DESCO LS/SPE SP		1
2	10.41.465	Kunststoff-Abstandsbolzen M4 x 65 I/I		1
3	10.55.060	Buchse für Freilauf VARIO/ILX 5X/8X/10X		1
4	10.74.030E	Stellring ILX V/Spectra V/SPX V		1
5	10.83.015	Lagerbuchse		2
6*	10.87.020	Exzenterlager	VARIO/SPE/SPX//VITA/ILS/ILX/FLEXICODE	2
7	10.87.505	Spannring SPE 104/106/108/ILX 10X		1
8	10.88.001	Lagerbuchse TCR	SPECTRA/SPE/DPM/SPX/VITA/FLEXICODE/ILX/2xALP	2
9	10.88.015	Distanzhülse	SPECTRA/SPE/VARIO/SPX/VITA	1
10*	10.88.020	Exzenterlager	SPECTRA/SPE/SPX/VITA/6x DUOPRINT/ILX	2
11	10.88.025	Lagerring SPECTRA/SPE/SPX/ILX		1
12	10.88.036	Rändelknopf grün SPECTRA II/SPE II/SPX II		1
13	12.41.30602	Abstandsbolzen M3 x 6 I/A (3/5)	Edelstahl SW 5,5, Sonder-Außengewindelänge 5mm	4
14	12.41.30802	Abstandsbolzen M3 x 8 I/A (5/6)	Edelstahl SW 5,5	4
15	12.41.31301	Abstandsbolzen M3 x 13 I/I	Edelstahl SW 5,5	4
16	12.41.43001	Abstandsbolzen M4 x 30 I/I (9/9)	Edelstahl SW 7	4
17	12.41.43481	Abstandsbolzen M4 x 34,8 I/I (9/9)	Edelstahl SW 7	7
18	12.41.46501	Abstandsbolzen M4 x 65 I/I (9/9)	Edelstahl SW 7	1
19	12.74.201	Spange ILX 8X		1
20*	12.88.030	Exzenterbolzen SPECTRA/SPE/SPX		1
21	12.88.035	Raststift SPECTRA/SPE/SPX/FLEXICODE		1
22	16.56.045	Lagerstück	VARIO/SPECTRA/ILX/SPE II/SPX V	1
23	16.74.006	Etikettenführung innen ILX 10X/SPE II/SPX II		1
24	16.74.010	Verschlussstopfen 18,4-20,6 schwarz		1
25	16.74.070	Scheibe ILX		1
26	16.87.005	Etikettenführung SPE/SPX/DUOPR./ILS/ILX		1

*empfohlenes Ersatzteil

71.74.700E

Druckmechanik ILX V 8X re/Sp/Aufw/TT

Pos	Artikelnr.	Bezeichnung1	Bezeichnung2	Menge
27	16.88.055	Schaltrolle	SPECTRA/SPE/DPM/VARIO/SPX/VITA/FLEXICODE/ALP	1
28	16.88.070	Gleitlager SPECTRA/SPE/SPX/ALP		1
29	18.74.203E	Andruckwalze 52 Shore A schwarz	ILX V 8X	1
30*	18.74.210E	Andruckwalze 42 Shore A schwarz	ILX V 8X	1
31	22.52.001	Ferrit mit Kunststoffgehäuse	2x COMPA II/VITA I/ILS/ILX/SPX II	1
32*	24.02.012	Feinsicherung 5AT 5x20 Glasrohr		1
33	24.04.001	Gerätestecker m. 1-pol Sicherungshalter + Schalter		1
34	28.30.089	Schutzleiter 195mm Ö4/F4.8		1
35	28.30.096	Schutzleiter 100mm Ö4/Ö4		2
36	28.30.505	Massekabel 170mm Ö4/Ö4		1
37*	28.42.004	Verbindungskabel 24V Eingang/CPU COMPA V/ILX V		1
38*	28.57.539	Verbindungskabel Lüfterspannung NT/CPU	DYNACODE V/ILX V	1
39	28.74.006B	Netzeingangskabel ILX / VITA V/VARIO V/SPECTRA V		1
40*	28.74.009	Verbindungskabel NT-DC/DC Wandler ILX V		1
41	28.74.040A	Verbindungskabel Koppelpl./CPU 2x ILX		2
42	28.74.041A	Verbindungsk. Koppelpl./Bedieneinheit	ILX/LPM II/SPE II	1
43*	28.74.049	Verbindungskabel DC/DC Wandler-CPU ILX V		1
44	28.81.005	Kabel für Lichtschranke Etiketten	DUOPRINT / SPX II / ILX V	1
45	28.83.052A	Verbindungskabel I/O-CPU SPX II/VITA V/ILX V		1
46	35.01.001	Befestigungssockel selbstklebend 19x19mm sw	Für Kabelbinder	2
47	35.01.002	Kabelbinder 100 x 2,5mm schwarz		18
48	35.04.004	Schrumpfschlauch UL 2:1 / 3,2mm schwarz		0,02m
49*	37.39.401	Netzteil Meanwell LOP-400-48	ILX 10X / ILX V 5X/8X/10X	1
50	37.74.290	Tragrolle ILX V 8X	klareloxiert mit schwarzen Flanschlagern	2
51	37.89.015	Verschlussstopfen universal	VS 170058 sw	2
52	40.01.003V	Wellensicherung A2 rostfrei 3,2mm DIN6799	BZ-Sicherung magaziniert	6

*empfohlenes Ersatzteil

71.74.700E

Druckmechanik ILX V 8X re/Sp/Aufw/TT

Pos	Artikelnr.	Bezeichnung1	Bezeichnung2	Menge
53	40.01.004V	Wellensicherung A2 rostfrei 4mm DIN6799	BZ-Sicherung magaziniert	5
54	40.01.006V	Wellensicherung A2 rostfrei 6mm DIN6799	BZ-Sicherung magaziniert	12
55	40.01.007V	Wellensicherung A2 rostfrei 7mm DIN6799		3
56	41.02.002V	Fächerscheibe A2 rostfrei M4 DIN6798		6
57	41.03.003V	Schnorr-Sicherung M3 S-A2 rostfrei		13
58	41.03.004V	Schnorr-Sicherung M4 S-A2 rostfrei		25
59	41.03.005V	Schnorr-Sicherung M5 S-A2 rostfrei		2
60	42.02.003	Kegelkerbstift 1,5 x 8 S1 DIN 1471		2
61	45.74.020	Distanzstück für D-SUB-Stecker ILX		1
62	45.74.023E	Frontplatte ILX V rechts		1
63	45.74.032E	Frontplatte oben ILX V rechts		1
64	45.74.040E	Deckplatte unten ILX V		1
65	45.74.042E	Deckplatte oben ILX V rechts		1
66	45.74.200E	Profil oben 114 mm ILX V 8X		1
67	45.74.216E	Strebe grün ILX V 8X		1
68	45.74.220E	Zwischenplatte ILX V 8X rechts		1
69	45.74.255E	Spendepfeiler ILX V 8X		1
70	45.81.020	Distanzstück	DUOPRINT/SPX II/SPECTRA II/LPM II/ILX 10X/SPE II	1
71	45.87.012C	Lager f. Druckwalze 2x SPE II/1x ILX V/1x SPX V		1
72	45.87.511	Rasthebel grün ILX 10X/SPE II		1
73	45.88.026	Andruckhebel grün SPECTRA II/ILX 10X/SPE II/SPX II		1
74	45.88.035	Anschlag SPECTRA/SPE/SPX/ILX 10X		1
75	46.74.210E	TCR-Auf/Abwickelwelle 2x ILX V 8X		2
76	46.74.211E	Distanzwelle	ILX V 8X	1
77	46.74.215E	Stellwelle ILX V 8X		1
78	46.74.220E	Bürstenwelle ILX V 8X		1

*empfohlenes Ersatzteil

71.74.700E

Druckmechanik ILX V 8X re/Sp/Aufw/TT

Pos	Artikelnr.	Bezeichnung1	Bezeichnung2	Menge
79	46.74.240	Lagerwelle für Umlenkrolle ILX 8X		1
80	46.74.265E	Welle für Andruckrolle ILX V 8X		1
81	46.74.270E	Lagerwelle ILX V 8X		1
82	46.74.290E	Lagerwelle f. Rolle ILX V 8X		2
83	46.88.033E	Antriebswelle SPECTRA V/ILX V/SPX V		1
84	47.05.001V	6kt-Mutter A2 rostfrei M4 DIN934		8
85	48.10.004V	GST A2 rostfrei M3 x 4 DIN913		1
86	48.10.005V	GST A2 rostfrei M4 x 4 DIN913		1
87	48.10.005V-P	GST A2 rostfrei M4 x 4 DIN913	Gewindebeschichtung Tuflok® Fleck	4
88	48.10.007V	GST A2 rostfrei M3 x 12 DIN913		4
89	48.10.408V	GST A2 rostfrei M4 x 8 DIN913		3
90	48.10.412V	GST A2 rostfrei M4 x 12 DIN913		13
91	48.10.416V	GST A2 rostfrei M4 x 16 DIN913		3
92	48.10.510V	GST A2 rostfrei M5 x 10 DIN913		1
93	48.13.212	EJOT PT Schraube VZ KA 22 x 4,5 WN1412 H		2
94	48.14.108V	X-SL LK A2 rostfrei M2 x 8 DIN7985		2
95	48.14.208V	X-SL LK A2 rostfrei M2,5 x 8 DIN7985		2
96	48.14.210V	X-SL LK A2 rostfrei M2,5 x 10 DIN7985		6
97	48.15.204V	X-SL SK A2 rostfrei M2,5 x 4 DIN965		4
98	48.15.304V	X-SL SK A2 rostfrei M3 x 4 DIN965		2
99	48.16.020	Rändelschraube M3 x 12 grün	Kopf ähnlich RAL 6024 (verkehrsgrün)	2
100	48.16.304V	Inbus A2 rostfrei M3 x 4 DIN912		4
101	48.16.306V	Inbus A2 rostfrei M3 x 6 DIN912		12
102	48.16.310V	Inbus A2 rostfrei M3 x 10 DIN912		2
103	48.16.314V	Inbus A2 rostfrei M3 x 14 DIN912		6
104	48.16.406V	Inbus A2 rostfrei M4 x 6 DIN912		3

*empfohlenes Ersatzteil

71.74.700E

Druckmechanik ILX V 8X re/Sp/Aufw/TT

Pos	Artikelnr.	Bezeichnung1	Bezeichnung2	Menge
105	48.16.412V	Inbus A2 rostfrei M4 x 12 DIN912		10
106	48.16.416V	Inbus A2 rostfrei M4 x 16 DIN912		3
107	48.16.430V	Inbus A2 rostfrei M4 x 30 DIN912		2
108	48.16.435V	Inbus A2 rostfrei M4 x 35 DIN912		2
109	48.16.440V	Inbus A2 rostfrei M4 x 40 DIN912		2
110	48.16.460V	Inbus A2 rostfrei M4 x 60 DIN912		1
111	48.16.514V	Inbus A2 rostfrei M5 x 14 DIN912		3
112	48.16.516V	Inbus A2 rostfrei M5 x 16 DIN912		7
113	48.18.020	Federndes Druckstück D=6	glatte Ausführung, Kunststoff, schwarz	1
114	48.19.306V	SK Inbus rostfrei A2 M3 x 6 DIN7991		4
115	48.19.310V	SK Inbus rostfrei A2 M3 x 10 DIN7991		2
116	48.19.312V	SK Inbus rostfrei A2 M3 x 12 DIN7991		2
117	48.19.316V	SK Inbus rostfrei A2 M3 x 16 DIN7991		9
118	48.19.410V	SK Inbus rostfrei A2 M4 x 10 DIN7991		5
119	48.19.416V	SK Inbus rostfrei A2 M4 x 16 DIN7991		10
120	48.19.508	SK Inbus VZ M5 x 8 DIN7991		3
121	48.24.304V	LK Inbus A2 rostfrei M3 x 4 ISO7380	Linsenkopfschraube mit Innensechskant	2
122	48.24.306V	LK Inbus A2 rostfrei M3 x 6 ISO7380	Linsenkopfschraube mit Innensechskant	14
123	48.24.406V	LK Inbus A2 rostfrei M4 x 6 ISO7380	Linsenkopfschraube mit Innensechskant	3
124	48.24.410V	LK Inbus A2 rostfrei M4 x 10 ISO7380	Linsenkopfschraube mit Innensechskant	13
125	48.24.508V	LK Inbus A2 rostfrei M5 x 8 ISO7380	Linsenkopfschraube mit Innensechskant	2
126	48.26.410V	Kombischraube Inbus A2 rostfrei M4 x 10	mit Federring DIN127 u. U-Scheibe DIN125	8
127	50.01.009V	U-Scheibe A2 rostfrei M2 DIN125A		2
128	50.01.012	U-Scheibe A2 rostfrei 18 x 8,15 x 1,0		6
129	50.01.046V	U-Scheibe A2 rostfrei M4 DIN9021		3
130	50.01.057V	U-Scheibe A2 rostfrei 3,2 DIN125A		7

*empfohlenes Ersatzteil

71.74.700E

Druckmechanik ILX V 8X re/Sp/Aufw/TT

Pos	Artikelnr.	Bezeichnung1	Bezeichnung2	Menge
131	50.01.065V	U-Scheibe A2 rostfrei 4,3 DIN125A		1
132	50.01.096V	U-Scheibe A2 rostfrei 4,3 x 20 x 1,25		1
133	50.15.005	Bremsscheibe SPECTRA/VARIO/VITA/ILS/ILX	DESCO/IDS/OPTIMO/DUOPRINT	1
134	50.50.502	Passscheibe 5 x 10 x 0,2 DIN988		2
135	50.50.802	Passscheibe 8 x 14 x 0,2 DIN988		1
136*	50.88.001	Mitnehmerscheibe SPECTRA/SPE/SPX/	DPMIII/VARIO II/VITA/ILS/FLEXICODE/DPM IV/2x ALP	3
137*	52.01.007	Druckfeder	SPECTRA/SPE/VARIO/PR25/26/28/45/48/49/ILX	1
138	52.02.048	Zugfeder DESCO/SPE SP/ILX 10X/SPE II		2
139	52.04.006	Federscheibe gewellt	Di=5,2 / Da=8,2 / t=0,1	1
140*	52.56.010	Zugfeder 1.4310 d=0,4 De=5,4 Lo=23,7		1
141*	52.88.005	Druckfeder	SPECTRA/DPM/SPE/VARIO/SPX/VITA/FLEXICODE/ALP	2
142	55.03.020	Schriftzug "Valentin"	3D-Etikett	1
143	55.10.001	Skala selbstklebend		1
144*	57.01.002	Rillenkugellager 686-2Z		1
145*	57.01.005	Rillenkugellager S 688-2Z / B=5mm		2
146*	57.01.007	Rillenkugellager SF 688-2Z		7
147*	57.01.008	Rillenkugellager SF 686-2Z		1
148*	57.01.015	Hülsenfreilauf HF 0812		1
149*	57.02.105	IGLIDUR-Clips-Lager MCM-05-02 SPECTRA		1
150*	57.02.108	IGLIDUR-Clips-Lager MCM-08-02 SPECTRA		1
151*	57.28.005	Clips-Lager PICA 2x/DPMIII/SPE/VITA/ILS		1
152	59.74.312	Zahnriemen 60S3M312NG (104Z) ILX		1
153	59.74.336	Zahnriemen 60S3M336NG (112Z)		1
154	59.83.0152	Zahnriemenrad 15S3M		3
155*	59.87.481	Zahnriemen 60DS3M480NG (160Z)	SPE/SPECTRA 107/160/DUOPRINT/ILX 10X/SPX V	1
156	59.88.019A	Zahnriemenrad 19S3M SPECTRA II / ILX V		1

*empfohlenes Ersatzteil

71.74.700E

Druckmechanik ILX V 8X re/Sp/Aufw/TT

Pos	Artikelnr.	Bezeichnung1	Bezeichnung2	Menge
157	59.88.032	Zahnriemenrad 30S3M d=8 / b=7	SPECTRA/SPE/SPX/VITA/FLEXICODE/ALP	1
158	59.88.033	Zahnriemenrad 30S3M d=8 / b=17	SPECTRA/SPE/SPX/VITA/ILX/VARIO V	1
159*	59.88.225	Zahnriemen 60S3M225NG (75Z) SPECTRA II+V/ILX V		1
160	67.74.003E	Deckel ILX V rechts		1
161	67.74.013E	Rückwand ILX V rechts		1
162	67.74.015	Abdeckung Displayeinheit ILX		1
163	67.74.032	Lagerplatte unten ILX rechts		1
164	67.74.048E	Bodenblech ILX V		1
165	67.74.050	Abdeckung Schnittstelle ILS/SPX II/2x ILX		1
166	67.83.017	Lagerplatte oben SPX rechts/ILX 10X re./SPE II re		1
167	67.87.037	Riegel rechts SPE/SPX/ILX 10X re.		1
168	67.88.030	Lagerplatte TCR-Aufwicklung	SPECTRA I/II/SPE/VARIO/SPX/VITA/ILX V	1
169	67.88.035	Lagerplatte TCR-Abwicklung	SPECTRA I/SPE/SPX/VITA/ILX/VARIO	1
170	67.88.065	Schaltblech SPECTRA/SPE/SPX		1
171	67.88.080	Stellblech SPECTRA/SPE/SPX		1
172*	70.39.005	Spende-I/O kpl. SH3/Octavo		1
173	70.39.080	Koppel-Platine 2x ILX/1x LPM II		2
174*	70.39.410	DC/DC Wandler DK-Spannung 48/24V ILX V		1
175*	70.74.0070	CPU kpl. ILX V		1
176	71.56.008	Lichtschranke TCR kpl.	VITA II/VARIO III/PICA V/ILX V/SPX V	1
177	71.74.001E	Schrittmotor Vorschub kpl. ILX V		1
178*	71.74.045E	Lüfter kpl. ILX V		1
179	71.74.070	Displayeinheit /Folientastatur ILX	vormontiert	1
180*	71.83.019	Lichtschranke Etiketten DL kpl. SPX/ILX 10X/SPE II		1
181	71.88.015A	Lichtschranke Optimierung / TCR Rück-Stop kpl.	SPECTRA II/LPM II/SPE II/ILX V	1
182*	72.57.210	Umlenkrolle kpl. DYNACODE 107 3x		1

*empfohlenes Ersatzteil

71.74.700E

Druckmechanik ILX V 8X re/Sp/Aufw/TT

Pos	Artikelnr.	Bezeichnung1	Bezeichnung2	Menge
183	72.74.003E	Trägerplatte kpl. ILX V rechts		1
184	72.74.010	Lagerring kpl.	ILS/ILX/SPECTRA II/LPM II/SPE II/VITA V/SPX V	1
185*	72.74.028	Zahnriemenrad kpl. ILX 10X		1
186	72.74.045	Zahnriemenrad kpl. ILX		1
187	72.74.210E	TCR-Auf/Abwickelrolle kpl. 2x ILX V 8X		2
188	72.74.220E	Bürstenwelle kpl. ILX V 8X		2
189	72.74.227E	Andruckwelle kpl. ILX V 8X rechts		1
190	72.74.230E	Lagerpfeiler f. Etikettenführung ILX V 8X		1
191	72.74.237E	Riegelwelle kpl. ILX V 8X rechts		1
192	72.74.240E	Druckkopfhalter kpl. ILX V 8X rechts		1
193	72.74.265E	Trägerplatte kpl. ILX V 8X		1
194	72.74.270	Aufwickelrolle Etiketten ILS 8X/ILX 8X		1
195	72.74.275E	Andruckwelle kpl. ILX V 8X rechts		1
196*	72.88.048	Zahnriemenrad kpl.	SPECTRA/SPE/2x VARIO/SPX/VITA/FLEXICODE/ILX/ALP re	2
197	72.88.070	Rückzugblech kpl.	SPECTRA/SPE/DPM III/VARIO/SPX/VITA/ILX/ALP	1
198*	72.88.520	Andruckrolle kpl. SPECTRA SP/SPE SP/ILX		2

*empfohlenes Ersatzteil

90.74.300E

ILX V 80-8 re/Sp/Aufw/TT

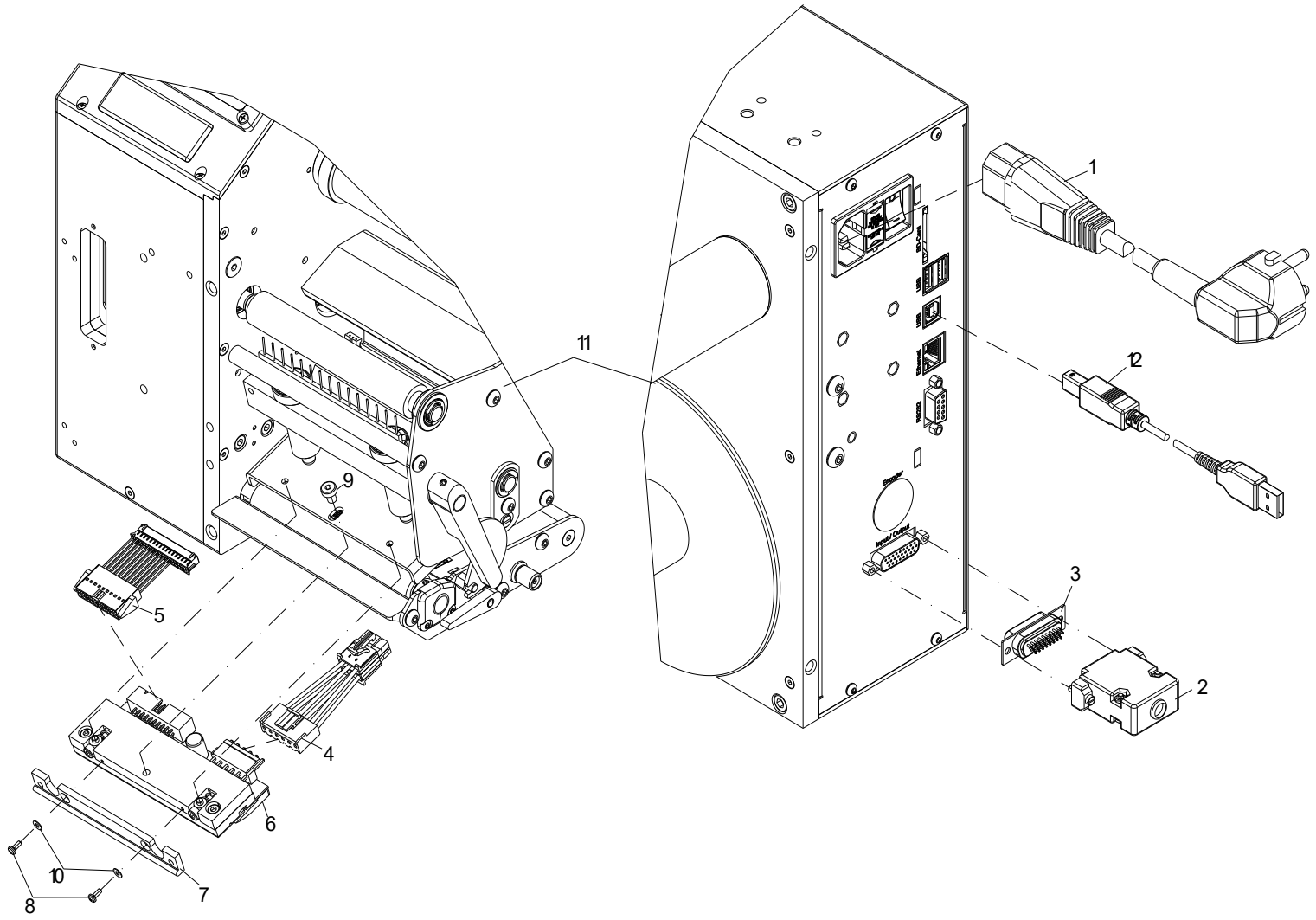

90.74.300E

ILX V 80-8 re/Sp/Aufw/TT

Pos	Artikelnr.	Bezeichnung1	Bezeichnung2	Menge
1	24.01.012	Netzkabel 2m schwarz 3x 0,75mm²		1
2	25.04.016	Posthaube 15-pol/26-pol HD metallisiert		1
3	25.04.046	SUB-D 26-pol HD Stift Lötkelch		1
4*	28.74.295	Druckkopfkabel Power ILX V 103/108		1
5*	28.83.103E	Druckkopfkabel Signal SPX V/ILX V	54/56/80/81/103/108	1
6*	37.04.3801	Thermodruckkopf 80-8	ILX V OCTAVO inkl. Zwischenlage	1
7	45.74.201	Führung ILS 8X/ILX 8X		1
8	48.14.105V	X-SL LK A2 rostfrei M2 x 5 DIN7985		2
9	48.20.406V	Inbus A2 rostfrei M4 x 6 DIN7984	mit niedrigem Kopf	1
10	50.01.009V	U-Scheibe A2 rostfrei M2 DIN125A		2
11	71.74.700E	Druckmechanik ILX V 8X re/Sp/Aufw/TT		1
12	89.02.002	Datenkabel USB 1,8m St. A auf St. B		1

*empfohlenes Ersatzteil

90.74.400E

ILX V 81-12 re/Sp/Aufw/TT

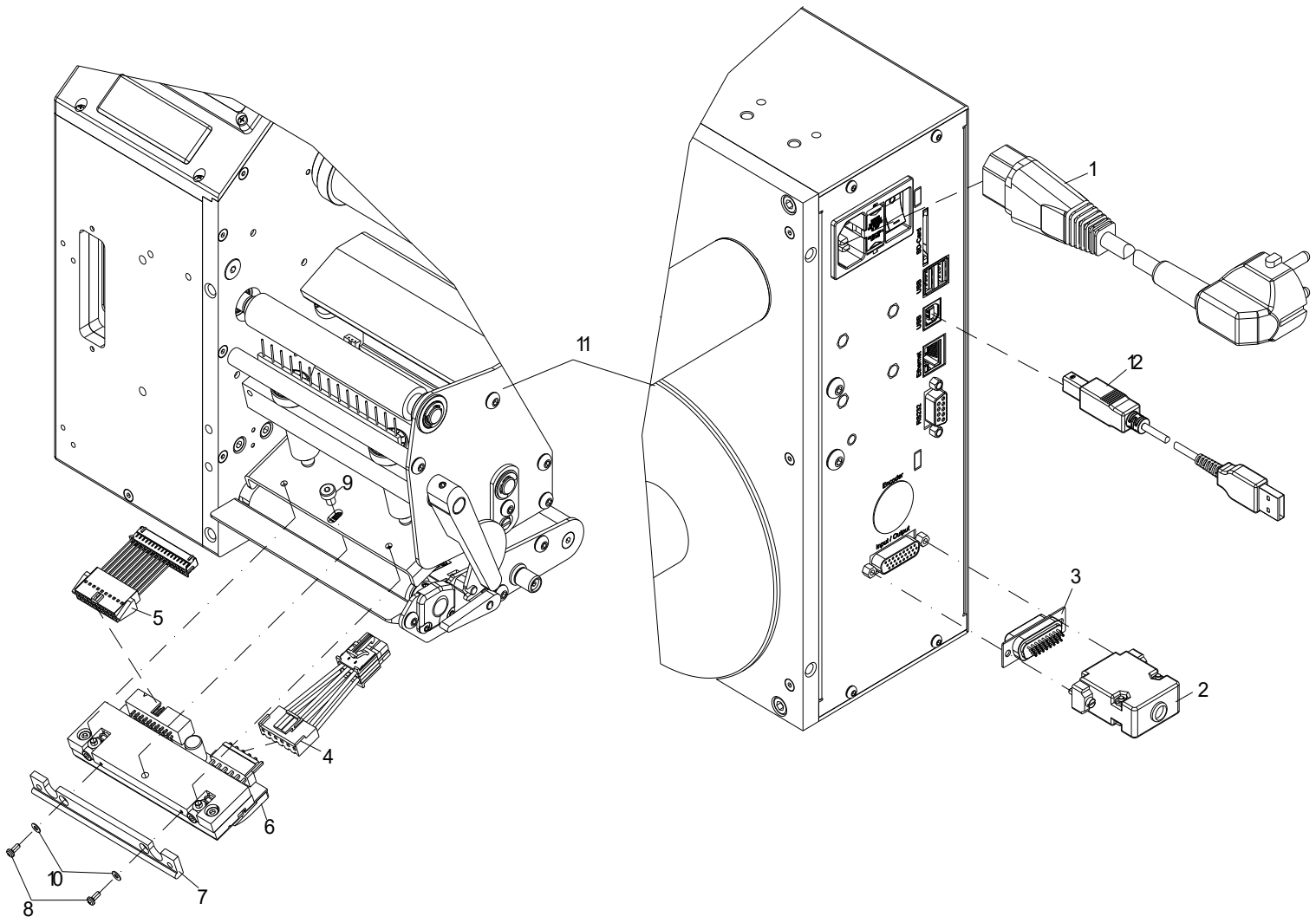

90.74.400E

ILX V 81-12 re/Sp/Aufw/TT

Pos	Artikelnr.	Bezeichnung1	Bezeichnung2	Menge
1	24.01.012	Netzkabel 2m schwarz 3x 0,75mm²		1
2	25.04.016	Posthaube 15-pol/26-pol HD metallisiert		1
3	25.04.046	SUB-D 26-pol HD Stift Lötkelch		1
4*	28.74.295	Druckkopfkabel Power ILX V 103/108		1
5*	28.83.103E	Druckkopfkabel Signal SPX V/ILX V	54/56/80/81/103/108	1
6*	37.04.3811	Thermodruckkopf 81-12	ILX V OCTAVO inkl. Zwischenlage	1
7	45.74.201	Führung ILS 8X/ILX 8X		1
8	48.14.105V	X-SL LK A2 rostfrei M2 x 5 DIN7985		2
9	48.20.406V	Inbus A2 rostfrei M4 x 6 DIN7984	mit niedrigem Kopf	1
10	50.01.009V	U-Scheibe A2 rostfrei M2 DIN125A		2
11	71.74.700E	Druckmechanik ILX V 8X re/Sp/Aufw/TT		1
12	89.02.002	Datenkabel USB 1,8m St. A auf St. B		1

*empfohlenes Ersatzteil

71.74.750E

Druckmechanik ILX V 8X li/Sp/Aufw/TT

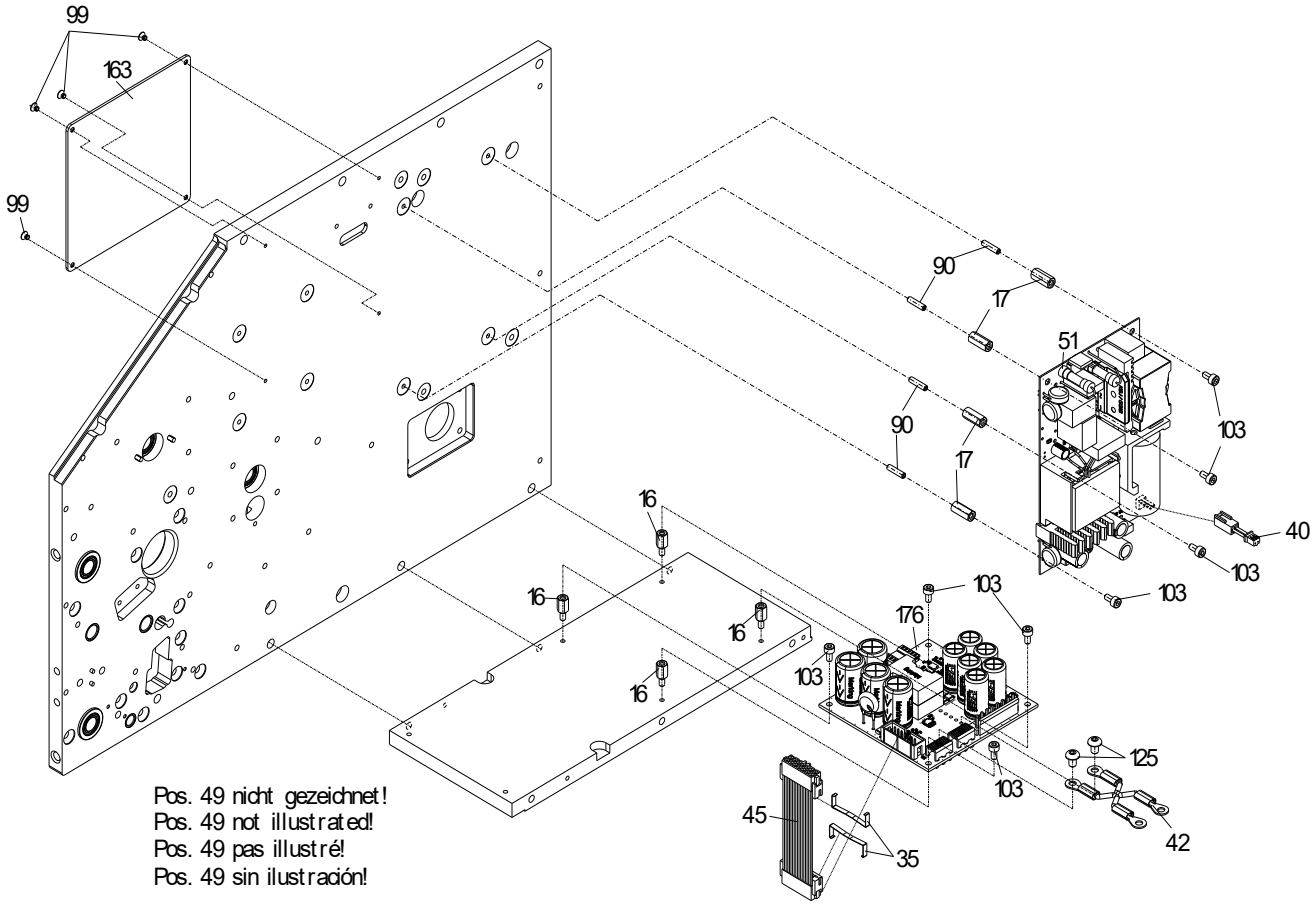

71.74.750E

Druckmechanik ILX V 8X li/Sp/Aufw/TT

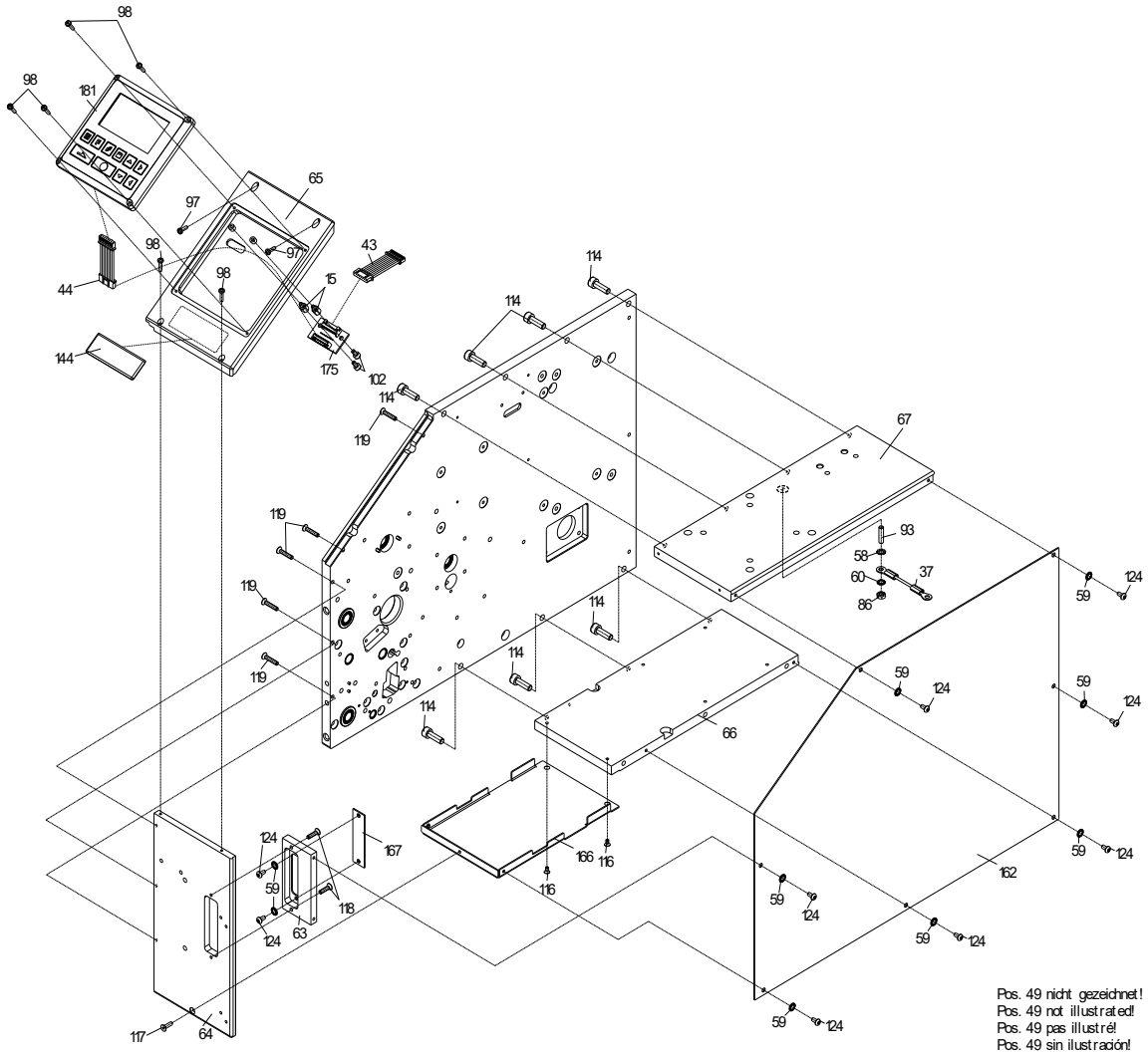

71.74.750E

Druckmechanik ILX V 8X li/Sp/Aufw/TT

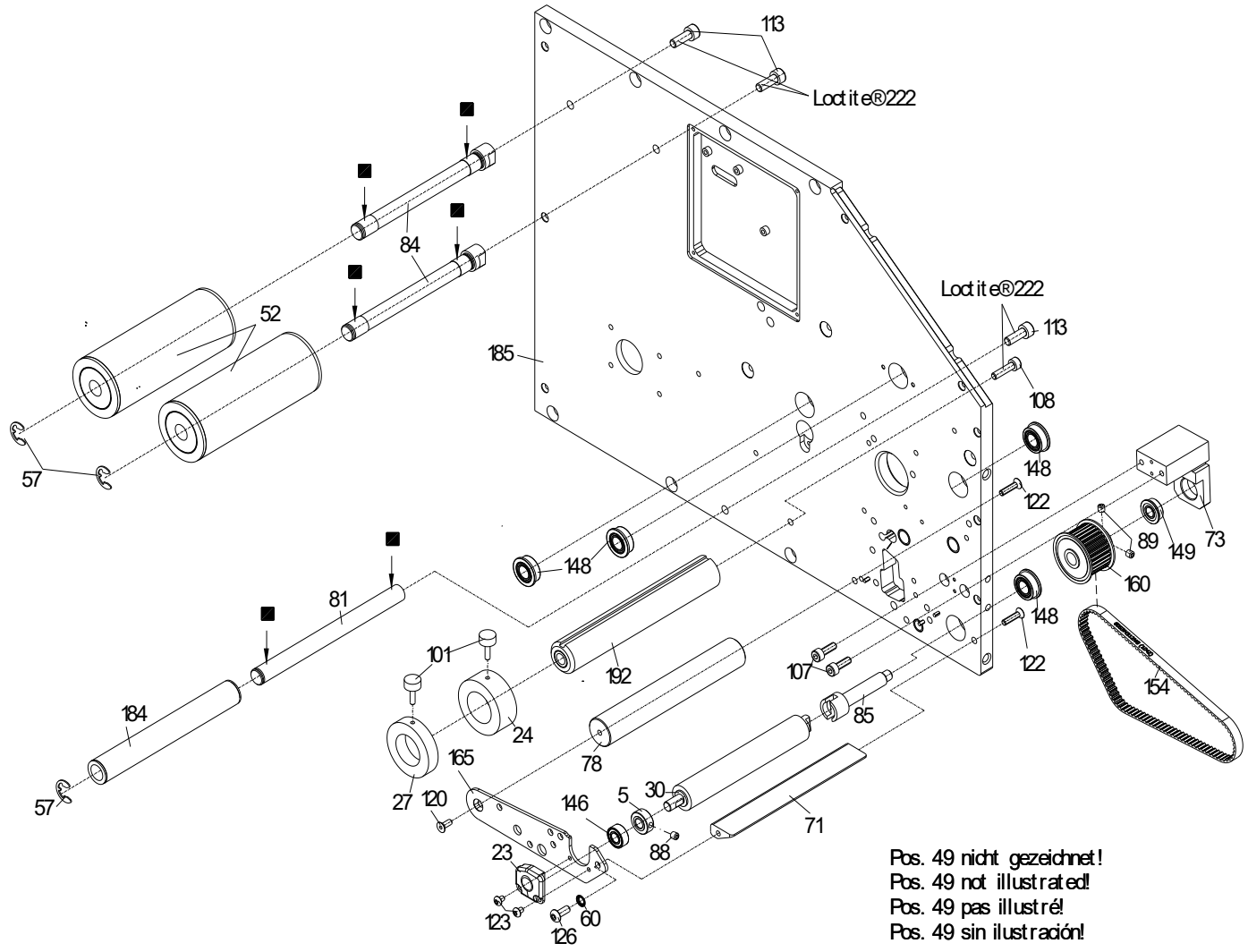

71.74.750E

Druckmechanik ILX V 8X li/Sp/Aufw/TT

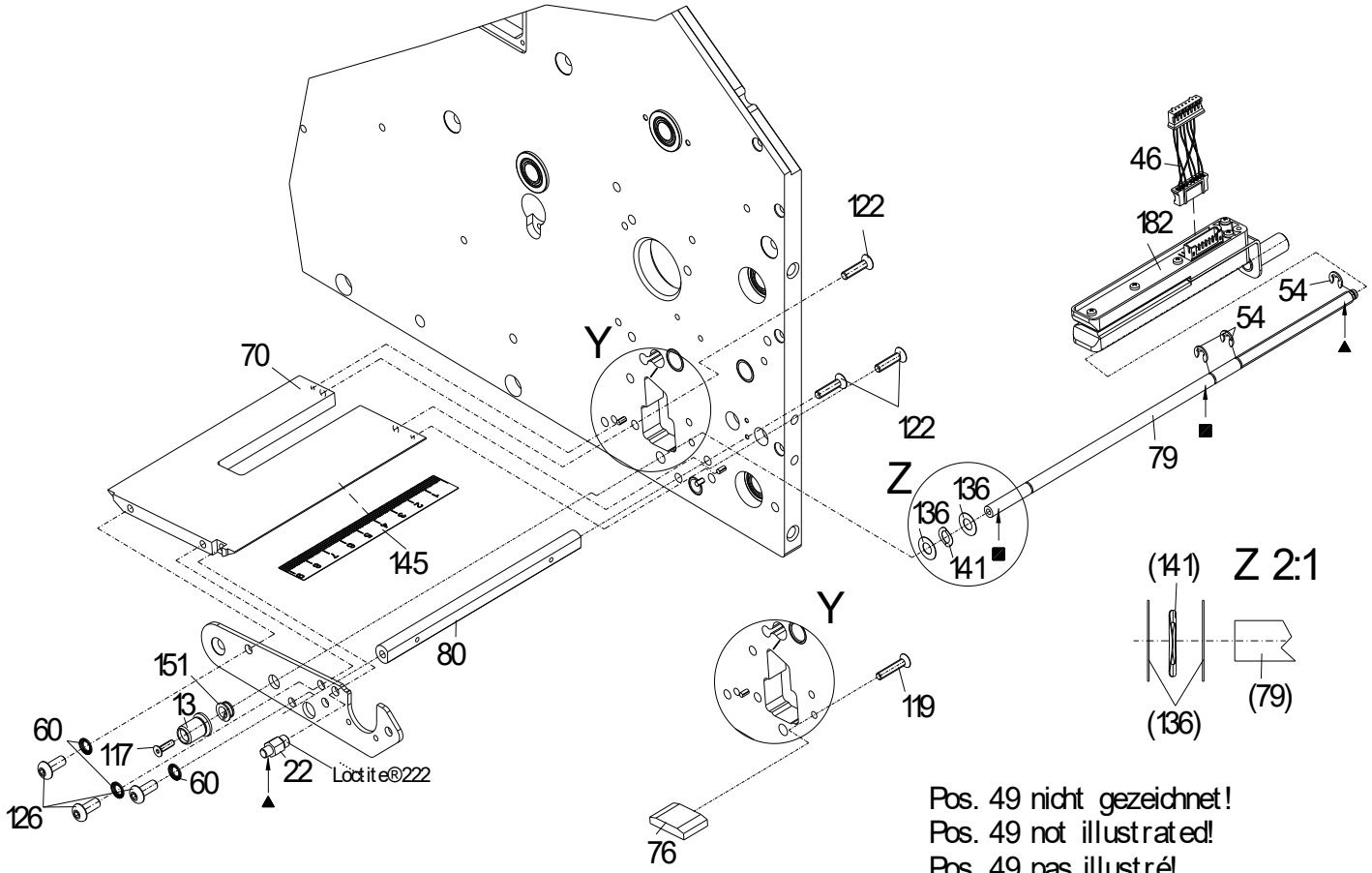

Pos. 49 nicht gezeichnet!
Pos. 49 not illustrated!
Pos. 49 pas illustré!
Pos. 49 sin ilustración!

71.74.750E

Druckmechanik ILX V 8X li/Sp/Aufw/TT

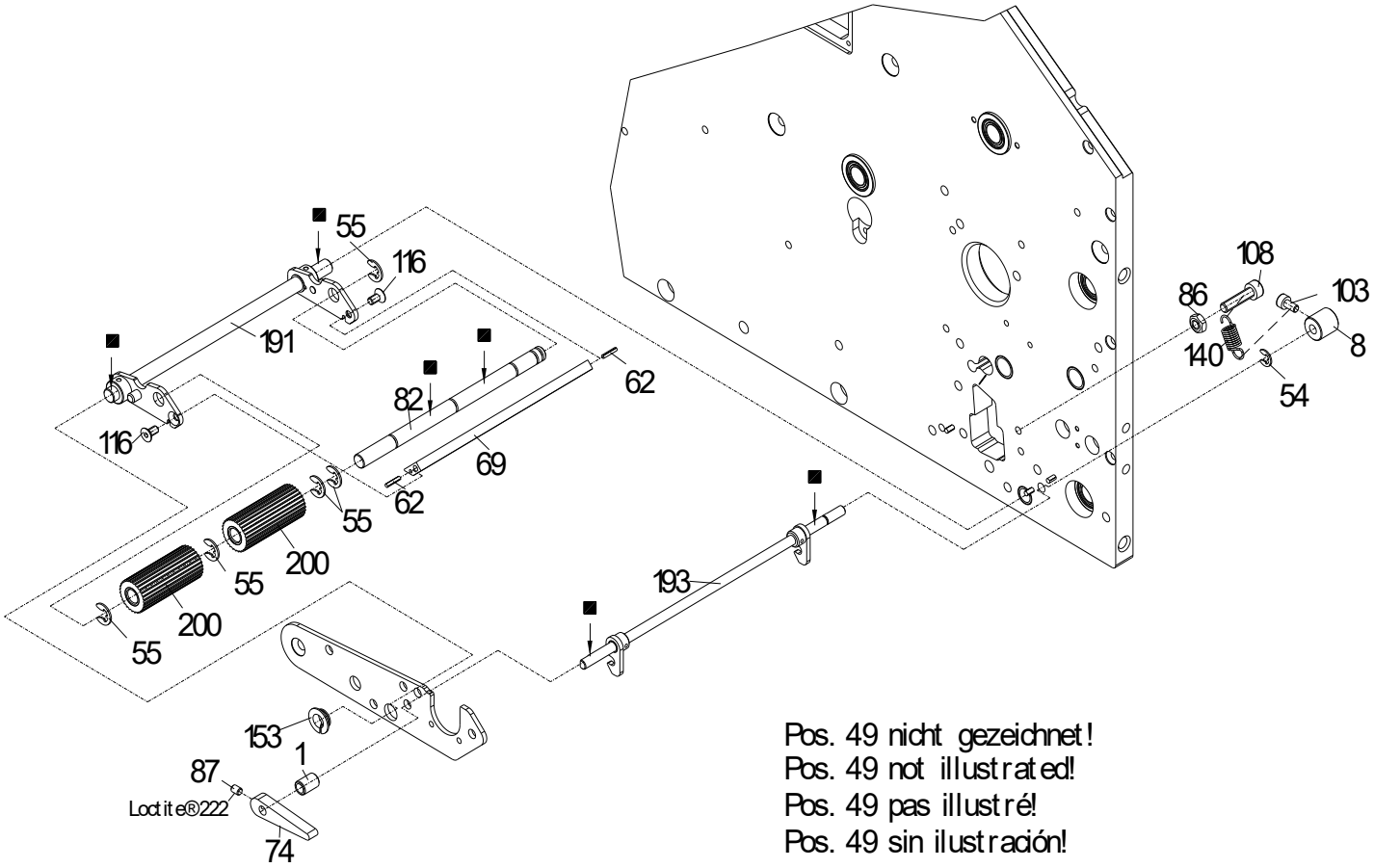

Pos. 49 nicht gezeichnet!
Pos. 49 not illustrated!
Pos. 49 pas illustré!
Pos. 49 sin ilustración!

71.74.750E

Druckmechanik ILX V 8X li/Sp/Aufw/TT

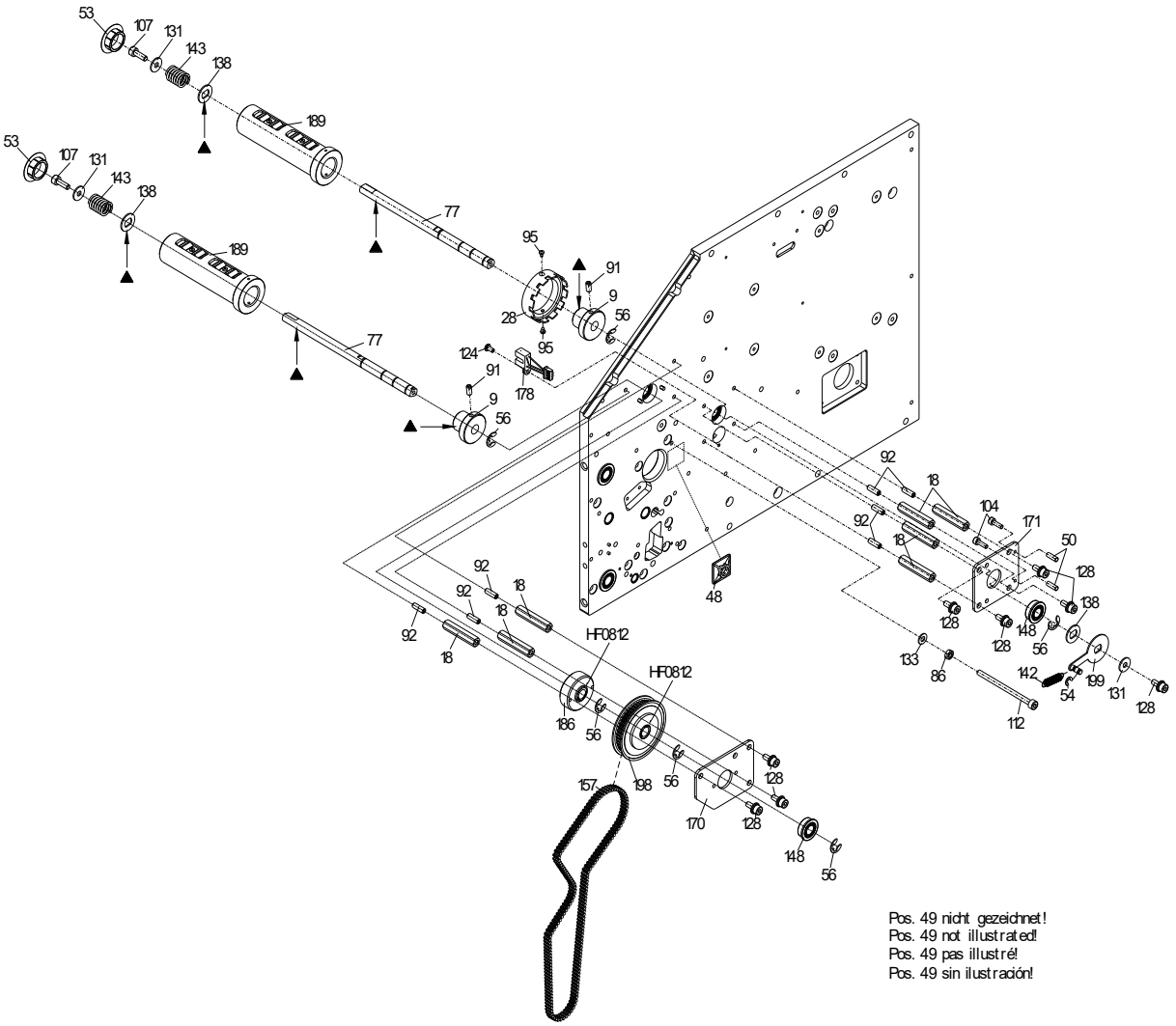

Pos. 49 nicht gezeichnet!
Pos. 49 not illustrated!
Pos. 49 pas illustré!
Pos. 49 sin ilustración!

71.74.750E

Druckmechanik ILX V 8X li/Sp/Aufw/TT

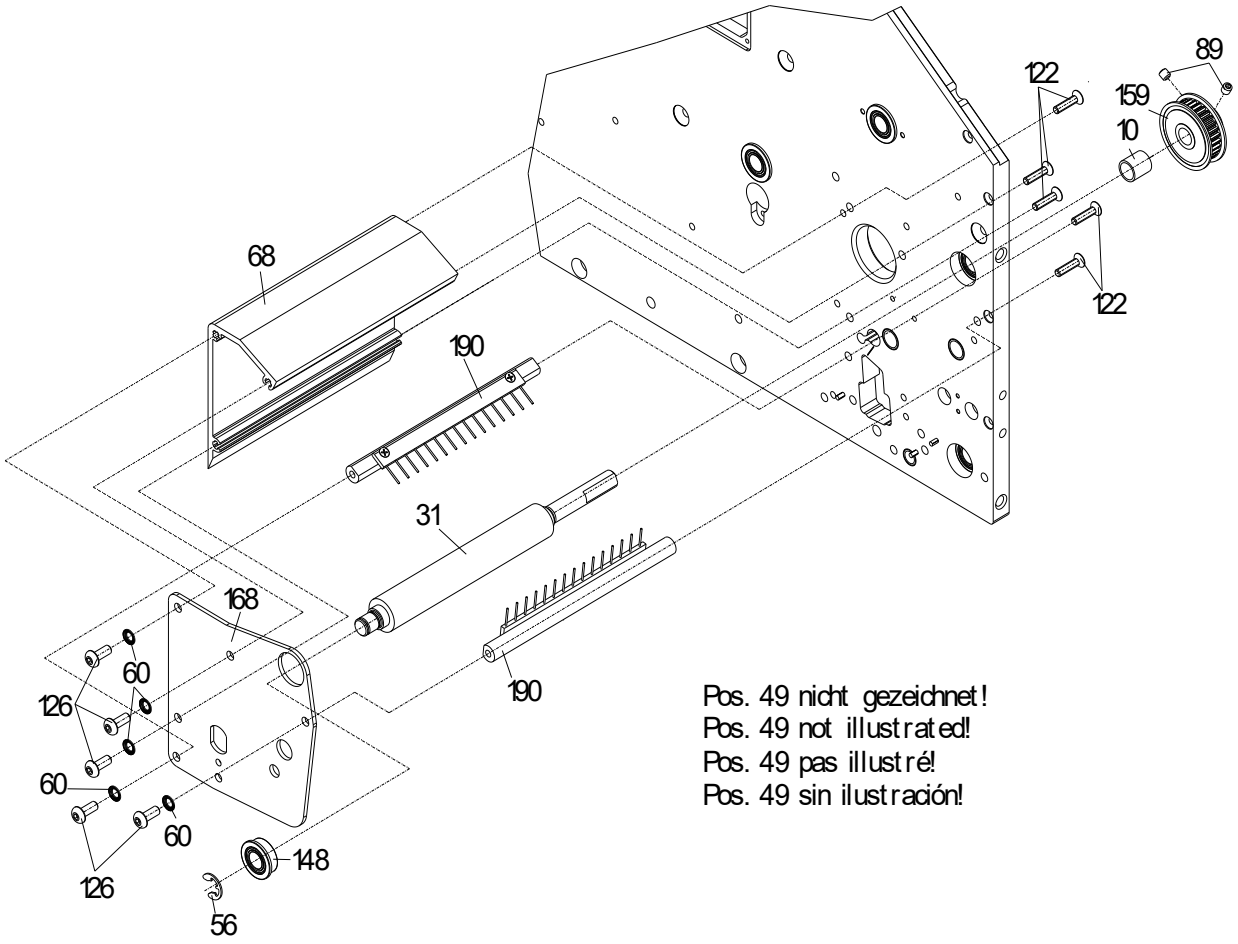

71.74.750E

Druckmechanik ILX V 8X li/Sp/Aufw/TT

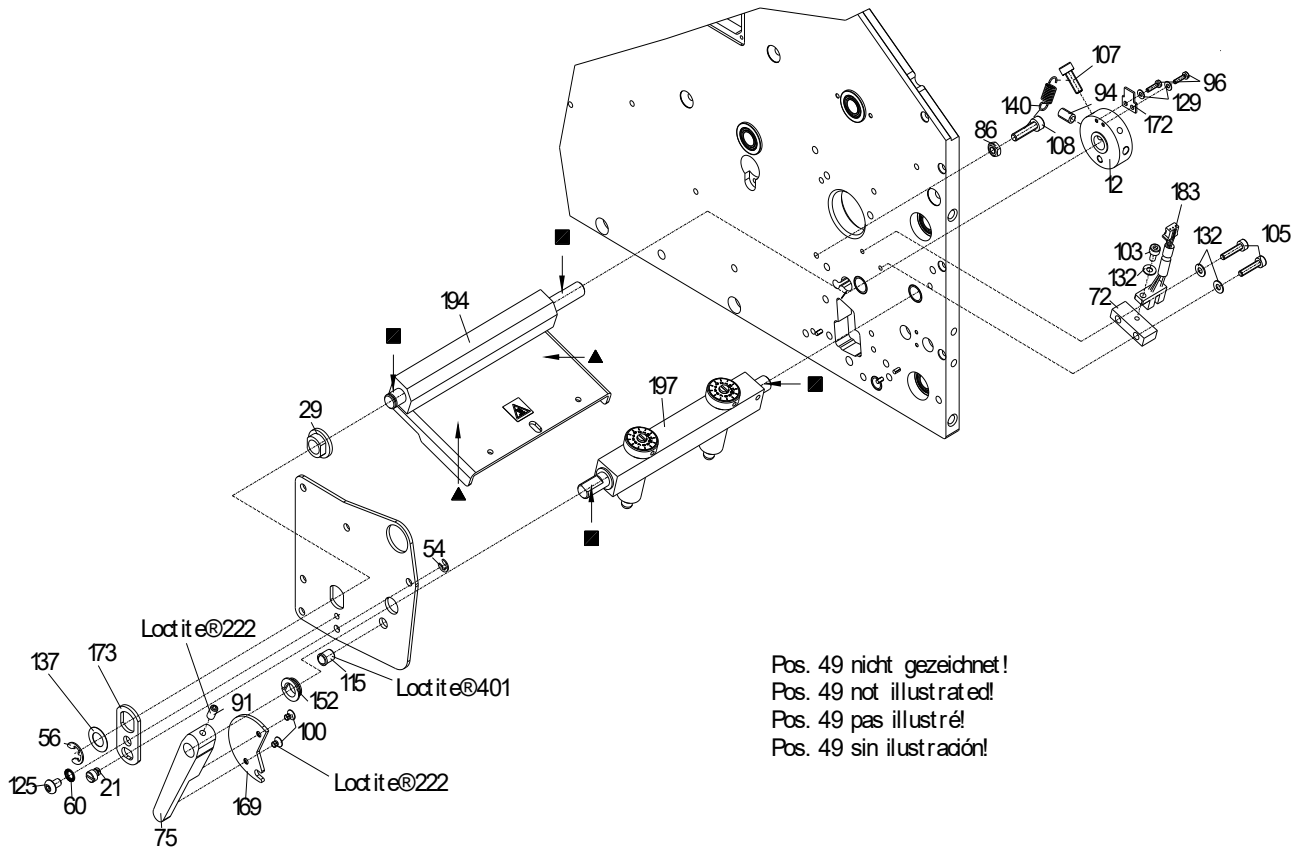

Pos. 49 nicht gezeichnet!
Pos. 49 not illustrated!
Pos. 49 pas illustré!
Pos. 49 sin ilustración!

71.74.750E

Druckmechanik ILX V 8X li/Sp/Aufw/TT

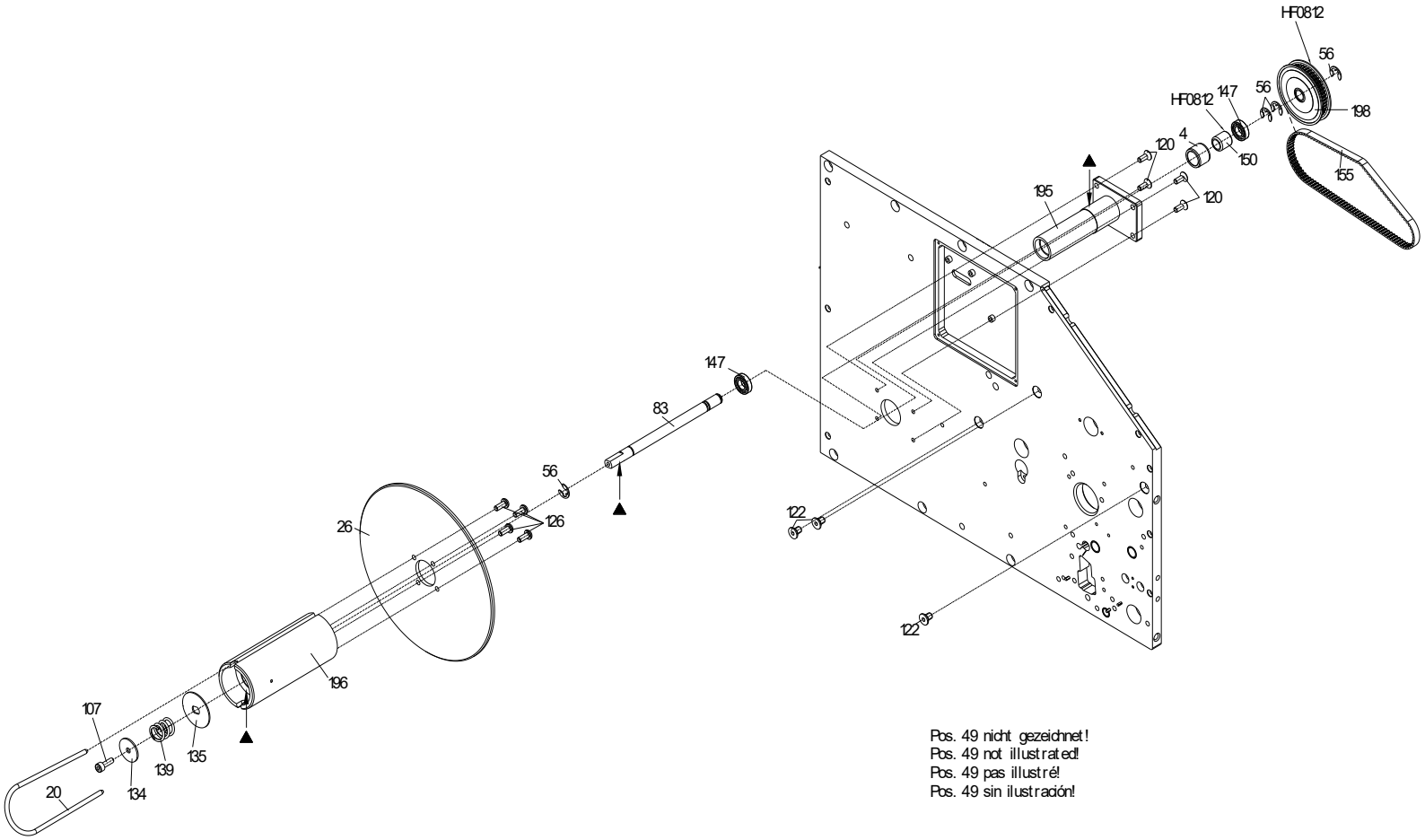

Pos. 49 nicht gezeichnet!
Pos. 49 not illustrated!
Pos. 49 pas illustré!
Pos. 49 sin ilustración!

71.74.750E

Druckmechanik ILX V 8X li/Sp/Aufw/TT

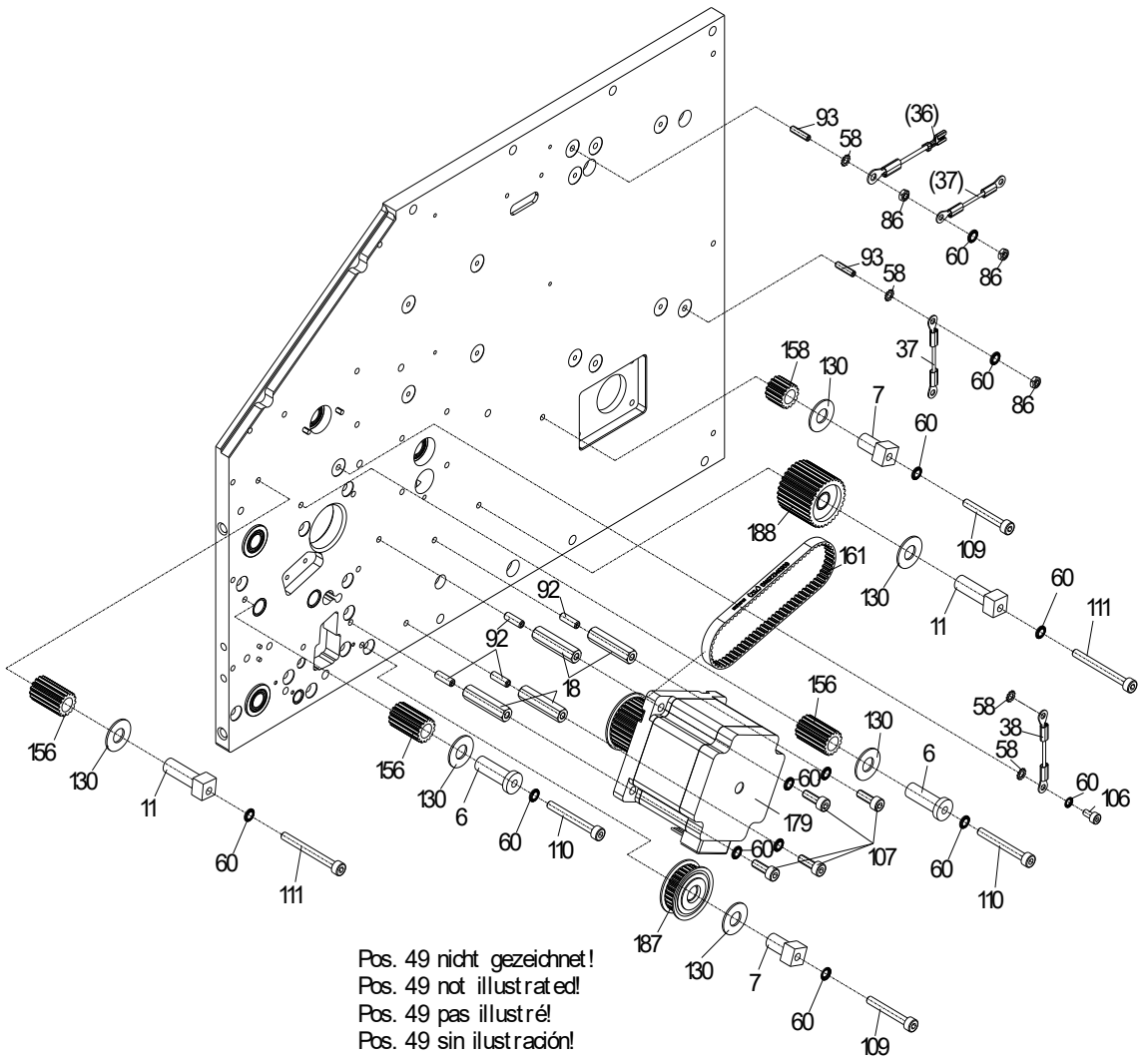

71.74.750E

Druckmechanik ILX V 8X li/Sp/Aufw/TT

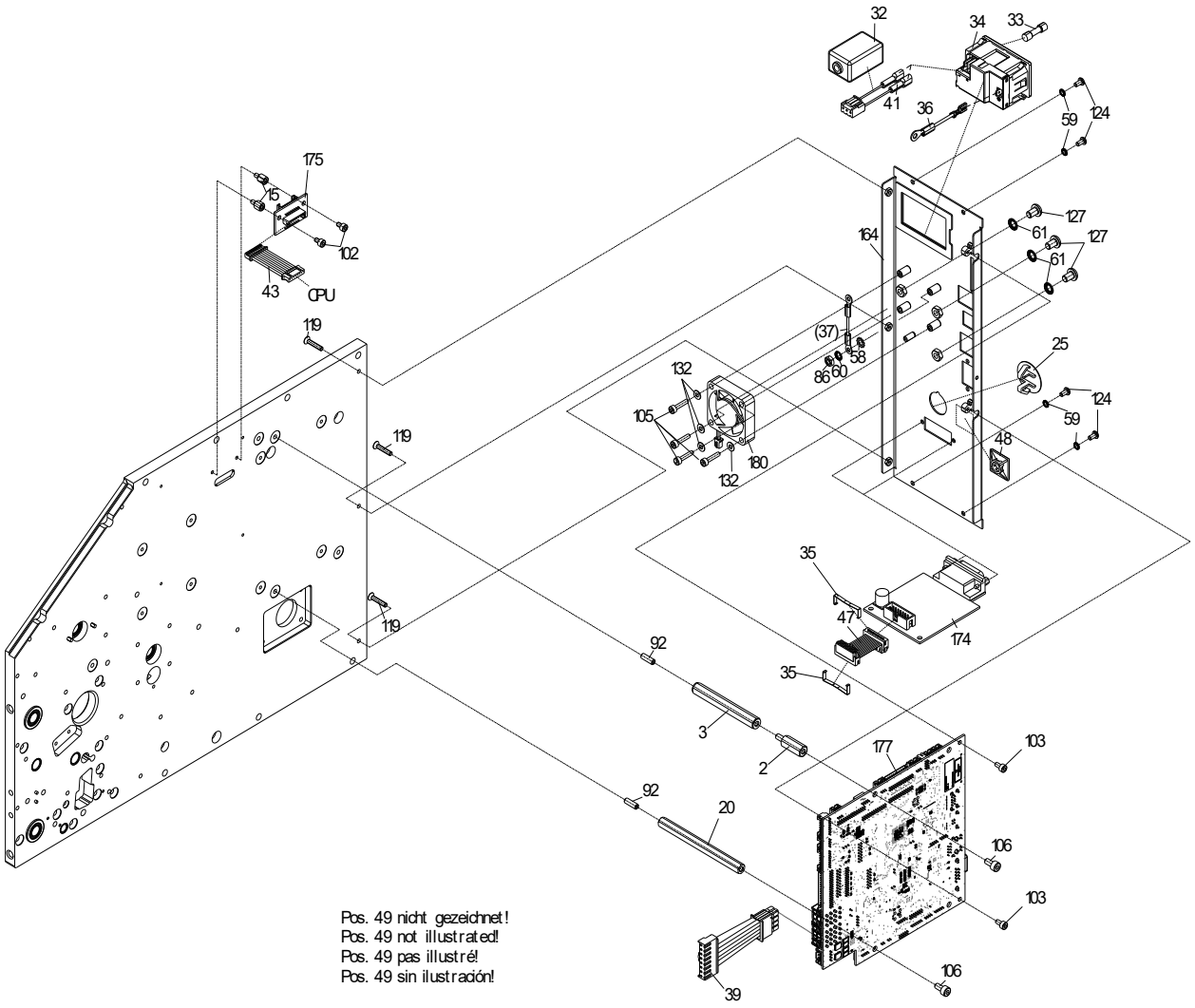

71.74.750E

Druckmechanik ILX V 8X li/Sp/Aufw/TT

Pos	Artikelnr.	Bezeichnung1	Bezeichnung2	Menge
1	10.40.039	Distanzring IDS 2x/DESCO LS/SPE SP		1
2	10.41.42002	Kunststoff-Abstandsbolzen M4 x 20mm I/A (10/8)		1
3	10.41.465	Kunststoff-Abstandsbolzen M4 x 65 I/I		1
4	10.55.060	Buchse für Freilauf VARIO/ILX 5X/8X/10X		1
5	10.74.030E	Stellring ILX V/Spectra V/SPX V		1
6	10.83.015	Lagerbuchse		2
7*	10.87.020	Exzenterlager	VARIO/SPE/SPX//VITA/ILS/ILX/FLEXICODE	2
8	10.87.505	Spannring SPE 104/106/108/ILX 10X		1
9	10.88.001	Lagerbuchse TCR	SPECTRA/SPE/DPM/SPX/VITA/FLEXICODE/ILX/2xALP	2
10	10.88.015	Distanzhülse	SPECTRA/SPE/VARIO/SPX/VITA	1
11*	10.88.020	Exzenterlager	SPECTRA/SPE/SPX/VITA/6x DUOPRINT/ILX	2
12	10.88.025	Lagerring SPECTRA/SPE/SPX/ILX		1
13	10.88.036	Rändelknopf grün SPECTRA II/SPE II/SPX II		1
14	12.41.30602	Abstandsbolzen M3 x 6 I/A (3/5)	Edelstahl SW 5,5, Sonder-Außengewindelänge 5mm	4
15	12.41.30802	Abstandsbolzen M3 x 8 I/A (5/6)	Edelstahl SW 5,5	4
16	12.41.31301	Abstandsbolzen M3 x 13 I/I	Edelstahl SW 5,5	4
17	12.41.43001	Abstandsbolzen M4 x 30 I/I (9/9)	Edelstahl SW 7	4
18	12.41.43481	Abstandsbolzen M4 x 34,8 I/I (9/9)	Edelstahl SW 7	7
19	12.41.48501	Abstandsbolzen M4 x 85 I/I (9/9)	Edelstahl SW 7	1
20	12.74.201	Spange ILX 8X		1
21*	12.88.030	Exzenterbolzen SPECTRA/SPE/SPX		1
22	12.88.035	Raststift SPECTRA/SPE/SPX/FLEXICODE		1
23	16.56.045	Lagerstück	VARIO/SPECTRA/ILX/SPE II/SPX V	1
24	16.74.006	Etikettenführung innen ILX 10X/SPE II/SPX II		1
25	16.74.010	Verschlussstopfen 18,4-20,6 schwarz		1
26	16.74.070	Scheibe ILX		1

*empfohlenes Ersatzteil

71.74.750E

Druckmechanik ILX V 8X li/Sp/Aufw/TT

Pos	Artikelnr.	Bezeichnung1	Bezeichnung2	Menge
27	16.87.005	Etikettenführung SPE/SPX/DUOPR./ILS/ILX		1
28	16.88.055	Schaltrolle	SPECTRA/SPE/DPM/VARIO/SPX/VITA/FLEXICODE/ALP	1
29	16.88.070	Gleitlager SPECTRA/SPE/SPX/ALP		1
30	18.74.203E	Andruckwalze 52 Shore A schwarz	ILX V 8X	1
31*	18.74.210E	Andruckwalze 42 Shore A schwarz	ILX V 8X	1
32	22.52.001	Ferrit mit Kunststoffgehäuse	2x COMPA II/VITA I/ILS/ILX/SPX II	1
33*	24.02.012	Feinsicherung 5AT 5x20 Glasrohr		1
34	24.04.001	Gerätestecker m. 1-pol Sicherungshalter + Schalter		1
35	25.14.098	Haltebügel für Buchsenstecker 14pol.		4
36	28.30.089	Schutzleiter 195mm Ö4/F4.8		1
37	28.30.096	Schutzleiter 100mm Ö4/Ö4		2
38	28.30.505	Massekabel 170mm Ö4/Ö4		1
39*	28.42.004	Verbindungskabel 24V Eingang/CPU COMPA V/ILX V		1
40*	28.57.539	Verbindungskabel Lüfterspannung NT/CPU	DYNACODE V/ILX V	1
41	28.74.006B	Netzeingangskabel ILX / VITA V/VARIO V/SPECTRA V		1
42*	28.74.009	Verbindungskabel NT-DC/DC Wandler ILX V		1
43	28.74.040A	Verbindungskabel Koppelpl./CPU 2x ILX		2
44	28.74.041A	Verbindungsk. Koppelpl./Bedieneinheit	ILX/LPM II/SPE II	1
45*	28.74.049	Verbindungskabel DC/DC Wandler-CPU ILX V		1
46	28.81.005	Kabel für Lichtschranke Etiketten	DUOPRINT / SPX II / ILX V	1
47	28.83.052A	Verbindungskabel I/O-CPU SPX II/VITA V/ILX V		1
48	35.01.001	Befestigungssockel selbstklebend 19x19mm sw	Für Kabelbinder	2
49	35.01.002	Kabelbinder 100 x 2,5mm schwarz		18
50	35.04.004	Schrumpfschlauch UL 2:1 / 3,2mm schwarz		0,02m
51*	37.39.401	Netzteil Meanwell LOP-400-48	ILX 10X / ILX V 5X/8X/10X	1
52	37.74.290	Tragrolle ILX V 8X	klareloxiert mit schwarzen Flanschlagern	2

*empfohlenes Ersatzteil

71.74.750E

Druckmechanik ILX V 8X li/Sp/Aufw/TT

Pos	Artikelnr.	Bezeichnung1	Bezeichnung2	Menge
53	37.89.015	Verschlussstopfen universal	VS 170058 sw	2
54	40.01.003V	Wellensicherung A2 rostfrei 3,2mm DIN6799	BZ-Sicherung magaziniert	6
55	40.01.004V	Wellensicherung A2 rostfrei 4mm DIN6799	BZ-Sicherung magaziniert	5
56	40.01.006V	Wellensicherung A2 rostfrei 6mm DIN6799	BZ-Sicherung magaziniert	12
57	40.01.007V	Wellensicherung A2 rostfrei 7mm DIN6799		3
58	41.02.002V	Fächerscheibe A2 rostfrei M4 DIN6798		6
59	41.03.003V	Schnorr-Sicherung M3 S-A2 rostfrei		13
60	41.03.004V	Schnorr-Sicherung M4 S-A2 rostfrei		25
61	41.03.005V	Schnorr-Sicherung M5 S-A2 rostfrei		3
62	42.02.003	Kegelkerbstift 1,5 x 8 S1 DIN 1471		2
63	45.74.020	Distanzstück für D-SUB-Stecker ILX		1
64	45.74.029E	Frontplatte ILX V links		1
65	45.74.038E	Frontplatte oben ILX V links		1
66	45.74.040E	Deckplatte unten ILX V		1
67	45.74.048E	Deckplatte oben ILX V links		1
68	45.74.200E	Profil oben 114 mm ILX V 8X		1
69	45.74.216E	Strebe grün ILX V 8X		1
70	45.74.221E	Zwischenplatte ILX V 8X links		1
71	45.74.255E	Spendepfeiler ILX V 8X		1
72	45.81.020	Distanzstück	DUOPRINT/SPX II/SPECTRA II/LPM II/ILX 10X/SPE II	1
73	45.87.012C	Lager f. Druckwalze 2x SPE II/1x ILX V/1x SPX V		1
74	45.87.511	Rasthebel grün ILX 10X/SPE II		1
75	45.88.026	Andruckhebel grün SPECTRA II/ILX 10X/SPE II/SPX II		1
76	45.88.035	Anschlag SPECTRA/SPE/SPX/ILX 10X		1
77	46.74.210E	TCR-Auf/Abwickelwelle 2x ILX V 8X		2
78	46.74.211E	Distanzwelle	ILX V 8X	1

*empfohlenes Ersatzteil

71.74.750E

Druckmechanik ILX V 8X li/Sp/Aufw/TT

Pos	Artikelnr.	Bezeichnung1	Bezeichnung2	Menge
79	46.74.215E	Stellwelle ILX V 8X		1
80	46.74.220E	Bürstenwelle ILX V 8X		1
81	46.74.240	Lagerwelle für Umlenkrolle ILX 8X		1
82	46.74.265E	Welle für Andruckrolle ILX V 8X		1
83	46.74.270E	Lagerwelle ILX V 8X		1
84	46.74.290E	Lagerwelle f. Rolle ILX V 8X		2
85	46.88.033E	Antriebswelle SPECTRA V/ILX V/SPX V		1
86	47.05.001V	6kt-Mutter A2 rostfrei M4 DIN934		8
87	48.10.004V	GST A2 rostfrei M3 x 4 DIN913		1
88	48.10.005V	GST A2 rostfrei M4 x 4 DIN913		1
89	48.10.005V-P	GST A2 rostfrei M4 x 4 DIN913	Gewindebeschichtung Tuflok® Fleck	4
90	48.10.007V	GST A2 rostfrei M3 x 12 DIN913		4
91	48.10.408V	GST A2 rostfrei M4 x 8 DIN913		3
92	48.10.412V	GST A2 rostfrei M4 x 12 DIN913		13
93	48.10.416V	GST A2 rostfrei M4 x 16 DIN913		3
94	48.10.510V	GST A2 rostfrei M5 x 10 DIN913		1
95	48.13.212	EJOT PT Schraube VZ KA 22 x 4,5 WN1412 H		2
96	48.14.108V	X-SL LK A2 rostfrei M2 x 8 DIN7985		2
97	48.14.208V	X-SL LK A2 rostfrei M2,5 x 8 DIN7985		2
98	48.14.210V	X-SL LK A2 rostfrei M2,5 x 10 DIN7985		6
99	48.15.204V	X-SL SK A2 rostfrei M2,5 x 4 DIN965		4
100	48.15.304V	X-SL SK A2 rostfrei M3 x 4 DIN965		2
101	48.16.020	Rändelschraube M3 x 12 grün	Kopf ähnlich RAL 6024 (verkehrsgrün)	2
102	48.16.304V	Inbus A2 rostfrei M3 x 4 DIN912		4
103	48.16.306V	Inbus A2 rostfrei M3 x 6 DIN912		12
104	48.16.310V	Inbus A2 rostfrei M3 x 10 DIN912		2

*empfohlenes Ersatzteil

71.74.750E

Druckmechanik ILX V 8X li/Sp/Aufw/TT

Pos	Artikelnr.	Bezeichnung1	Bezeichnung2	Menge
105	48.16.314V	Inbus A2 rostfrei M3 x 14 DIN912		6
106	48.16.406V	Inbus A2 rostfrei M4 x 6 DIN912		3
107	48.16.412V	Inbus A2 rostfrei M4 x 12 DIN912		10
108	48.16.416V	Inbus A2 rostfrei M4 x 16 DIN912		3
109	48.16.430V	Inbus A2 rostfrei M4 x 30 DIN912		2
110	48.16.435V	Inbus A2 rostfrei M4 x 35 DIN912		2
111	48.16.440V	Inbus A2 rostfrei M4 x 40 DIN912		2
112	48.16.460V	Inbus A2 rostfrei M4 x 60 DIN912		1
113	48.16.514V	Inbus A2 rostfrei M5 x 14 DIN912		3
114	48.16.516V	Inbus A2 rostfrei M5 x 16 DIN912		7
115	48.18.020	Federndes Druckstück D=6	glatte Ausführung, Kunststoff, schwarz	1
116	48.19.306V	SK Inbus rostfrei A2 M3 x 6 DIN7991		4
117	48.19.310V	SK Inbus rostfrei A2 M3 x 10 DIN7991		2
118	48.19.312V	SK Inbus rostfrei A2 M3 x 12 DIN7991		2
119	48.19.316V	SK Inbus rostfrei A2 M3 x 16 DIN7991		9
120	48.19.410V	SK Inbus rostfrei A2 M4 x 10 DIN7991		5
121	48.19.416V	SK Inbus rostfrei A2 M4 x 16 DIN7991		10
122	48.19.508	SK Inbus VZ M5 x 8 DIN7991		3
123	48.24.304V	LK Inbus A2 rostfrei M3 x 4 ISO7380	Linsenkopfschraube mit Innensechskant	2
124	48.24.306V	LK Inbus A2 rostfrei M3 x 6 ISO7380	Linsenkopfschraube mit Innensechskant	14
125	48.24.406V	LK Inbus A2 rostfrei M4 x 6 ISO7380	Linsenkopfschraube mit Innensechskant	3
126	48.24.410V	LK Inbus A2 rostfrei M4 x 10 ISO7380	Linsenkopfschraube mit Innensechskant	13
127	48.24.508V	LK Inbus A2 rostfrei M5 x 8 ISO7380	Linsenkopfschraube mit Innensechskant	3
128	48.26.410V	Kombischraube Inbus A2 rostfrei M4 x 10	mit Federring DIN127 u. U-Scheibe DIN125	8
129	50.01.009V	U-Scheibe A2 rostfrei M2 DIN125A		2
130	50.01.012	U-Scheibe A2 rostfrei 18 x 8,15 x 1,0		6

*empfohlenes Ersatzteil

71.74.750E

Druckmechanik ILX V 8X li/Sp/Aufw/TT

Pos	Artikelnr.	Bezeichnung1	Bezeichnung2	Menge
131	50.01.046V	U-Scheibe A2 rostfrei M4 DIN9021		3
132	50.01.057V	U-Scheibe A2 rostfrei 3,2 DIN125A		7
133	50.01.065V	U-Scheibe A2 rostfrei 4,3 DIN125A		1
134	50.01.096V	U-Scheibe A2 rostfrei 4,3 x 20 x 1,25		1
135	50.15.005	Bremsscheibe SPECTRA/VARIO/VITA/ILS/ILX	DESCO/IDS/OPTIMO/DUOPRINT	1
136	50.50.502	Passscheibe 5 x 10 x 0,2 DIN988		2
137	50.50.802	Passscheibe 8 x 14 x 0,2 DIN988		1
138*	50.88.001	Mitnehmerscheibe SPECTRA/SPE/SPX/	DPMIII/VARIO II/VITA/ILS/FLEXICODE/DPM IV/2x ALP	3
139*	52.01.007	Druckfeder	SPECTRA/SPE/VARIO/PR25/26/28/45/48/49/ILX	1
140	52.02.048	Zugfeder DESCO/SPE SP/ILX 10X/SPE II		2
141	52.04.006	Federscheibe gewellt	Di=5,2 / Da=8,2 / t=0,1	1
142*	52.56.010	Zugfeder 1.4310 d=0,4 De=5,4 Lo=23,7		1
143*	52.88.005	Druckfeder	SPECTRA/DPM/SPE/VARIO/SPX/VITA/FLEXICODE/ALP	2
144	55.03.020	Schriftzug "Valentin"	3D-Etikett	1
145	55.10.001	Skala selbstklebend		1
146*	57.01.002	Rillenkugellager 686-2Z		1
147*	57.01.005	Rillenkugellager S 688-2Z / B=5mm		2
148*	57.01.007	Rillenkugellager SF 688-2Z		7
149*	57.01.008	Rillenkugellager SF 686-2Z		1
150*	57.01.015	Hülsenfreilauf HF 0812		1
151*	57.02.105	IGLIDUR-Clips-Lager MCM-05-02 SPECTRA		1
152*	57.02.108	IGLIDUR-Clips-Lager MCM-08-02 SPECTRA		1
153*	57.28.005	Clips-Lager PICA 2x/DPMIII/SPE/VITA/ILS		1
154	59.74.312	Zahnriemen 60S3M312NG (104Z) ILX		1
155	59.74.336	Zahnriemen 60S3M336NG (112Z)		1
156	59.83.0152	Zahnriemenrad 15S3M		3

*empfohlenes Ersatzteil

71.74.750E

Druckmechanik ILX V 8X li/Sp/Aufw/TT

Pos	Artikelnr.	Bezeichnung1	Bezeichnung2	Menge
157*	59.87.481	Zahnriemen 60DS3M480NG (160Z)	SPE/SPECTRA 107/160/DUOPRINT/ILX 10X/SPX V	1
158	59.88.019A	Zahnriemenrad 19S3M SPECTRA II / ILX V		1
159	59.88.032	Zahnriemenrad 30S3M d=8 / b=7	SPECTRA/SPE/SPX/VITA/FLEXICODE/ALP	1
160	59.88.033	Zahnriemenrad 30S3M d=8 / b=17	SPECTRA/SPE/SPX/VITA/ILX/VARIO V	1
161*	59.88.225	Zahnriemen 60S3M225NG (75Z) SPECTRA II+V/ILX V		1
162	67.74.009E	Deckel ILX V links		1
163	67.74.015	Abdeckung Displayeinheit ILX		1
164	67.74.019E	Rückwand ILX V links		1
165	67.74.038	Lagerplatte unten ILX links		1
166	67.74.048E	Bodenblech ILX V		1
167	67.74.050	Abdeckung Schnittstelle ILS/SPX II/2x ILX		1
168	67.83.018	Lagerplatte oben SPX links/ILX 10X li./SPE II li.		1
169	67.87.038	Riegel links SPE/SPX/ILX 10X li./LPM II		1
170	67.88.030	Lagerplatte TCR-Aufwicklung	SPECTRA I/II/SPE/VARIO/SPX/VITA/ILX V	1
171	67.88.035	Lagerplatte TCR-Abwicklung	SPECTRA I/SPE/SPX/VITA/ILX/VARIO	1
172	67.88.065	Schaltblech SPECTRA/SPE/SPX		1
173	67.88.080	Stellblech SPECTRA/SPE/SPX		1
174*	70.39.005	Spende-I/O kpl. SH3/Octavo		1
175	70.39.080	Koppel-Platine 2x ILX/1x LPM II		2
176*	70.39.410	DC/DC Wandler DK-Spannung 48/24V ILX V		1
177*	70.74.0070	CPU kpl. ILX V		1
178	71.56.008	Lichtschranke TCR kpl.	VITA II/VARIO III/PICA V/ILX V/SPX V	1
179	71.74.001E	Schrittmotor Vorschub kpl. ILX V		1
180*	71.74.045E	Lüfter kpl. ILX V		1
181	71.74.070	Displayeinheit /Folientastatur ILX	vormontiert	1
182*	71.83.019	Lichtschranke Etiketten DL kpl. SPX/ILX 10X/SPE II		1

*empfohlenes Ersatzteil

71.74.750E

Druckmechanik ILX V 8X li/Sp/Aufw/TT

Pos	Artikelnr.	Bezeichnung1	Bezeichnung2	Menge
183	71.88.015A	Lichtschranke Optimierung / TCR Rück-Stop kpl.	SPECTRA II/LPM II/SPE II/ILX V	1
184*	72.57.210	Umlenkrolle kpl. DYNACODE 107 3x		1
185	72.74.009E	Trägerplatte kpl. ILX V links		1
186	72.74.010	Lagerring kpl.	ILS/ILX/SPECTRA II/LPM II/SPE II/VITA V/SPX V	1
187*	72.74.028	Zahnriemenrad kpl. ILX 10X		1
188	72.74.045	Zahnriemenrad kpl. ILX		1
189	72.74.210E	TCR-Auf/Abwickelrolle kpl. 2x ILX V 8X		2
190	72.74.220E	Bürstenwelle kpl. ILX V 8X		2
191	72.74.225E	Andruckwelle kpl. ILX V 8X links		1
192	72.74.230E	Lagerpfeiler f. Etikettenführung ILX V 8X		1
193	72.74.235E	Riegelwelle kpl. ILX V 8X links		1
194	72.74.242E	Druckkopfhalter kpl. ILX V 8X links		1
195	72.74.265E	Trägerplatte kpl. ILX V 8X		1
196	72.74.270	Aufwickelrolle Etiketten ILS 8X/ILX 8X		1
197	72.74.278E	Andruckwelle kpl. ILX V 8X links		1
198	72.88.049	Zahnriemenrad kpl.	SPECTRA/SPE/SPX/FLEXICODE/ILX/ALP li.	2
199	72.88.070	Rückzugblech kpl.	SPECTRA/SPE/DPM III/VARIO/SPX/VITA/ILX/ALP	1
200*	72.88.520	Andruckrolle kpl. SPECTRA SP/SPE SP/ILX		2

*empfohlenes Ersatzteil

90.74.350E

ILX V 80-8 li/Sp/Aufw/TT

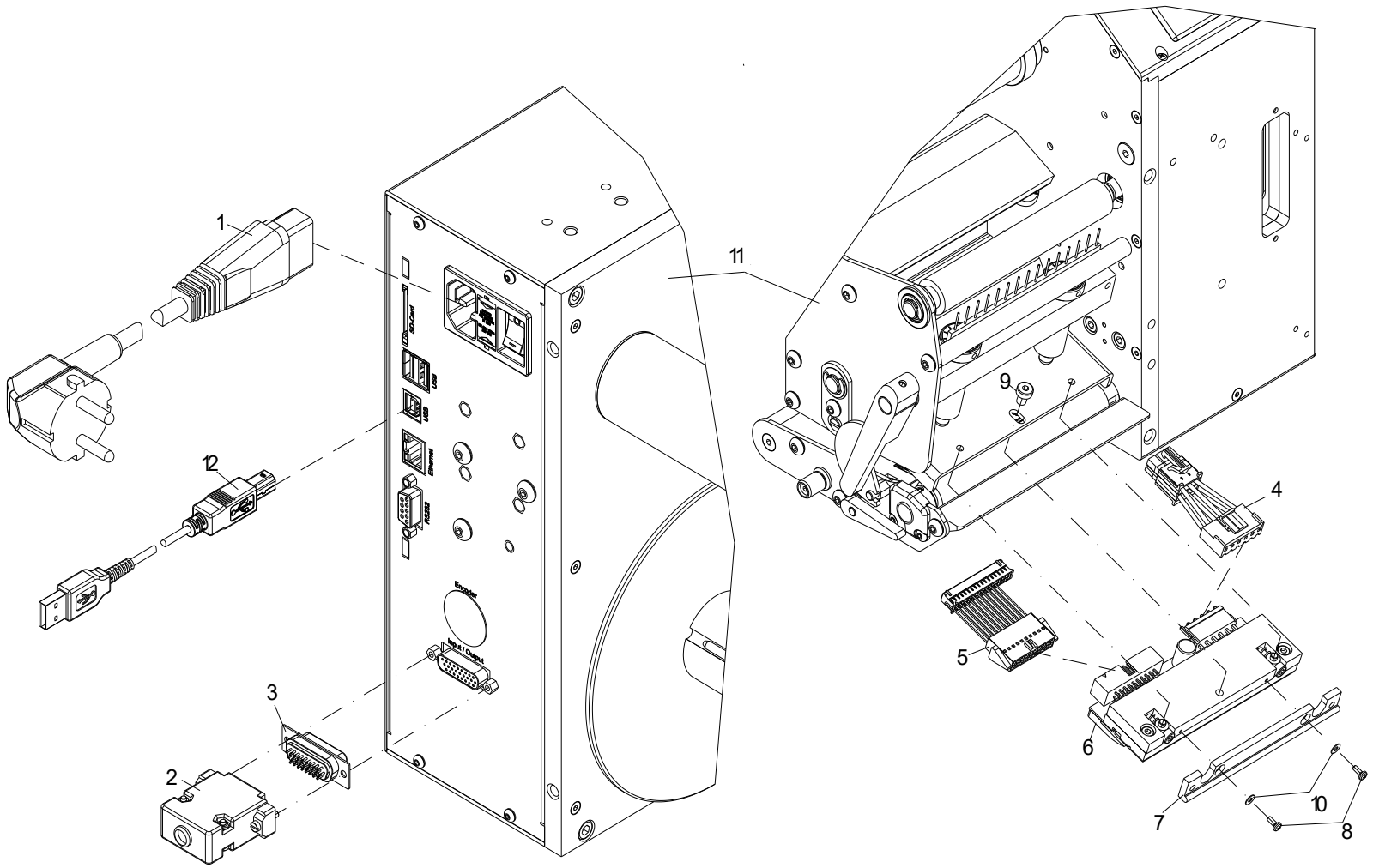

90.74.350E

ILX V 80-8 li/Sp/Aufw/TT

Pos	Artikelnr.	Bezeichnung1	Bezeichnung2	Menge
1	24.01.012	Netzkabel 2m schwarz 3x 0,75mm²		1
2	25.04.016	Posthaube 15-pol/26-pol HD metallisiert		1
3	25.04.046	SUB-D 26-pol HD Stift Lötkelch		1
4*	28.74.295	Druckkopfkabel Power ILX V 103/108		1
5*	28.83.103E	Druckkopfkabel Signal SPX V/ILX V	54/56/80/81/103/108	1
6*	37.04.3801	Thermodruckkopf 80-8	ILX V OCTAVO inkl. Zwischenlage	1
7	45.74.201	Führung ILS 8X/ILX 8X		1
8	48.14.105V	X-SL LK A2 rostfrei M2 x 5 DIN7985		2
9	48.20.406V	Inbus A2 rostfrei M4 x 6 DIN7984	mit niedrigem Kopf	1
10	50.01.009V	U-Scheibe A2 rostfrei M2 DIN125A		2
11	71.74.750E	Druckmechanik ILX V 8X li/Sp/Aufw/TT		1
12	89.02.002	Datenkabel USB 1,8m St. A auf St. B		1

*empfohlenes Ersatzteil

90.74.450E

ILX V 81-12 li/Sp/Aufw/TT

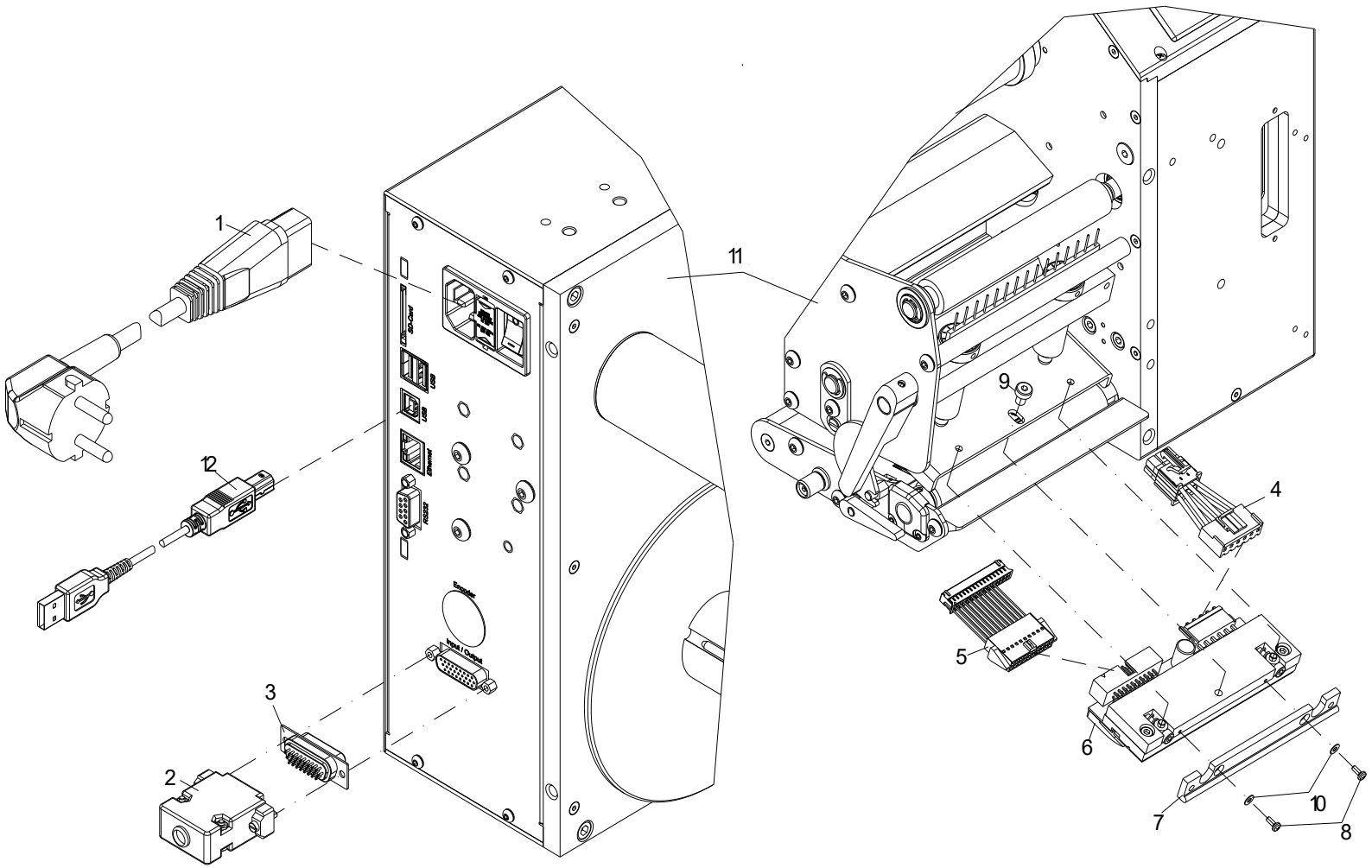

90.74.450E

ILX V 81-12 li/Sp/Aufw/TT

Pos	Artikelnr.	Bezeichnung1	Bezeichnung2	Menge
1	24.01.012	Netzkabel 2m schwarz 3x 0,75mm²		1
2	25.04.016	Posthaube 15-pol/26-pol HD metallisiert		1
3	25.04.046	SUB-D 26-pol HD Stift Lötkelch		1
4*	28.74.295	Druckkopfkabel Power ILX V 103/108		1
5*	28.83.103E	Druckkopfkabel Signal SPX V/ILX V	54/56/80/81/103/108	1
6*	37.04.3811	Thermodruckkopf 81-12	ILX V OCTAVO inkl. Zwischenlage	1
7	45.74.201	Führung ILS 8X/ILX 8X		1
8	48.14.105V	X-SL LK A2 rostfrei M2 x 5 DIN7985		2
9	48.20.406V	Inbus A2 rostfrei M4 x 6 DIN7984	mit niedrigem Kopf	1
10	50.01.009V	U-Scheibe A2 rostfrei M2 DIN125A		2
11	71.74.750E	Druckmechanik ILX V 8X li/Sp/Aufw/TT		1
12	89.02.002	Datenkabel USB 1,8m St. A auf St. B		1

*empfohlenes Ersatzteil

90.74.782E

Deckel rechts ILX V 5X Option

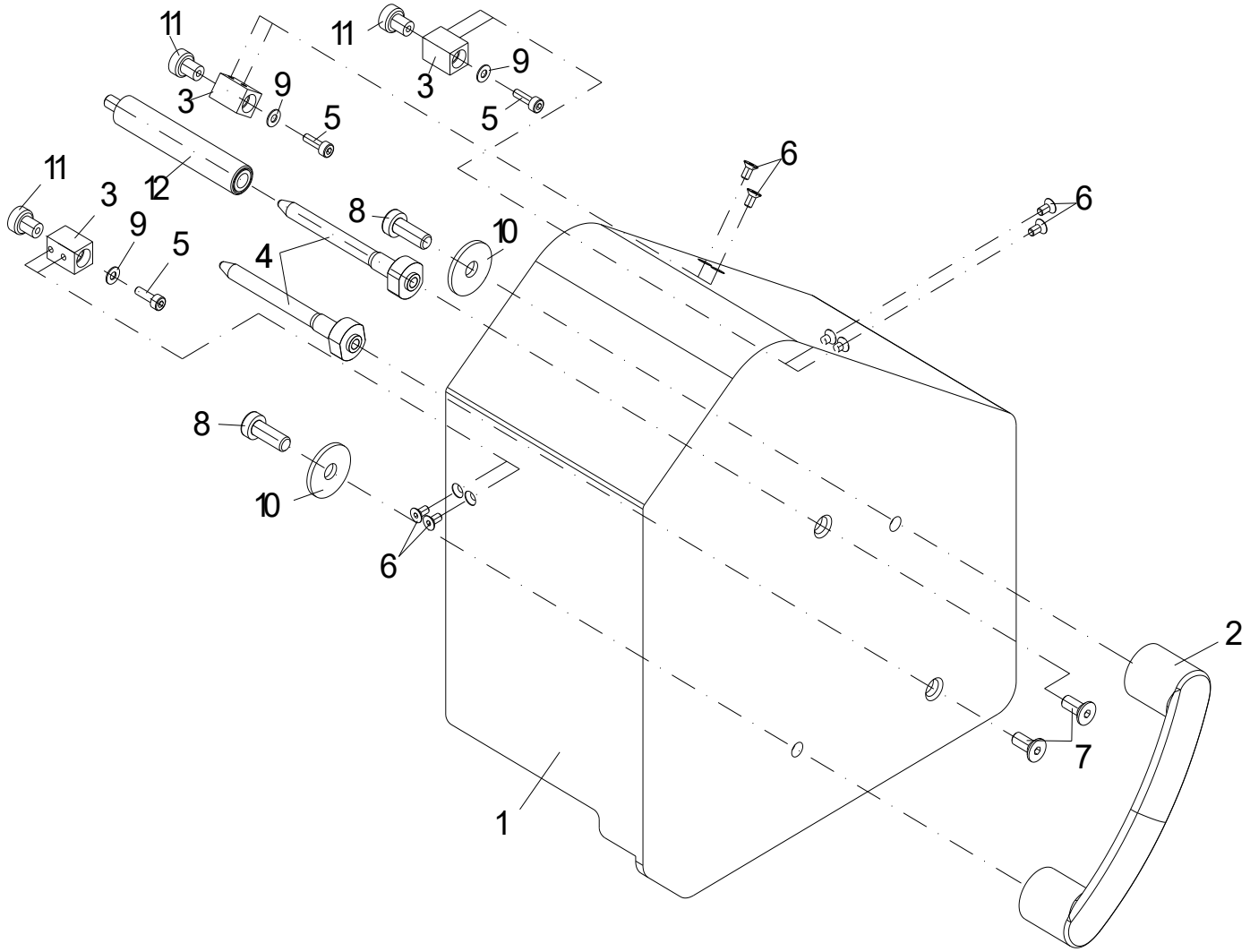

90.74.782E

Deckel rechts ILX V 5X Option

Pos	Artikelnr.	Bezeichnung1	Bezeichnung2	Menge
1	16.74.182E	Haube ILX V 5X rechts		1
2	16.79.005	Griff sw FLEXICODE/ILX		1
3	45.74.908	Halter f. Haube 3x ILX		3
4	46.57.100	Zentrierpfeiler	3x DYNACODE 53/1x FLEXICODE/2x ILX	2
5	48.16.310V	Inbus A2 rostfrei M3 x 10 DIN912		3
6	48.19.306V	SK Inbus rostfrei A2 M3 x 6 DIN7991		6
7	48.19.512V	SK Inbus rostfrei A2 M5 x 12 DIN7991		2
8	48.20.616V	Inbus A2 rostfrei M6 x 16 DIN7984	mit niedrigem Kopf	2
9	50.01.057V	U-Scheibe A2 rostfrei 3,2 DIN125A		3
10	50.01.077V	U-Scheibe A2 rostfrei M6 DIN440R		2
11	57.05.015	Flachhaftgreifer FGN 10 IG	mit Innengewindezapfen	3
12	72.74.920	Zentrierhülse kpl. ILX Option Deckel		1

*empfohlenes Ersatzteil

90.74.788E

Deckel links ILX V 5X Option

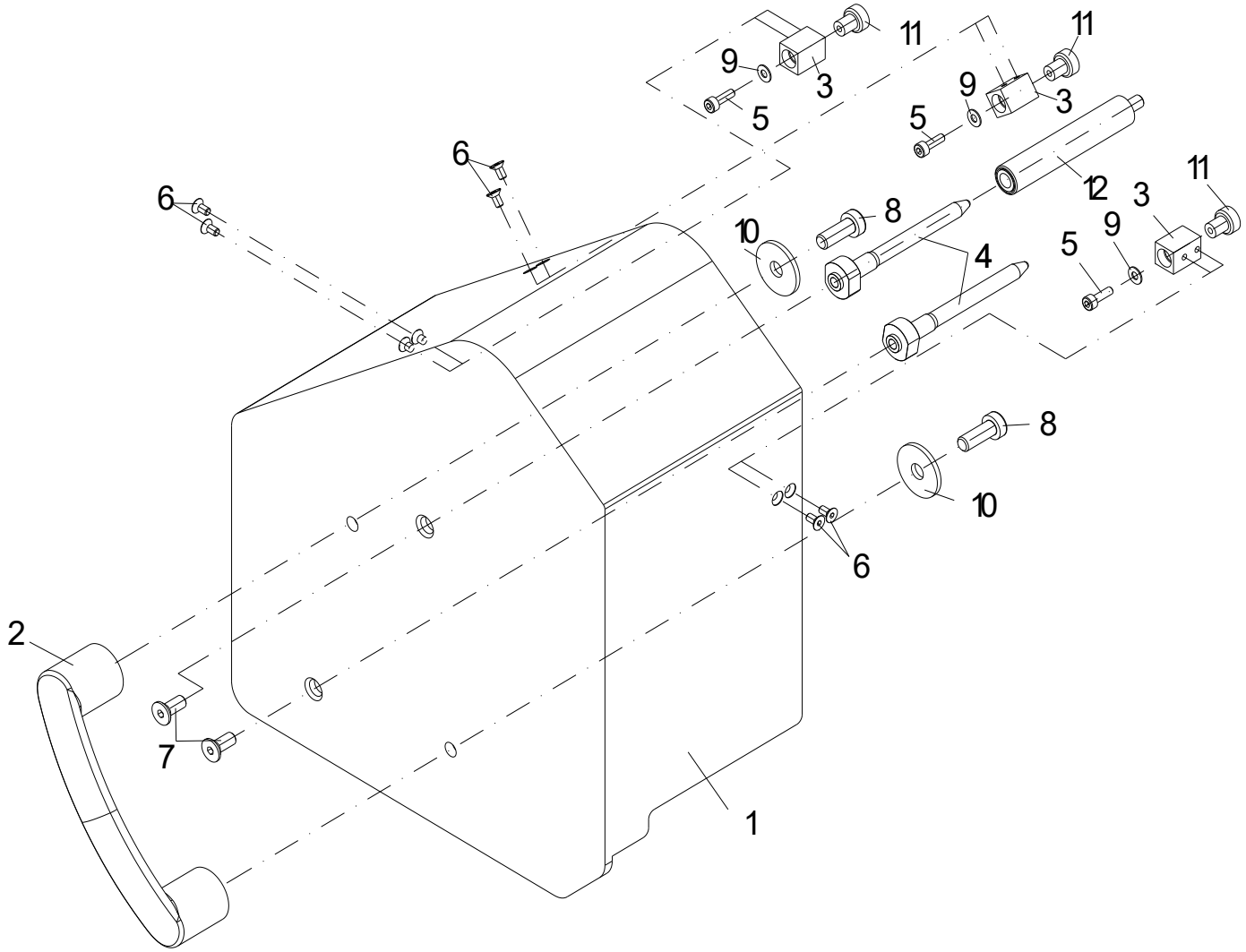

90.74.788E

Deckel links ILX V 5X Option

Pos	Artikelnr.	Bezeichnung1	Bezeichnung2	Menge
1	16.74.188E	Haube ILX V 5X links		1
2	16.79.005	Griff sw FLEXICODE/ILX		1
3	45.74.908	Halter f. Haube 3x ILX		3
4	46.57.100	Zentrierpfeiler	3x DYNACODE 53/1x FLEXICODE/2x ILX	2
5	48.16.310V	Inbus A2 rostfrei M3 x 10 DIN912		3
6	48.19.306V	SK Inbus rostfrei A2 M3 x 6 DIN7991		6
7	48.19.512V	SK Inbus rostfrei A2 M5 x 12 DIN7991		2
8	48.20.616V	Inbus A2 rostfrei M6 x 16 DIN7984	mit niedrigem Kopf	2
9	50.01.057V	U-Scheibe A2 rostfrei 3,2 DIN125A		3
10	50.01.077V	U-Scheibe A2 rostfrei M6 DIN440R		2
11	57.05.015	Flachhaftgreifer FGN 10 IG	mit Innengewindezapfen	3
12	72.74.920	Zentrierhülse kpl. ILX Option Deckel		1

*empfohlenes Ersatzteil

90.74.882E

Deckel rechts ILX V 8X Option

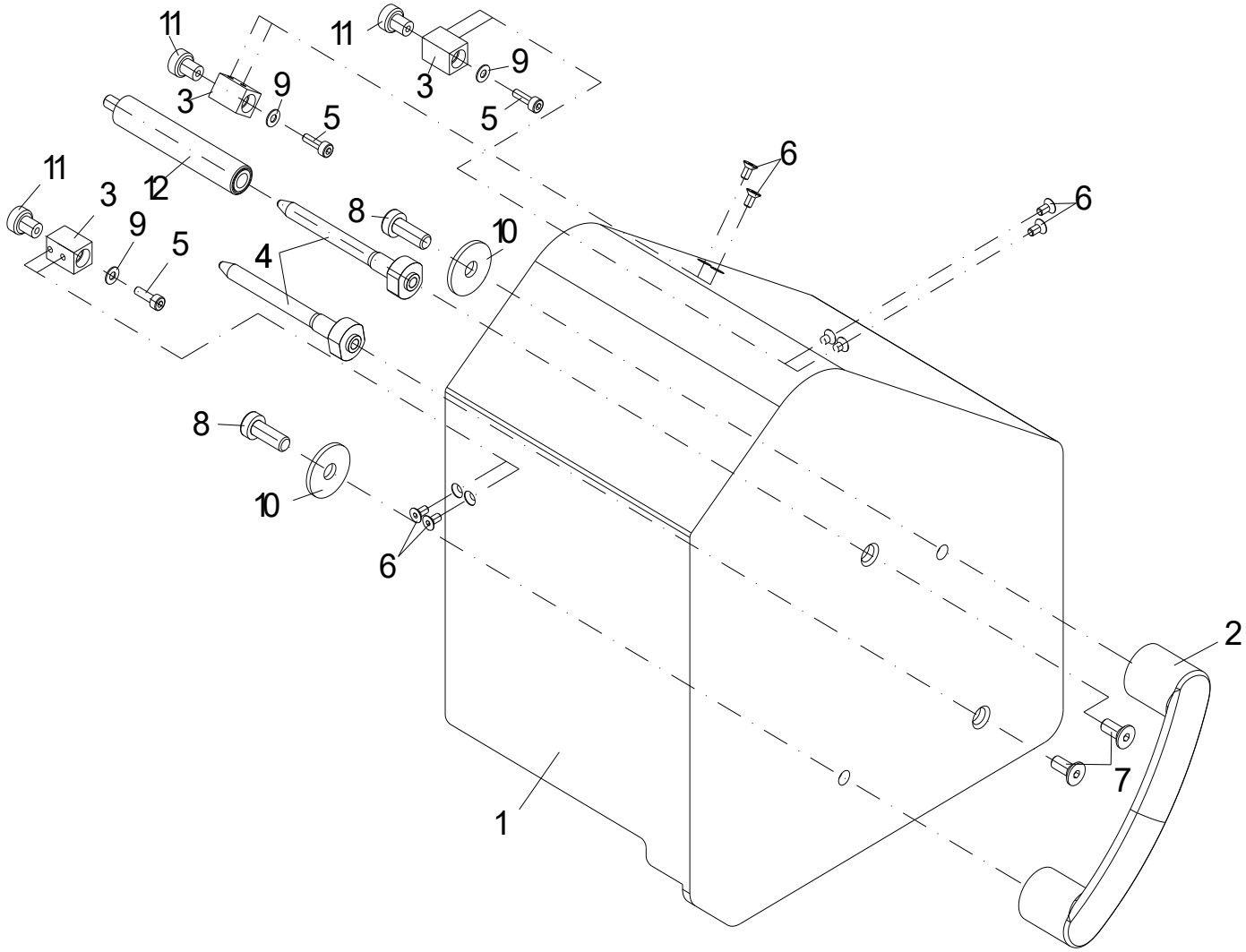

90.74.882E

Deckel rechts ILX V 8X Option

Pos	Artikelnr.	Bezeichnung1	Bezeichnung2	Menge
1	16.74.282E	Haube ILX V 8X rechts		1
2	16.79.005	Griff sw FLEXICODE/ILX		1
3	45.74.908	Halter f. Haube 3x ILX		3
4	46.74.990	Zentrierpfeiler 2x ILX 8X Option Deckel		2
5	48.16.310V	Inbus A2 rostfrei M3 x 10 DIN912		3
6	48.19.306V	SK Inbus rostfrei A2 M3 x 6 DIN7991		6
7	48.19.512V	SK Inbus rostfrei A2 M5 x 12 DIN7991		2
8	48.20.616V	Inbus A2 rostfrei M6 x 16 DIN7984	mit niedrigem Kopf	2
9	50.01.057V	U-Scheibe A2 rostfrei 3,2 DIN125A		3
10	50.01.077V	U-Scheibe A2 rostfrei M6 DIN440R		2
11	57.05.015	Flachhaftgreifer FGN 10 IG	mit Innengewindezapfen	3
12	72.74.920	Zentrierhülse kpl. ILX Option Deckel		1

*empfohlenes Ersatzteil

90.74.888E

Deckel links **ILX V 8X Option**

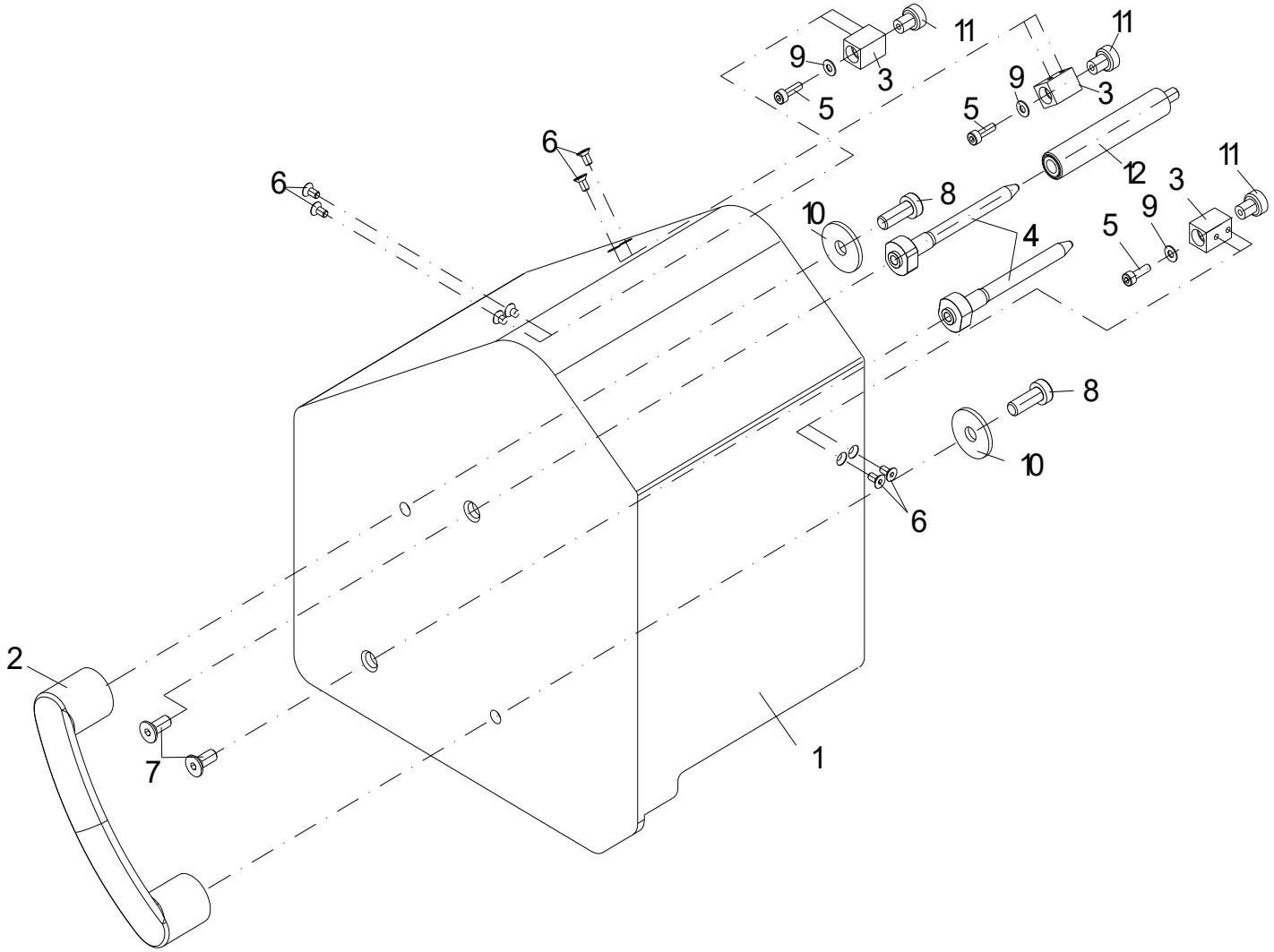

90.74.888E

Deckel links ILX V 8X Option

Pos	Artikelnr.	Bezeichnung1	Bezeichnung2	Menge
1	16.74.288E	Haube ILX V 8X links		1
2	16.79.005	Griff sw FLEXICODE/ILX		1
3	45.74.908	Halter f. Haube 3x ILX		3
4	46.74.990	Zentrierpfeiler 2x ILX 8X Option Deckel		2
5	48.16.310V	Inbus A2 rostfrei M3 x 10 DIN912		3
6	48.19.306V	SK Inbus rostfrei A2 M3 x 6 DIN7991		6
7	48.19.512V	SK Inbus rostfrei A2 M5 x 12 DIN7991		2
8	48.20.616V	Inbus A2 rostfrei M6 x 16 DIN7984	mit niedrigem Kopf	2
9	50.01.057V	U-Scheibe A2 rostfrei 3,2 DIN125A		3
10	50.01.077V	U-Scheibe A2 rostfrei M6 DIN440R		2
11	57.05.015	Flachhaftgreifer FGN 10 IG	mit Innengewindezapfen	3
12	72.74.920	Zentrierhülse kpl. ILX Option Deckel		1

*empfohlenes Ersatzteil

90.74.982

Deckel rechts ILX / ILX V 10X Option

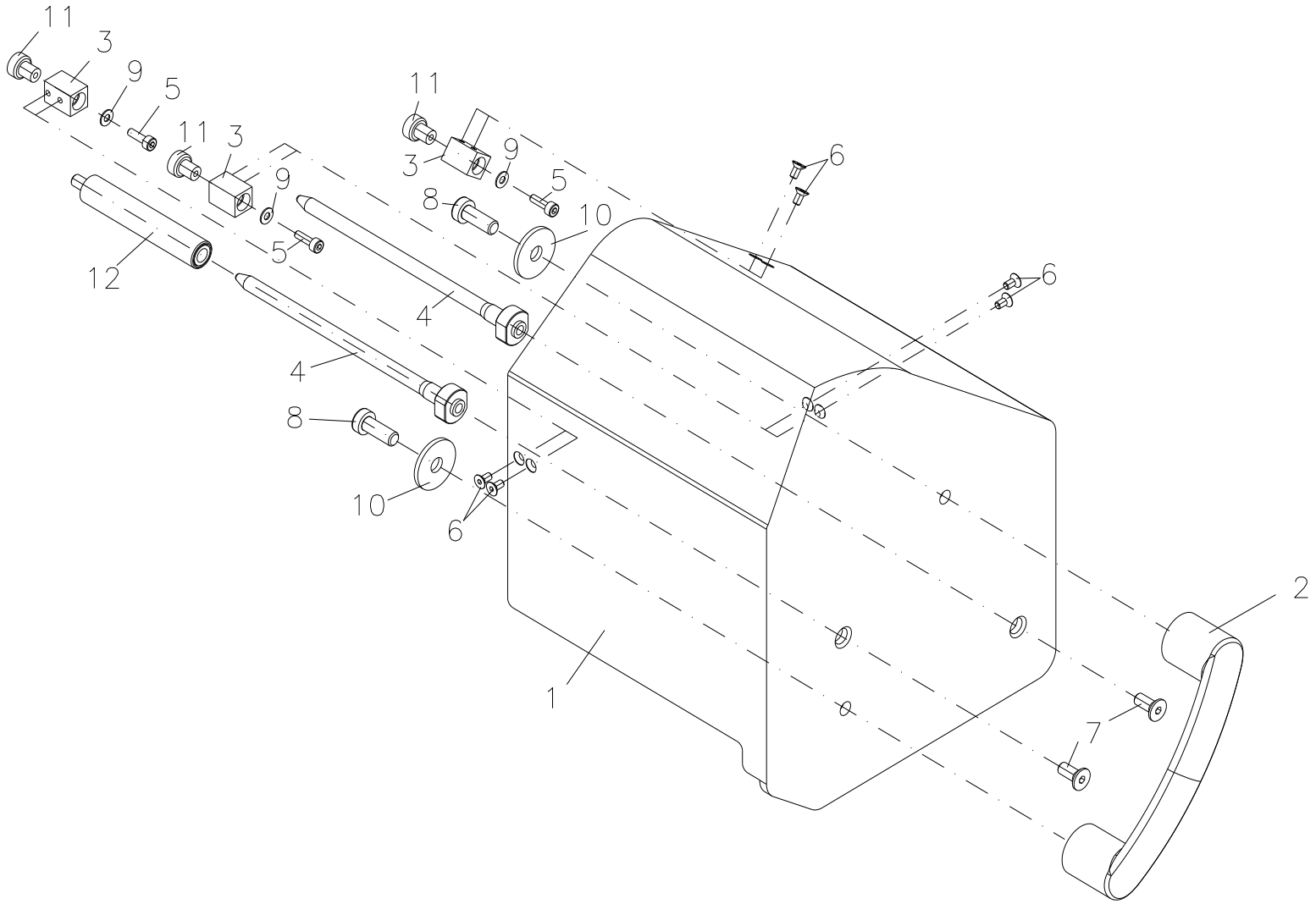

90.74.982

Deckel rechts ILX / ILX V 10X Option

Pos	Artikelnr.	Bezeichnung1	Bezeichnung2	Menge
1	16.74.382	Haube ILX 10X rechts		1
2	16.79.005	Griff sw FLEXICODE/ILX		1
3	45.74.908	Halter f. Haube 3x ILX		3
4	46.57.200	Zentrierpfeiler DYNACODE 107 3x/	2x ILX 10X Option Deckel	2
5	48.16.310V	Inbus A2 rostfrei M3 x 10 DIN912		3
6	48.19.306V	SK Inbus rostfrei A2 M3 x 6 DIN7991		6
7	48.19.512V	SK Inbus rostfrei A2 M5 x 12 DIN7991		2
8	48.20.616V	Inbus A2 rostfrei M6 x 16 DIN7984	mit niedrigem Kopf	2
9	50.01.057V	U-Scheibe A2 rostfrei 3,2 DIN125A		3
10	50.01.077V	U-Scheibe A2 rostfrei M6 DIN440R		2
11	57.05.015	Flachhaftgreifer FGN 10 IG	mit Innengewindezapfen	3
12	72.74.920	Zentrierhülse kpl. ILX Option Deckel		1

*empfohlenes Ersatzteil

90.74.988

Deckel links ILX / ILX V 10X Option

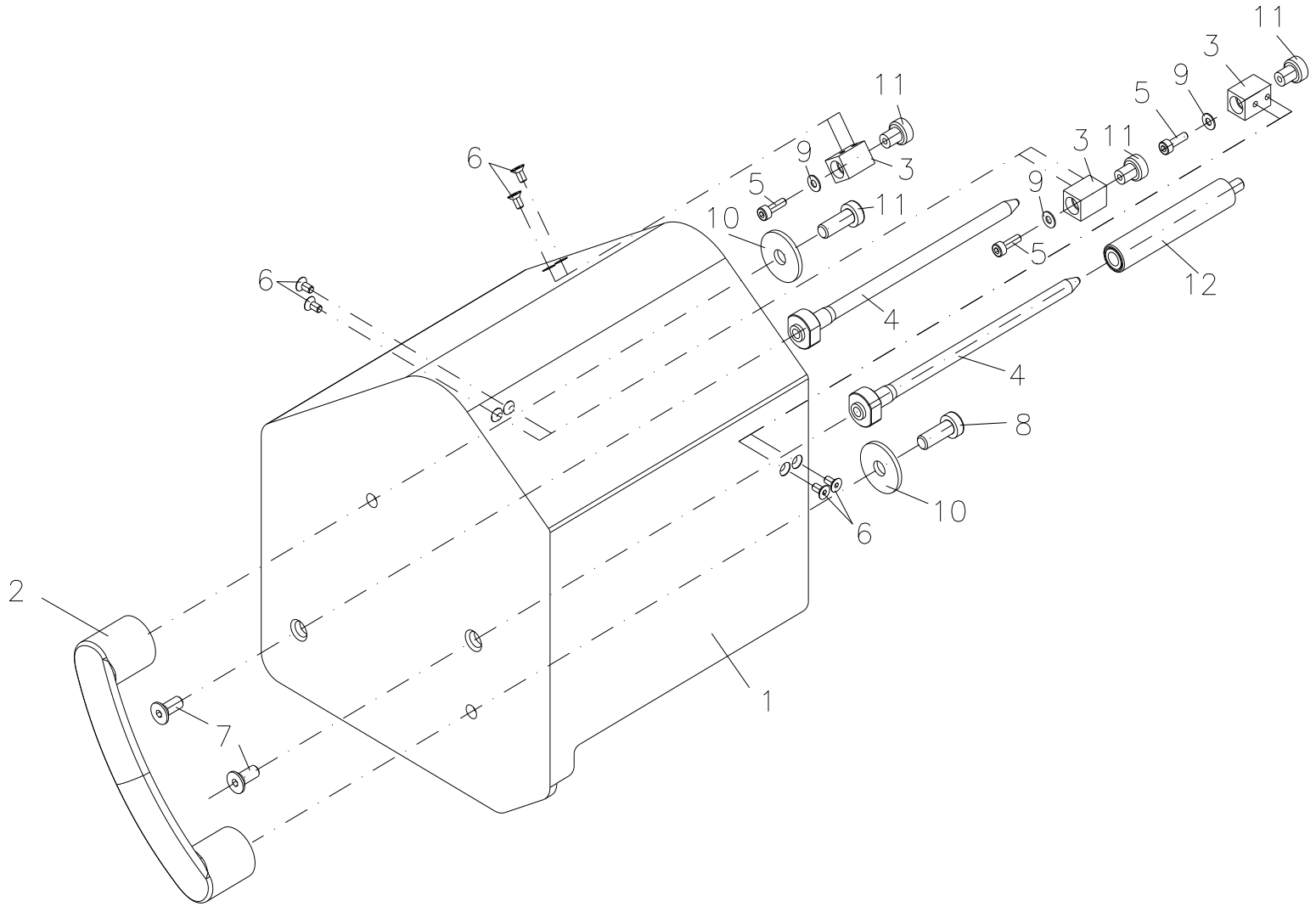

90.74.988

Deckel links ILX / ILX V 10X Option

Pos	Artikelnr.	Bezeichnung1	Bezeichnung2	Menge
1	16.74.388	Haube ILX 10X links		1
2	16.79.005	Griff sw FLEXICODE/ILX		1
3	45.74.908	Halter f. Haube 3x ILX		3
4	46.57.200	Zentrierpfeiler DYNACODE 107 3x/	2x ILX 10X Option Deckel	2
5	48.16.310V	Inbus A2 rostfrei M3 x 10 DIN912		3
6	48.19.306V	SK Inbus rostfrei A2 M3 x 6 DIN7991		6
7	48.19.512V	SK Inbus rostfrei A2 M5 x 12 DIN7991		2
8	48.20.616V	Inbus A2 rostfrei M6 x 16 DIN7984	mit niedrigem Kopf	2
9	50.01.057V	U-Scheibe A2 rostfrei 3,2 DIN125A		3
10	50.01.077V	U-Scheibe A2 rostfrei M6 DIN440R		2
11	57.05.015	Flachhaftgreifer FGN 10 IG	mit Innengewindezapfen	3
12	72.74.920	Zentrierhülse kpl. ILX Option Deckel		1

*empfohlenes Ersatzteil

90.74.906

Trägerplattenverlängerung
Option ILX V / ILX 10X

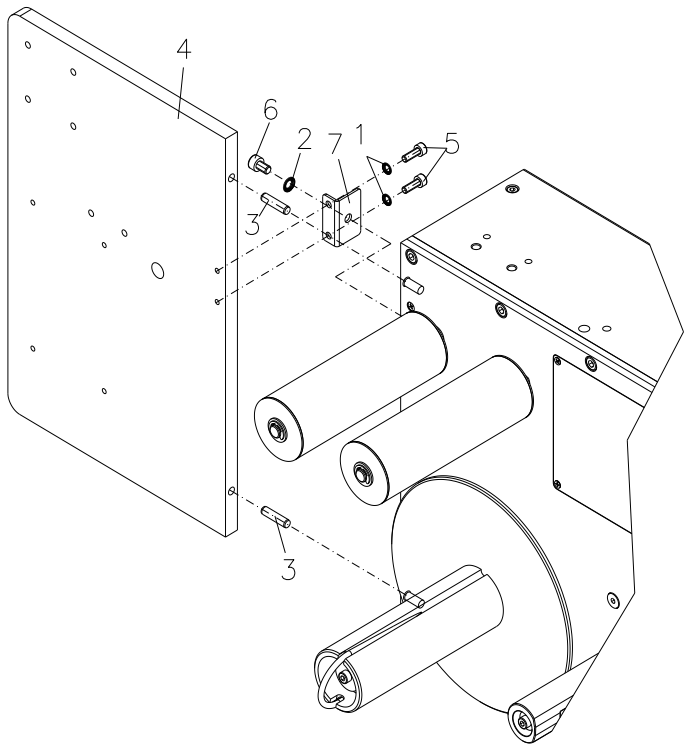

linke Ausführung
left version
version gauche
versión izquierda

90.74.906

Trägerplattenverlängerung
Option ILX V / ILX 10X

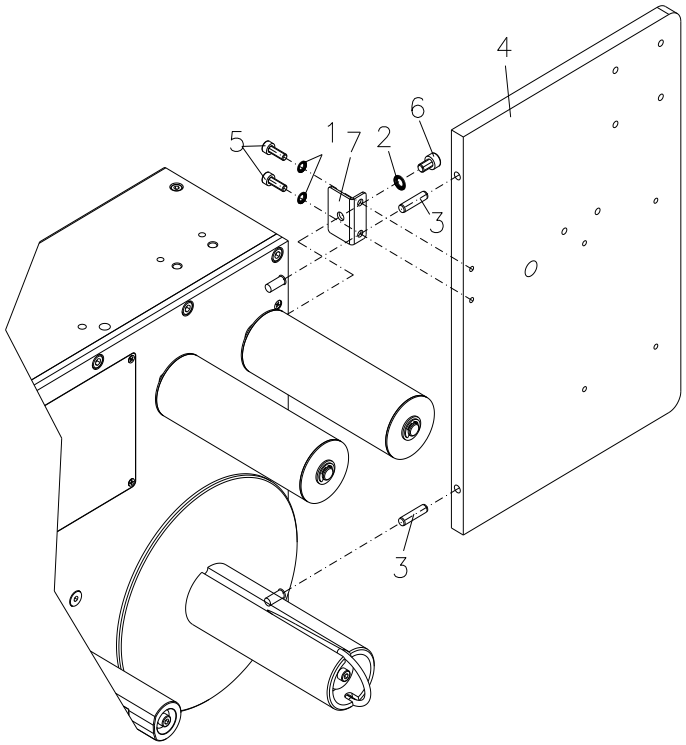

rechte Ausführung
right version
version droite
versión derecha

90.74.906

Trägerplattenverlängerung
Option ILX V / ILX 10X

Pos	Artikelnr.	Bezeichnung1	Bezeichnung2	Menge
1	41.03.004V	Schnorr-Sicherung M4 S-A2 rostfrei		2
2	41.03.005V	Schnorr-Sicherung M5 S-A2 rostfrei		1
3	43.02.520	Zylinderstift 5m6 x 20 DIN6325	gehärtet und geschliffen	2
4	45.74.906	Verlängerung ILX 10X Option		1
5	48.16.412V	Inbus A2 rostfrei M4 x 12 DIN912		2
6	48.16.508V	Inbus A2 rostfrei M5 x 8 DIN912		1
7	67.74.915	Haltewinkel f. Verlängerung ILX		1

*empfohlenes Ersatzteil

90.74.910E

Verteilerbox Spende-I/O 0,3m
Option ILX V

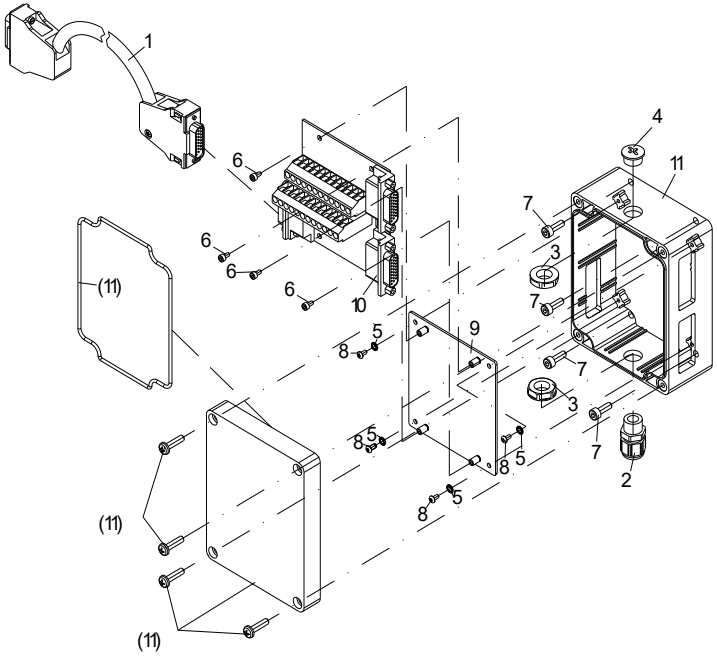

linke Ausführung
left version

Pos. 2, 3, 4 werden beigelegt.
Pos. 2, 3, 4 are attached.

90.74.910E

Verteilerbox Spende-I/O 0,3m
Option ILX V

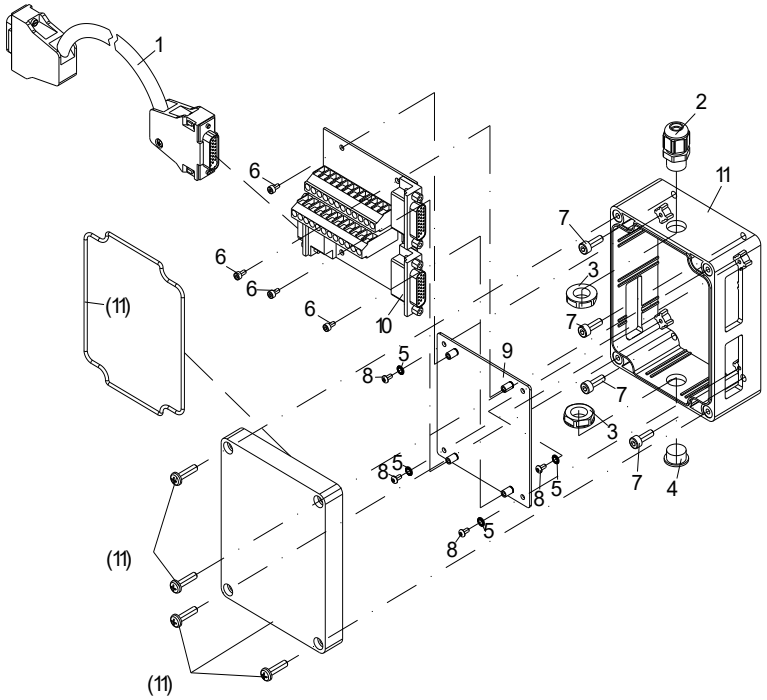

rechte Ausführung
right version

Pos. 2, 3, 4 werden beigelegt.
Pos. 2, 3, 4 are attached.

90.74.910E

Verteilerbox Spende-I/O 0,3m
Option ILX V

Pos	Artikelnr.	Bezeichnung1	Bezeichnung2	Menge
1	28.74.060	Verbindungskabel links I/O - Verteilerbox 0,29m		1
2	35.02.020	Kabelverschraubung M12 aus Polyamid	RAL7035 lichtgrau, Kabeldurchm. 3-6,5mm	1
3	35.02.021	Gegenmutter M12 aus Polyamid	RAL7035 lichtgrau, SW17, H=5mm	2
4	35.02.022	Blindstopfen M12 aus Polyamid	RAL7035 lichtgrau, Gew.=6mm, Kopfd.=15mm	1
5	41.03.003V	Schnorr-Sicherung M3 S-A2 rostfrei		4
6	48.16.306V	Inbus A2 rostfrei M3 x 6 DIN912		4
7	48.16.412V	Inbus A2 rostfrei M4 x 12 DIN912		4
8	48.24.306V	LK Inbus A2 rostfrei M3 x 6 ISO7380	Linsenkopfschraube mit Innensechskant	4
9	67.74.910	Zwischenboden Verteilerbox ILX/DPM IV		1
10	70.39.450	Leiterplatte Verteilerbox SH3 I/O ILX/DPM IV		1
11	72.74.910	Gehäuse bearbeitet ILX/DPM IV	aus 37.74.910	1

*empfohlenes Ersatzteil

90.74.912

Verteilerbox Spende-I/O 2m
Option ILX / ILX V / DPM IV / SPE II

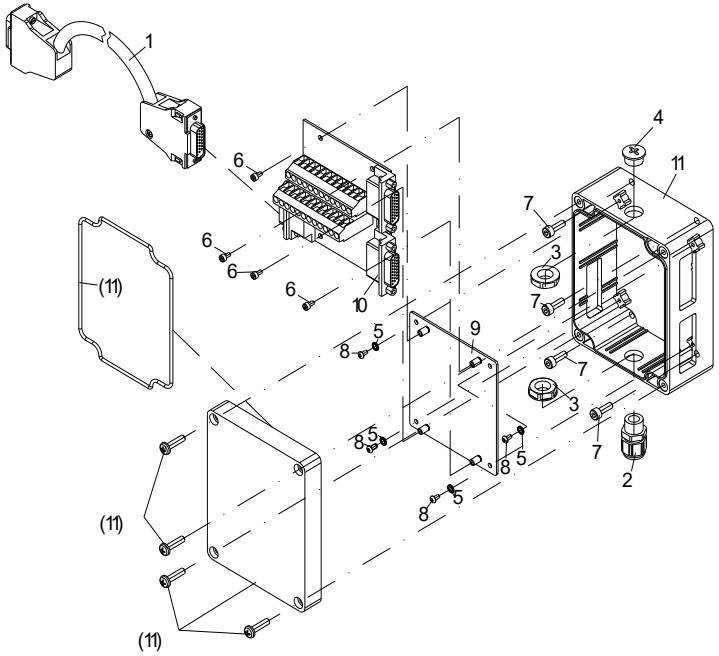

linke Ausführung
left version

Pos. 2, 3, 4 werden beigelegt.
Pos. 2, 3, 4 are attached.

90.74.912

Verteilerbox Spende-I/O 2m
Option ILX / ILX V / DPM IV / SPE II

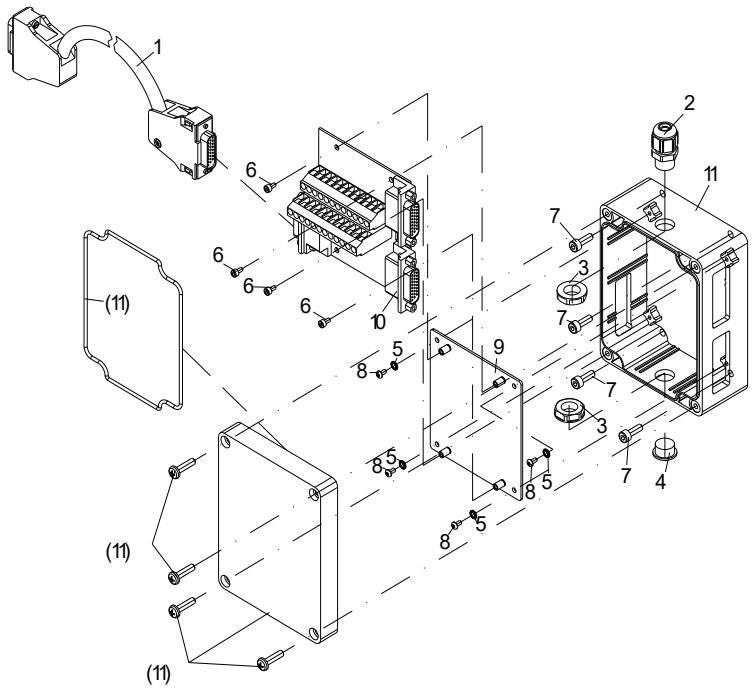

rechte Ausführung
right version

Pos. 2, 3, 4 werden beigelegt.
Pos. 2, 3, 4 are attached.

90.74.912

Verteilerbox Spende-I/O 2m
Option ILX / ILX V / DPM IV / SPE II

Pos	Artikelnr.	Bezeichnung1	Bezeichnung2	Menge
1	28.74.062	Verbindungskabel I/O - Verteilerbox 2m		1
2	35.02.020	Kabelverschraubung M12 aus Polyamid	RAL7035 lichtgrau, Kabeldurchm. 3-6,5mm	1
3	35.02.021	Gegenmutter M12 aus Polyamid	RAL7035 lichtgrau, SW17, H=5mm	2
4	35.02.022	Blindstopfen M12 aus Polyamid	RAL7035 lichtgrau, Gew.=6mm, Kopfd.=15mm	1
5	41.03.003V	Schnorr-Sicherung M3 S-A2 rostfrei		4
6	48.16.306V	Inbus A2 rostfrei M3 x 6 DIN912		4
7	48.16.412V	Inbus A2 rostfrei M4 x 12 DIN912		4
8	48.24.306V	LK Inbus A2 rostfrei M3 x 6 ISO7380	Linsenkopfschraube mit Innensechskant	4
9	67.74.910	Zwischenboden Verteilerbox ILX/DPM IV		1
10	70.39.450	Leiterplatte Verteilerbox SH3 I/O ILX/DPM IV		1
11	72.74.910	Gehäuse bearbeitet ILX/DPM IV	aus 37.74.910	1

*empfohlenes Ersatzteil

90.74.920

Signalleuchte

Option ILX / ILX V / DPM IV / SPE II

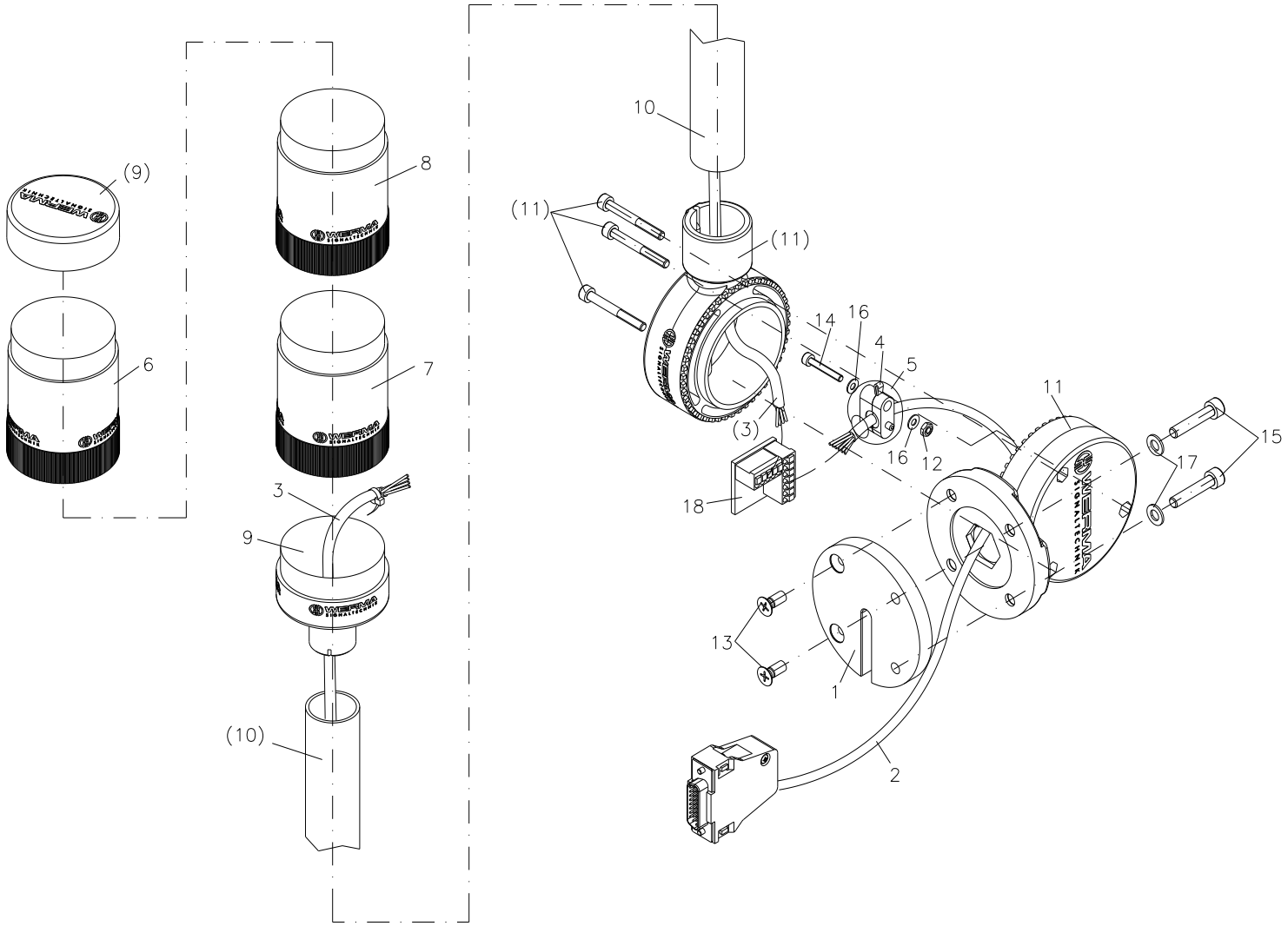

90.74.920

Signalleuchte
Option ILX / ILX V / DPM IV / SPE II

Pos	Artikelnr.	Bezeichnung1	Bezeichnung2	Menge
1	16.74.905	Unterlage für Gelenkelement Signalleuchte ILX/DPM		1
2	28.74.920	Verbindungskabel I/O - Signalleuchte ILX/DPM IV		1
3	28.74.921	Verbindungsk. Signalleuchte LP-LED ILX/DPM IV		1
4	35.01.061	Zugentlastungsschelle 4,5 - 5,5mm KK1		1
5	35.04.001	Schrumpfschlauch UL 2:1 / 19mm schwarz		0,03m
6	37.74.921	Signalelement rot	"Kombi SIGN 50"	1
7	37.74.922	Signalelement grün	"Kombi SIGN 50"	1
8	37.74.923	Signalelement gelb	"Kombi SIGN 50"	1
9	37.74.929	Anschlusselement	"Kombi SIGN 50"	1
10	37.74.944	Aluminium-Rohr 400mm	"Kombi SIGN 50"	1
11	37.74.950	Gelenkelement		1
12	47.04.001	6kt-Mutter VZ M3 DIN934		1
13	48.15.512	X-SL SK VZ M5 x 12 DIN965		2
14	48.16.320	Inbus VZ M3 x 20 DIN912		1
15	48.16.526V	Inbus A2 rostfrei M5 x 25 DIN912		2
16	50.01.057V	U-Scheibe A2 rostfrei 3,2 DIN125A		2
17	50.01.063V	U-Scheibe A2 rostfrei 5,3 DIN125A		2
18	70.39.460	Hi-Side-Driver SH3 Spende-I/O ILX/DPM IV		1

*empfohlenes Ersatzteil

90.74.925E

Drehgeber mit Reibrad kpl. inkl. Anschluss 2,5m
Option ILX V

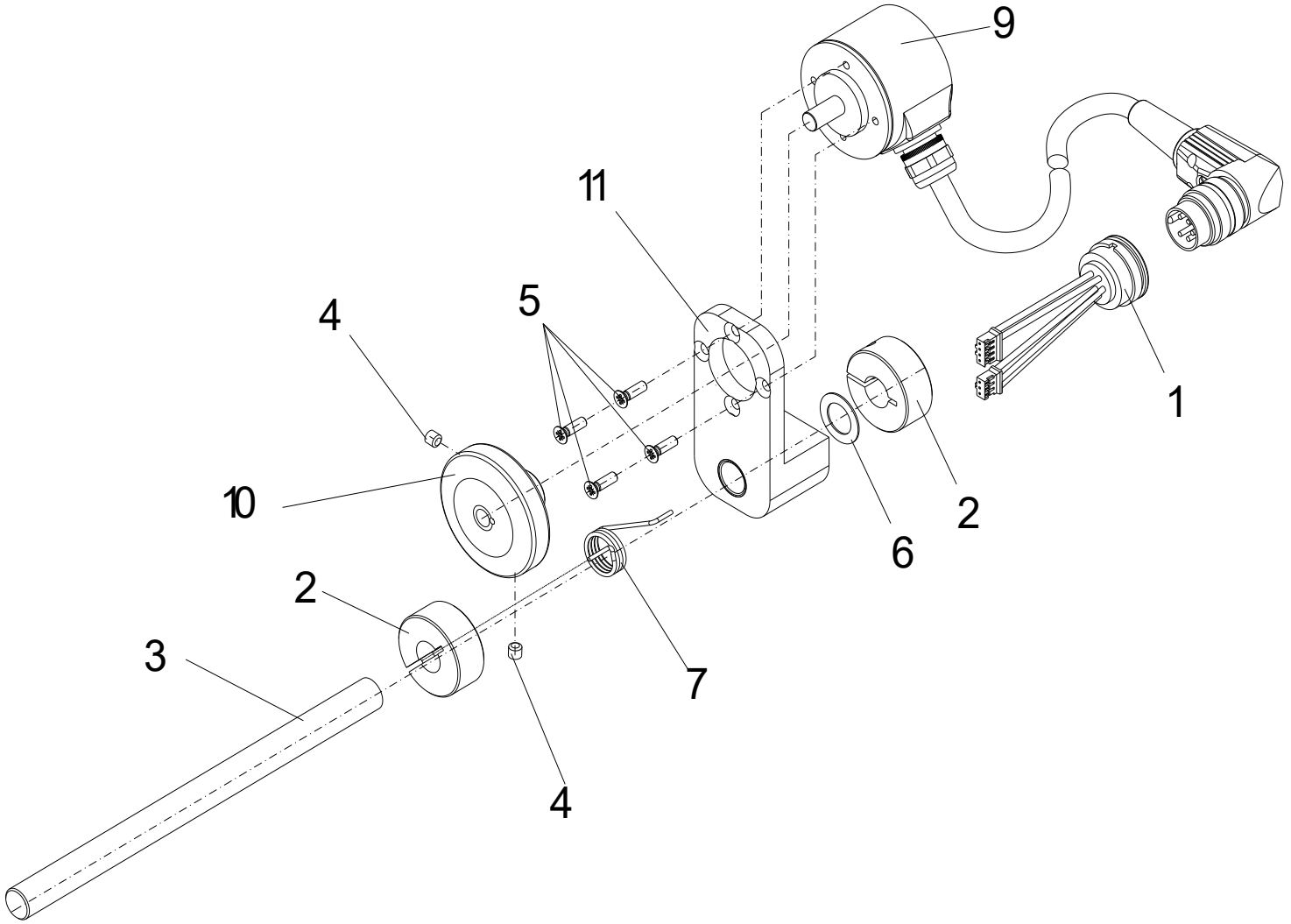

90.74.925E

Drehgeber mit Reibrad kpl. inkl. Anschluss 2,5m
Option ILX V

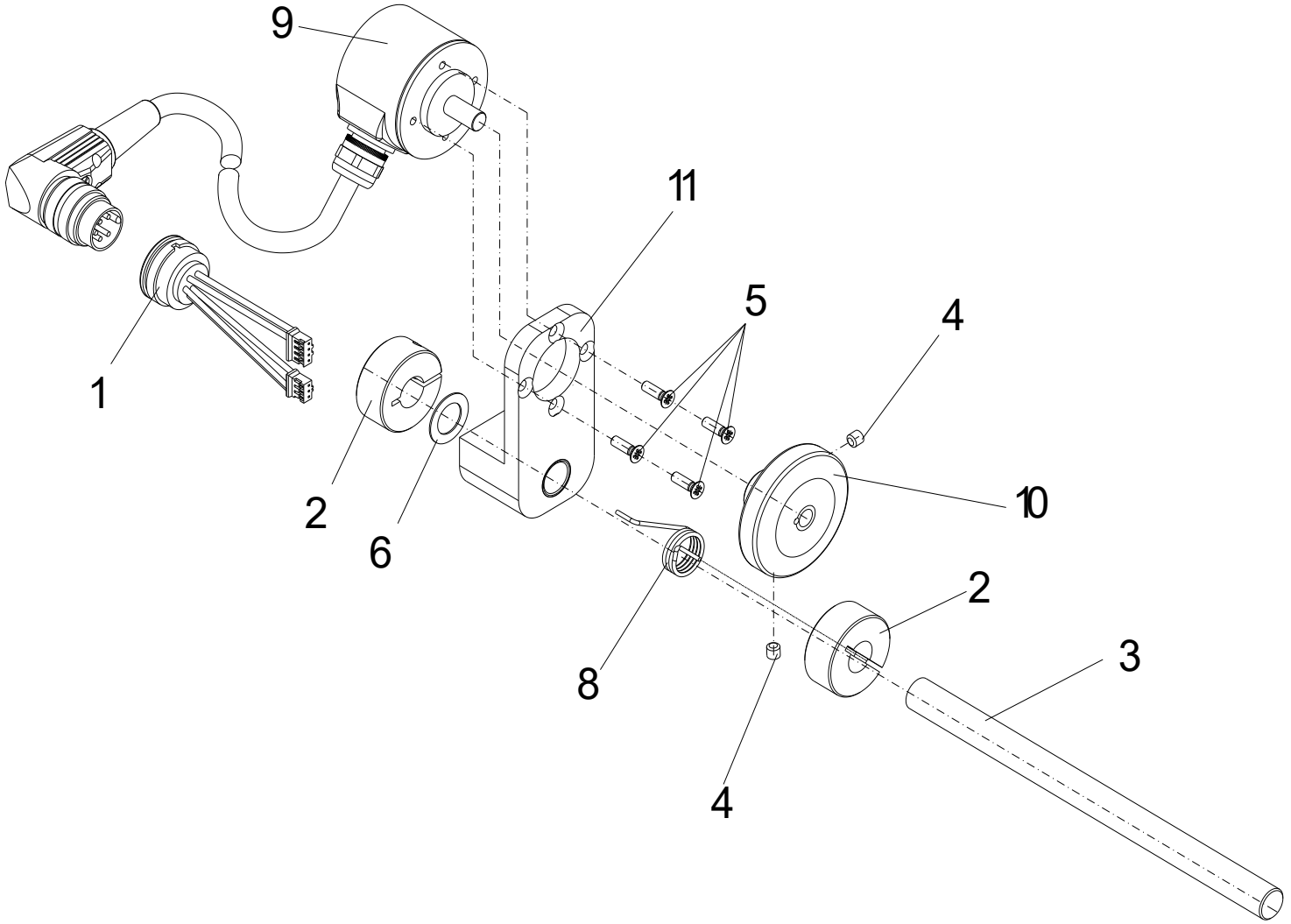

90.74.925E

Drehgeber mit Reibrad kpl. inkl. Anschluss 2,5m
Option ILX V

Pos	Artikelnr.	Bezeichnung1	Bezeichnung2	Menge
1	28.74.024	Verbindungskabel Drehg. RW/CPU ILX V		1
2	35.01.002	Kabelbinder 100 x 2,5mm schwarz		1
3	37.67.510	Stellring	Nirostastellring geschlitzt	2
4	46.67.550	Haltewelle für Drehgeber mit Reibrad		1
5	48.11.404V	GST mit Ringschneide A2 rostfrei M4 x 4 DIN916		2
6	48.15.310V	X-SL SK A2 rostfrei M3 x 10 DIN965		4
7	50.01.010	Passscheibe 10 x 16 x 0,5 DIN988		1
8	52.67.505	Schenkelfeder f. Drehgeber mit Reibrad		1
9	52.67.515	Schenkelfeder f. Drehgeber mit Reibrad		1
10	71.67.040	Drehgeber Inkremental kpl. 2,5m c-Typ		1
11	72.67.550	Reibrad kpl.		1
12	72.67.580	Lager kpl. f. Drehgeber mit Reibrad		1

*empfohlenes Ersatzteil

90.74.926E

Drehgeber mit Reibrad kpl. inkl. Anschluss 4,5m
Option ILX V

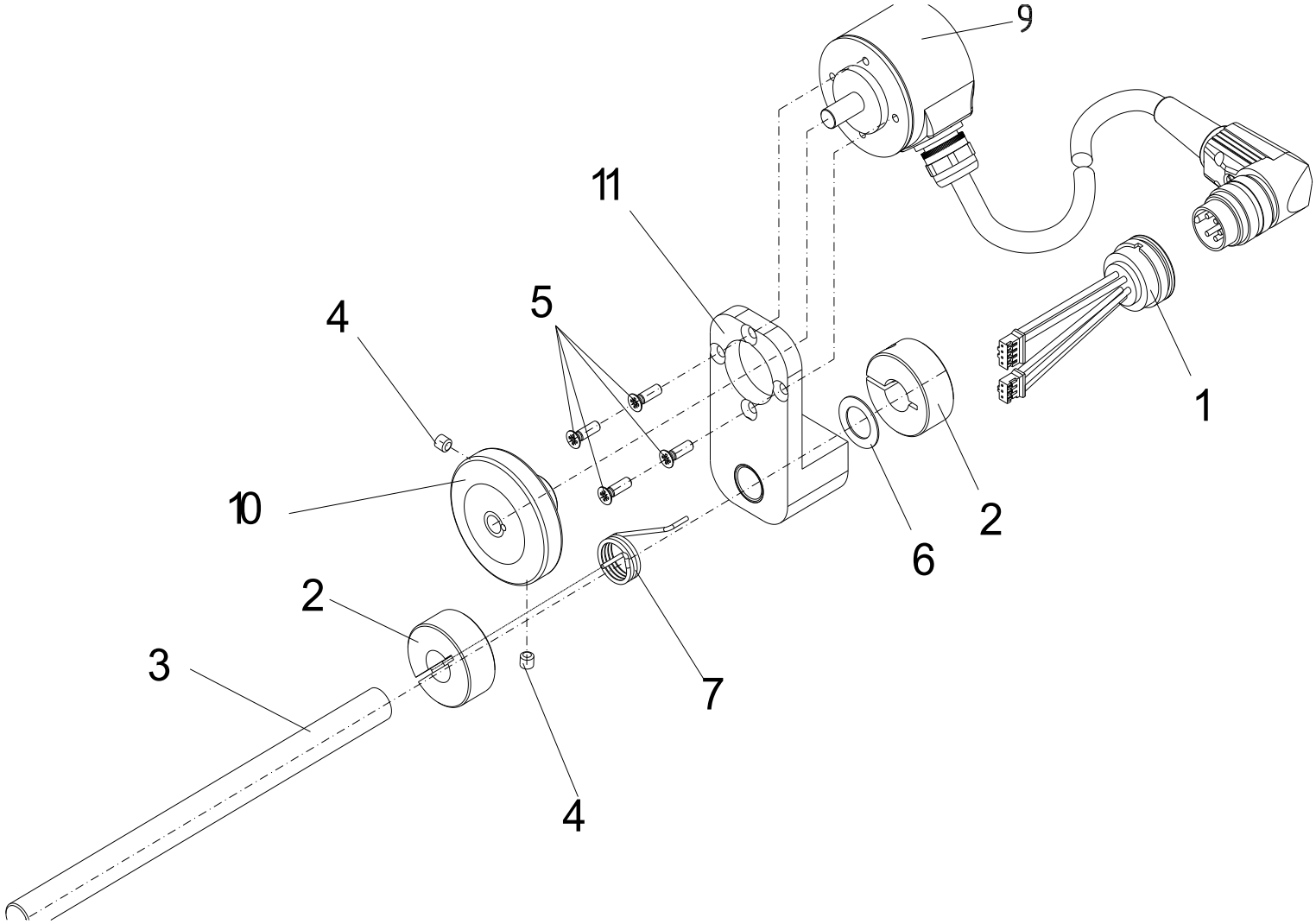

90.74.926E

Drehgeber mit Reibrad kpl. inkl. Anschluss 4,5m
Option ILX V

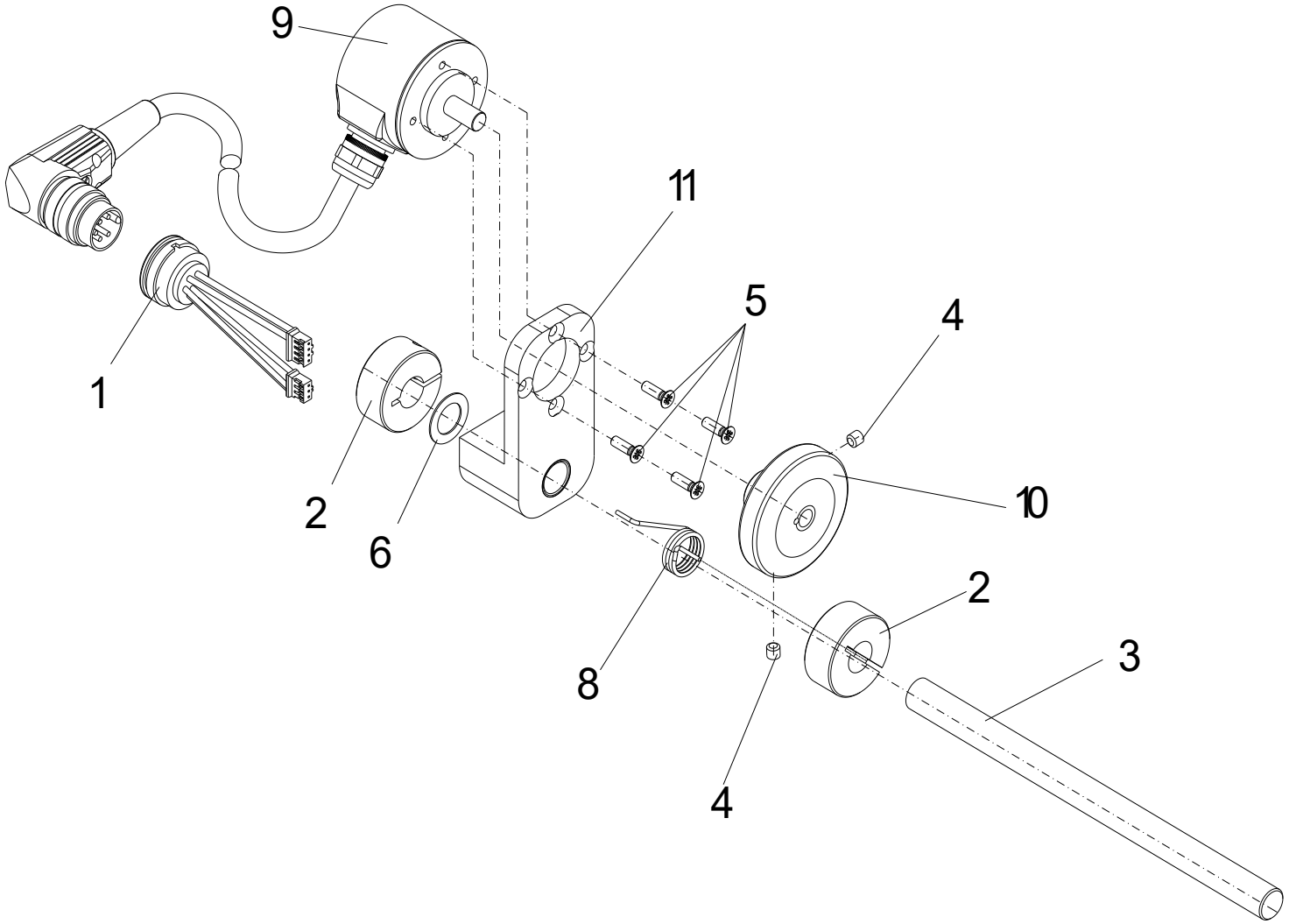

90.74.926E

Drehgeber mit Reibrad kpl. inkl. Anschluss 4,5m
Option ILX V

Pos	Artikelnr.	Bezeichnung1	Bezeichnung2	Menge
1	28.74.024	Verbindungskabel Drehg. RW/CPU ILX V		1
2	35.01.002	Kabelbinder 100 x 2,5mm schwarz		1
3	37.67.510	Stellring	Nirostastellring geschlitzt	2
4	46.67.550	Haltewelle für Drehgeber mit Reibrad		1
5	48.11.404V	GST mit Ringschneide A2 rostfrei M4 x 4 DIN916		2
6	48.15.310V	X-SL SK A2 rostfrei M3 x 10 DIN965		4
7	50.01.010	Passscheibe 10 x 16 x 0,5 DIN988		1
8	52.67.505	Schenkelfeder f. Drehgeber mit Reibrad		1
9	52.67.515	Schenkelfeder f. Drehgeber mit Reibrad		1
10	71.67.041	Drehgeber Inkremental kpl. 4,5m c-Typ		1
11	72.67.550	Reibrad kpl.		1
12	72.67.580	Lager kpl. f. Drehgeber mit Reibrad		1

*empfohlenes Ersatzteil

90.74.930E

Applikatorvorber./CV-APX ILX V Option

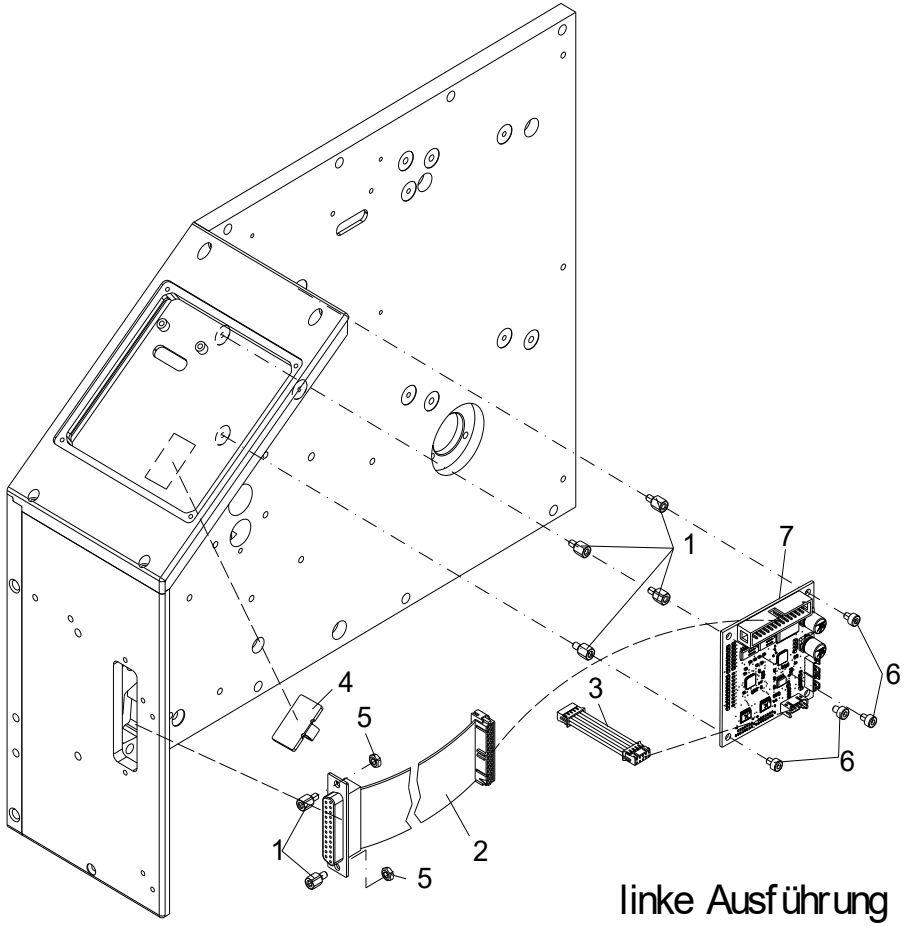

linke Ausführung
left version
version gauche
versión izquierda

90.74.930E

Applikatorvorber./CV-APX ILX V Option

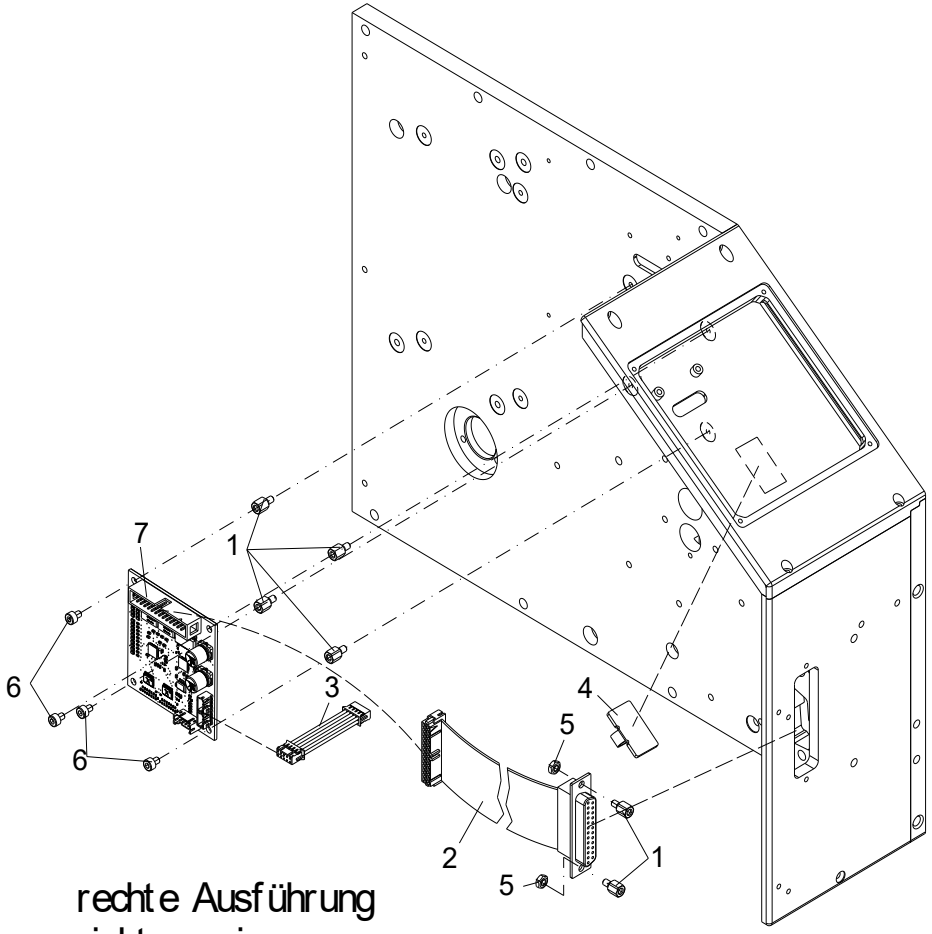

rechte Ausführung
right version
version droite
versión derecha

90.74.930E

Applikatorvorber./CV-APX ILX V Option

Pos	Artikelnr.	Bezeichnung1	Bezeichnung2	Menge
1	12.41.30602	Abstandsbolzen M3 x 6 I/A (3/5)	Edelstahl SW 5,5, Sonder-Außengewindelänge 5mm	6
2	28.74.032A	Verbindungskabel LP-APX/Frontpl. ILX		1
3*	28.74.036	Verbindungsk. Applikator-Interface I²C/CPU ILX V		1
4	35.01.0141	Aluminium-Clip PFC-50M		1
5	47.04.001V	6kt-Mutter A2 rostfrei M3 DIN934		2
6	48.16.304V	Inbus A2 rostfrei M3 x 4 DIN912		4
7*	70.39.530	Applikator-Interface I²C LP bestückt Rev. A01	Vakuum und Druck regelbar	1

*empfohlenes Ersatzteil

92.74.001E

Abwickelvorrichtung PA74E ILX V 5X re
Option rechte Ausführung

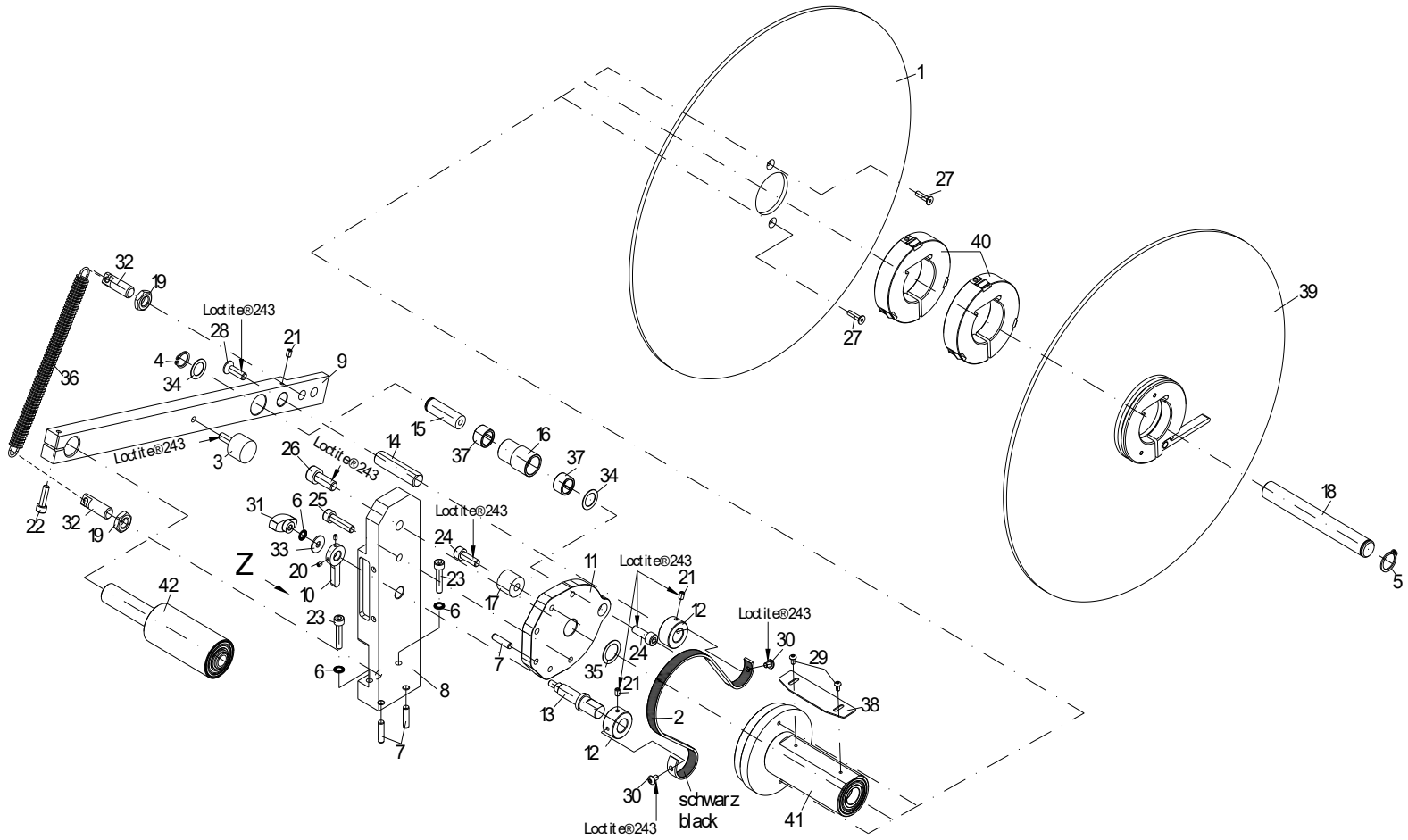

92.74.001E

Abwickelvorrichtung PA74E ILX V 5X re
Option rechte Ausführung

Pos	Artikelnr.	Bezeichnung1	Bezeichnung2	Menge
1	16.74.910	Scheibe Anschlag PA7XB		1
2	18.74.900	Bremsband PA7XB		1
3	18.74.905	Gummipuffer mit Außengewinde PA7XB	K0571.020015551	1
4	40.02.012V	Seeger-Sicherungsring A2 rostfrei12mm	DIN471	1
5	40.02.015V	Seeger-Sicherungsring A2 rostfrei15mm	DIN471	1
6	41.03.005V	Schnorr-Sicherung M5 S-A2 rostfrei		3
7	43.02.520	Zylinderstift 5m6 x 20 DIN6325	gehärtet und geschliffen	3
8	45.74.920	Halter PA7XB		1
9	45.74.925	Hebel PA7XB		1
10	45.74.926	Rasthebel grün PA7XB		1
11	45.74.930	Lagerscheibe PA7XB		1
12	46.74.910	Stellring 2x PA7XB		2
13	46.74.912	Welle Stellring PA7XB		1
14	46.74.913	Bolzen Stellring PA7XB		1
15	46.74.921	Lagerwelle Hebel PA7XB		1
16	46.74.925	Lagerhülse PA7XB		1
17	46.74.926	Hülse PA7XB		1
18	46.74.970	Lagerwelle ILX 5X PA7XB		1
19	47.09.001V	6kt-Mutter A2 rostfrei M10 DIN439		2
20	48.10.004V	GST A2 rostfrei M3 x 4 DIN913		2
21	48.10.406V	GST A2 rostfrei M4 x 6 DIN913		3
22	48.16.518V	Inbus A2 rostfrei M5 x 18 DIN912		1
23	48.16.526V	Inbus A2 rostfrei M5 x 25 DIN912		2
24	48.16.618V	Inbus A2 rostfrei M6 x 18 DIN912		2
25	48.16.625V	Inbus A2 rostfrei M6 x 25 DIN912		1
26	48.16.820V	Inbus A2 rostfrei M8 x 20 DIN912		1

*empfohlenes Ersatzteil

92.74.001E

Abwickelvorrichtung PA74E ILX V 5X re
Option rechte Ausführung

Pos	Artikelnr.	Bezeichnung1	Bezeichnung2	Menge
27	48.19.416V	SK Inbus rostfrei A2 M4 x 16 DIN7991		2
28	48.19.620V	SK Inbus rostfrei A2 M6 x 20 DIN7991		1
29	48.24.306V	LK Inbus A2 rostfrei M3 x 6 ISO7380	Linsenkopfschraube mit Innensechskant	2
30	48.24.406V	LK Inbus A2 rostfrei M4 x 6 ISO7380	Linsenkopfschraube mit Innensechskant	2
31	48.29.005	Flügelmutter Edelstahl	GN 434-NI-26-M5-MT	1
32	48.74.900	Federbolzen Kerbe	SAIPOK10-30	2
33	50.01.047V	U-Scheibe A2 rostfrei M5 DIN9021		1
34	50.51.205	Passscheibe 12 x 18 x 0,5 DIN988		2
35	50.51.505	Passscheibe 15 x 21 x 0,5 DIN988		1
36	52.74.905	Zugfeder PA7X/PA9X		1
37	57.03.008	Nadelhülse HK 1210 INA		2
38	67.74.930	Federblech ILX 5X PA7XB		1
39	72.74.911	Scheibe kpl. PA7XB/PA9XC		1
40	72.74.915	Zusatzkern 75mm kpl. 2x PA7XB/PA9XC		2
41	72.74.940E	Abwickelrolle kpl. ILX V 5X PA7XB		1
42	72.74.960	Rolle kpl. ILX 5X PA7XB		1

*empfohlenes Ersatzteil

92.74.005E

Abwickelvorrichtung PA77E ILX V 5X li
Option linke Ausführung

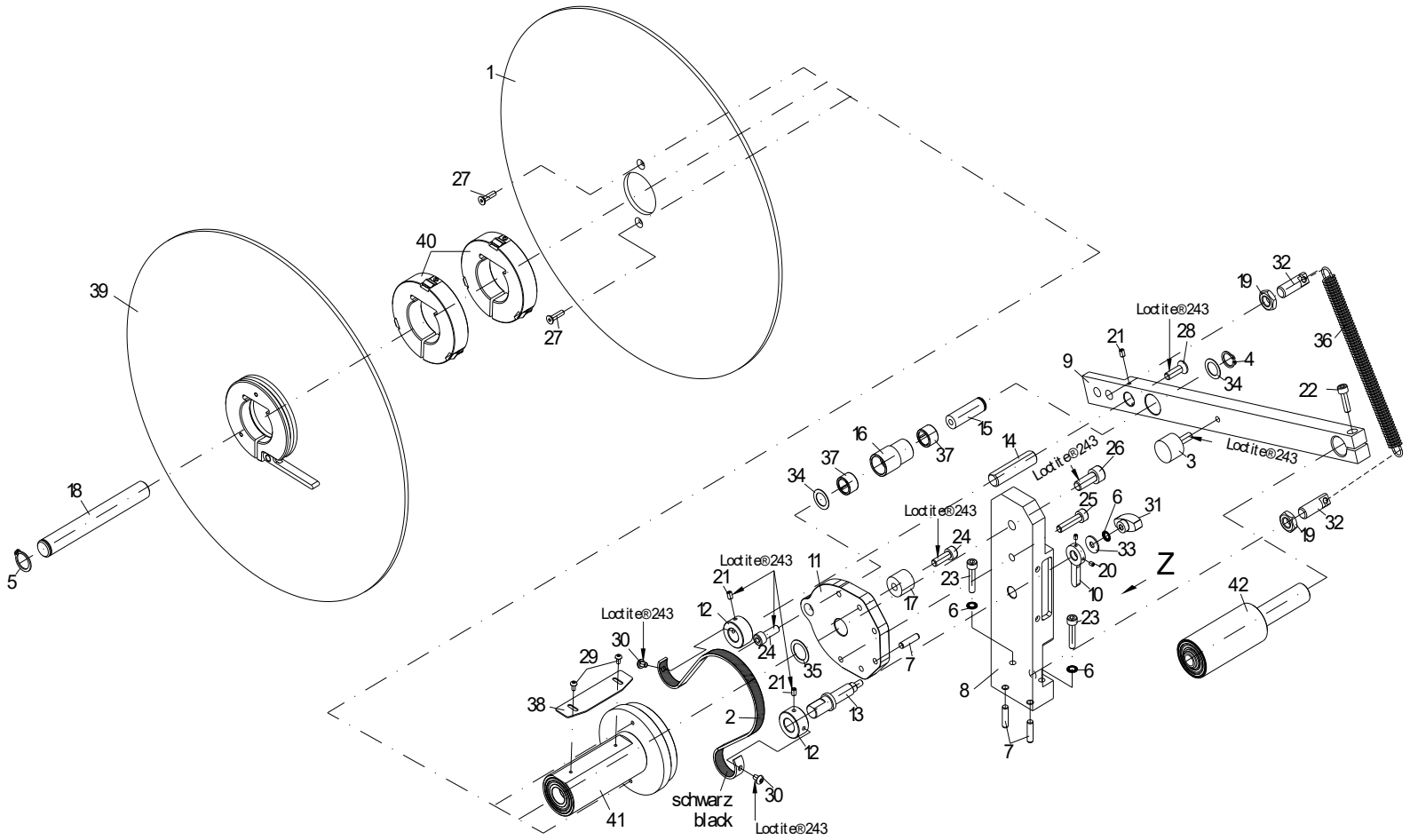

92.74.005E

Abwickelvorrichtung PA77E ILX V 5X li
Option linke Ausführung

Pos	Artikelnr.	Bezeichnung1	Bezeichnung2	Menge
1	16.74.910	Scheibe Anschlag PA7XB		1
2	18.74.900	Bremsband PA7XB		1
3	18.74.905	Gummipuffer mit Außengewinde PA7XB	K0571.020015551	1
4	40.02.012V	Seeger-Sicherungsring A2 rostfrei12mm	DIN471	1
5	40.02.015V	Seeger-Sicherungsring A2 rostfrei15mm	DIN471	1
6	41.03.005V	Schnorr-Sicherung M5 S-A2 rostfrei		3
7	43.02.520	Zylinderstift 5m6 x 20 DIN6325	gehärtet und geschliffen	3
8	45.74.920	Halter PA7XB		1
9	45.74.925	Hebel PA7XB		1
10	45.74.926	Rasthebel grün PA7XB		1
11	45.74.930	Lagerscheibe PA7XB		1
12	46.74.910	Stellring 2x PA7XB		2
13	46.74.912	Welle Stellring PA7XB		1
14	46.74.913	Bolzen Stellring PA7XB		1
15	46.74.921	Lagerwelle Hebel PA7XB		1
16	46.74.925	Lagerhülse PA7XB		1
17	46.74.926	Hülse PA7XB		1
18	46.74.970	Lagerwelle ILX 5X PA7XB		1
19	47.09.001V	6kt-Mutter A2 rostfrei M10 DIN439		2
20	48.10.004V	GST A2 rostfrei M3 x 4 DIN913		2
21	48.10.406V	GST A2 rostfrei M4 x 6 DIN913		3
22	48.16.518V	Inbus A2 rostfrei M5 x 18 DIN912		1
23	48.16.526V	Inbus A2 rostfrei M5 x 25 DIN912		2
24	48.16.618V	Inbus A2 rostfrei M6 x 18 DIN912		2
25	48.16.625V	Inbus A2 rostfrei M6 x 25 DIN912		1
26	48.16.820V	Inbus A2 rostfrei M8 x 20 DIN912		1

*empfohlenes Ersatzteil

92.74.005E

Abwickelvorrichtung PA77E ILX V 5X li
Option linke Ausführung

Pos	Artikelnr.	Bezeichnung1	Bezeichnung2	Menge
27	48.19.416V	SK Inbus rostfrei A2 M4 x 16 DIN7991		2
28	48.19.620V	SK Inbus rostfrei A2 M6 x 20 DIN7991		1
29	48.24.306V	LK Inbus A2 rostfrei M3 x 6 ISO7380	Linsenkopfschraube mit Innensechskant	2
30	48.24.406V	LK Inbus A2 rostfrei M4 x 6 ISO7380	Linsenkopfschraube mit Innensechskant	2
31	48.29.005	Flügelmutter Edelstahl	GN 434-NI-26-M5-MT	1
32	48.74.900	Federbolzen Kerbe	SAIPOK10-30	2
33	50.01.047V	U-Scheibe A2 rostfrei M5 DIN9021		1
34	50.51.205	Passscheibe 12 x 18 x 0,5 DIN988		2
35	50.51.505	Passscheibe 15 x 21 x 0,5 DIN988		1
36	52.74.905	Zugfeder PA7X/PA9X		1
37	57.03.008	Nadelhülse HK 1210 INA		2
38	67.74.930	Federblech ILX 5X PA7XB		1
39	72.74.911	Scheibe kpl. PA7XB/PA9XC		1
40	72.74.915	Zusatzkern 75mm kpl. 2x PA7XB/PA9XC		2
41	72.74.940E	Abwickelrolle kpl. ILX V 5X PA7XB		1
42	72.74.960	Rolle kpl. ILX 5X PA7XB		1

*empfohlenes Ersatzteil

92.74.010E

Abwickelvorrichtung PA76E ILX V 8X re
Option rechte Ausführung

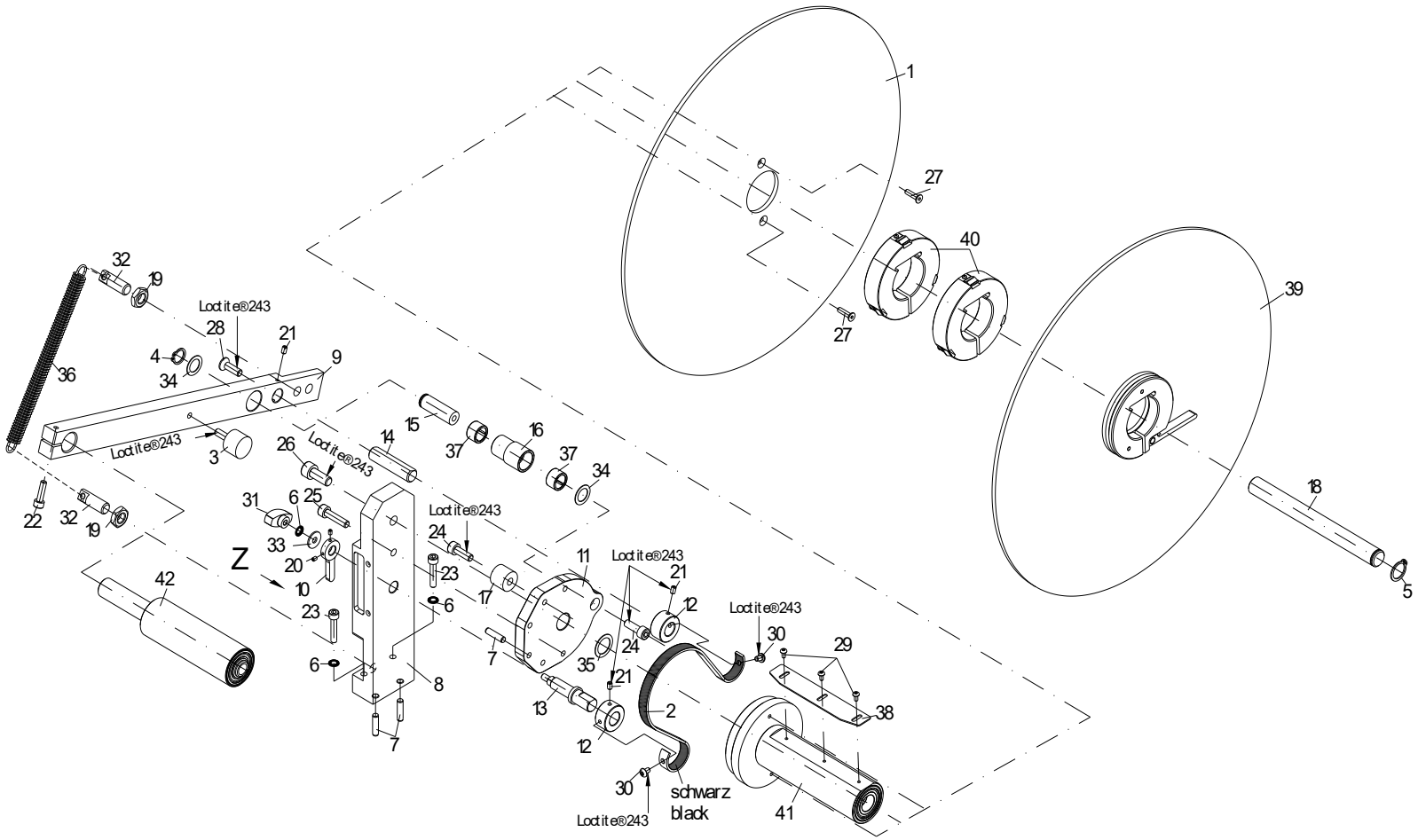

92.74.010E

Abwickelvorrichtung PA76E ILX V 8X re
Option rechte Ausführung

Pos	Artikelnr.	Bezeichnung1	Bezeichnung2	Menge
1	16.74.910	Scheibe Anschlag PA7XB		1
2	18.74.900	Bremsband PA7XB		1
3	18.74.905	Gummipuffer mit Außengewinde PA7XB	K0571.020015551	1
4	40.02.012V	Seeger-Sicherungsring A2 rostfrei12mm	DIN471	1
5	40.02.015V	Seeger-Sicherungsring A2 rostfrei15mm	DIN471	1
6	41.03.005V	Schnorr-Sicherung M5 S-A2 rostfrei		3
7	43.02.520	Zylinderstift 5m6 x 20 DIN6325	gehärtet und geschliffen	3
8	45.74.920	Halter PA7XB		1
9	45.74.925	Hebel PA7XB		1
10	45.74.926	Rasthebel grün PA7XB		1
11	45.74.930	Lagerscheibe PA7XB		1
12	46.74.910	Stellring 2x PA7XB		2
13	46.74.912	Welle Stellring PA7XB		1
14	46.74.913	Bolzen Stellring PA7XB		1
15	46.74.921	Lagerwelle Hebel PA7XB		1
16	46.74.925	Lagerhülse PA7XB		1
17	46.74.926	Hülse PA7XB		1
18	46.74.971	Lagerwelle ILX 8X PA7XB		1
19	47.09.001V	6kt-Mutter A2 rostfrei M10 DIN439		2
20	48.10.004V	GST A2 rostfrei M3 x 4 DIN913		2
21	48.10.406V	GST A2 rostfrei M4 x 6 DIN913		3
22	48.16.518V	Inbus A2 rostfrei M5 x 18 DIN912		1
23	48.16.526V	Inbus A2 rostfrei M5 x 25 DIN912		2
24	48.16.618V	Inbus A2 rostfrei M6 x 18 DIN912		2
25	48.16.625V	Inbus A2 rostfrei M6 x 25 DIN912		1
26	48.16.820V	Inbus A2 rostfrei M8 x 20 DIN912		1

*empfohlenes Ersatzteil

92.74.010E

Abwickelvorrichtung PA76E ILX V 8X re
Option rechte Ausführung

Pos	Artikelnr.	Bezeichnung1	Bezeichnung2	Menge
27	48.19.416V	SK Inbus rostfrei A2 M4 x 16 DIN7991		2
28	48.19.620V	SK Inbus rostfrei A2 M6 x 20 DIN7991		1
29	48.24.306V	LK Inbus A2 rostfrei M3 x 6 ISO7380	Linsenkopfschraube mit Innensechskant	3
30	48.24.406V	LK Inbus A2 rostfrei M4 x 6 ISO7380	Linsenkopfschraube mit Innensechskant	2
31	48.29.005	Flügelmutter Edelstahl	GN 434-NI-26-M5-MT	1
32	48.74.900	Federbolzen Kerbe	SAIPOK10-30	2
33	50.01.047V	U-Scheibe A2 rostfrei M5 DIN9021		1
34	50.51.205	Passscheibe 12 x 18 x 0,5 DIN988		2
35	50.51.505	Passscheibe 15 x 21 x 0,5 DIN988		1
36	52.74.905	Zugfeder PA7X/PA9X		1
37	57.03.008	Nadelhülse HK 1210 INA		2
38	67.74.931	Federblech ILX 8X PA7XB		1
39	72.74.911	Scheibe kpl. PA7XB/PA9XC		1
40	72.74.915	Zusatzkern 75mm kpl. 2x PA7XB/PA9XC		2
41	72.74.941E	Abwickelrolle kpl. ILX V 8X PA7XB		1
42	72.74.961	Rolle kpl. ILX 8X PA7XB		1

*empfohlenes Ersatzteil

92.74.015E

Abwickelvorrichtung PA79E ILX V 8X li
Option linke Ausführung

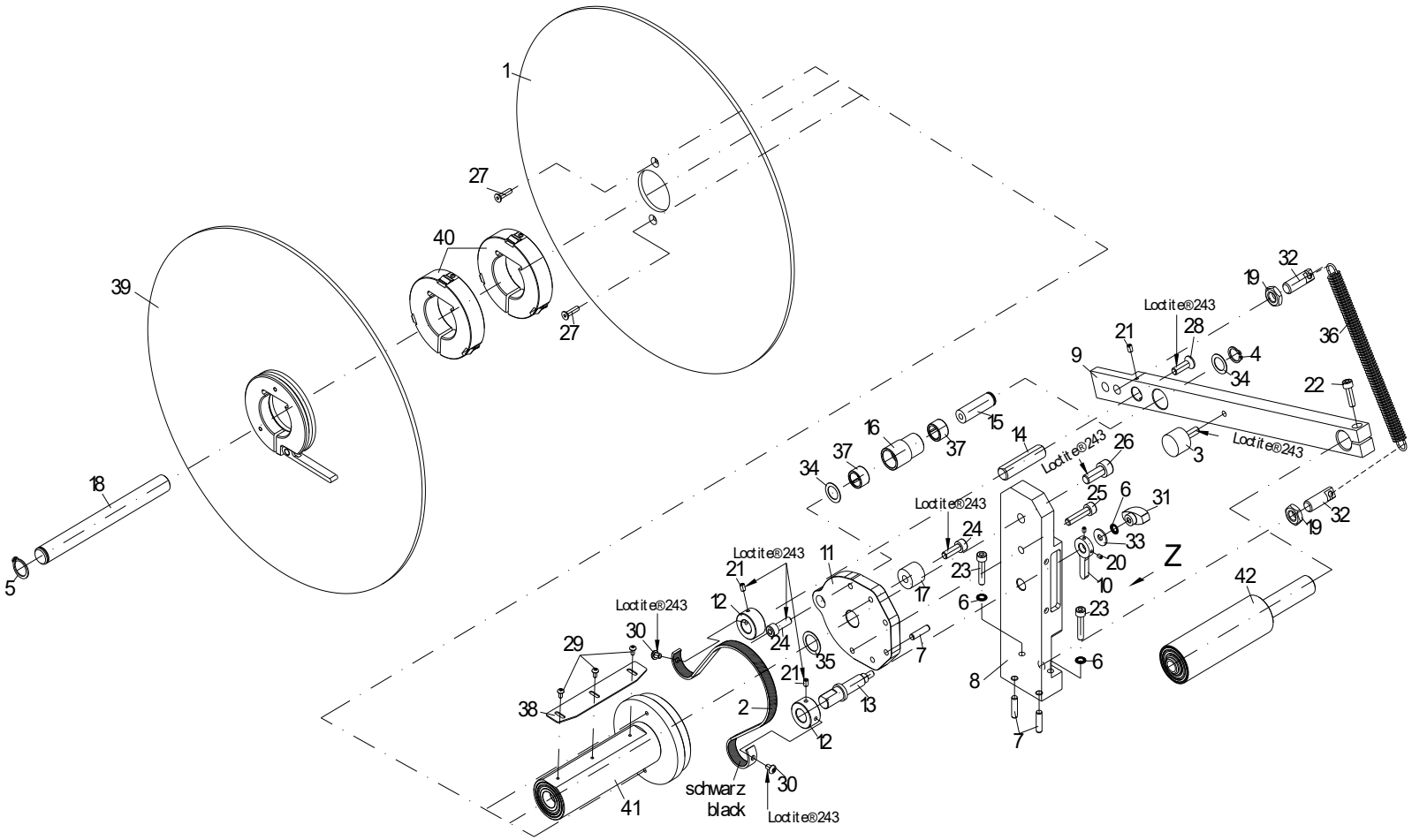

92.74.015E

Abwickelvorrichtung PA79E ILX V 8X li
Option linke Ausführung

Pos	Artikelnr.	Bezeichnung1	Bezeichnung2	Menge
1	16.74.910	Scheibe Anschlag PA7XB		1
2	18.74.900	Bremsband PA7XB		1
3	18.74.905	Gummipuffer mit Außengewinde PA7XB	K0571.020015551	1
4	40.02.012V	Seeger-Sicherungsring A2 rostfrei12mm	DIN471	1
5	40.02.015V	Seeger-Sicherungsring A2 rostfrei15mm	DIN471	1
6	41.03.005V	Schnorr-Sicherung M5 S-A2 rostfrei		3
7	43.02.520	Zylinderstift 5m6 x 20 DIN6325	gehärtet und geschliffen	3
8	45.74.920	Halter PA7XB		1
9	45.74.925	Hebel PA7XB		1
10	45.74.926	Rasthebel grün PA7XB		1
11	45.74.930	Lagerscheibe PA7XB		1
12	46.74.910	Stellring 2x PA7XB		2
13	46.74.912	Welle Stellring PA7XB		1
14	46.74.913	Bolzen Stellring PA7XB		1
15	46.74.921	Lagerwelle Hebel PA7XB		1
16	46.74.925	Lagerhülse PA7XB		1
17	46.74.926	Hülse PA7XB		1
18	46.74.971	Lagerwelle ILX 8X PA7XB		1
19	47.09.001V	6kt-Mutter A2 rostfrei M10 DIN439		2
20	48.10.004V	GST A2 rostfrei M3 x 4 DIN913		2
21	48.10.406V	GST A2 rostfrei M4 x 6 DIN913		3
22	48.16.518V	Inbus A2 rostfrei M5 x 18 DIN912		1
23	48.16.526V	Inbus A2 rostfrei M5 x 25 DIN912		2
24	48.16.618V	Inbus A2 rostfrei M6 x 18 DIN912		2
25	48.16.625V	Inbus A2 rostfrei M6 x 25 DIN912		1
26	48.16.820V	Inbus A2 rostfrei M8 x 20 DIN912		1

*empfohlenes Ersatzteil

92.74.015E

Abwickelvorrichtung PA79E ILX V 8X li
Option linke Ausführung

Pos	Artikelnr.	Bezeichnung1	Bezeichnung2	Menge
27	48.19.416V	SK Inbus rostfrei A2 M4 x 16 DIN7991		2
28	48.19.620V	SK Inbus rostfrei A2 M6 x 20 DIN7991		1
29	48.24.306V	LK Inbus A2 rostfrei M3 x 6 ISO7380	Linsenkopfschraube mit Innensechskant	3
30	48.24.406V	LK Inbus A2 rostfrei M4 x 6 ISO7380	Linsenkopfschraube mit Innensechskant	2
31	48.29.005	Flügelmutter Edelstahl	GN 434-NI-26-M5-MT	1
32	48.74.900	Federbolzen Kerbe	SAIPOK10-30	2
33	50.01.047V	U-Scheibe A2 rostfrei M5 DIN9021		1
34	50.51.205	Passscheibe 12 x 18 x 0,5 DIN988		2
35	50.51.505	Passscheibe 15 x 21 x 0,5 DIN988		1
36	52.74.905	Zugfeder PA7X/PA9X		1
37	57.03.008	Nadelhülse HK 1210 INA		2
38	67.74.931	Federblech ILX 8X PA7XB		1
39	72.74.911	Scheibe kpl. PA7XB/PA9XC		1
40	72.74.915	Zusatzkern 75mm kpl. 2x PA7XB/PA9XC		2
41	72.74.941E	Abwickelrolle kpl. ILX V 8X PA7XB		1
42	72.74.961	Rolle kpl. ILX 8X PA7XB		1

*empfohlenes Ersatzteil

92.74.020B

Abwickelvorrichtung PA72B ILX / ILX V 10X re
Option rechte Ausführung

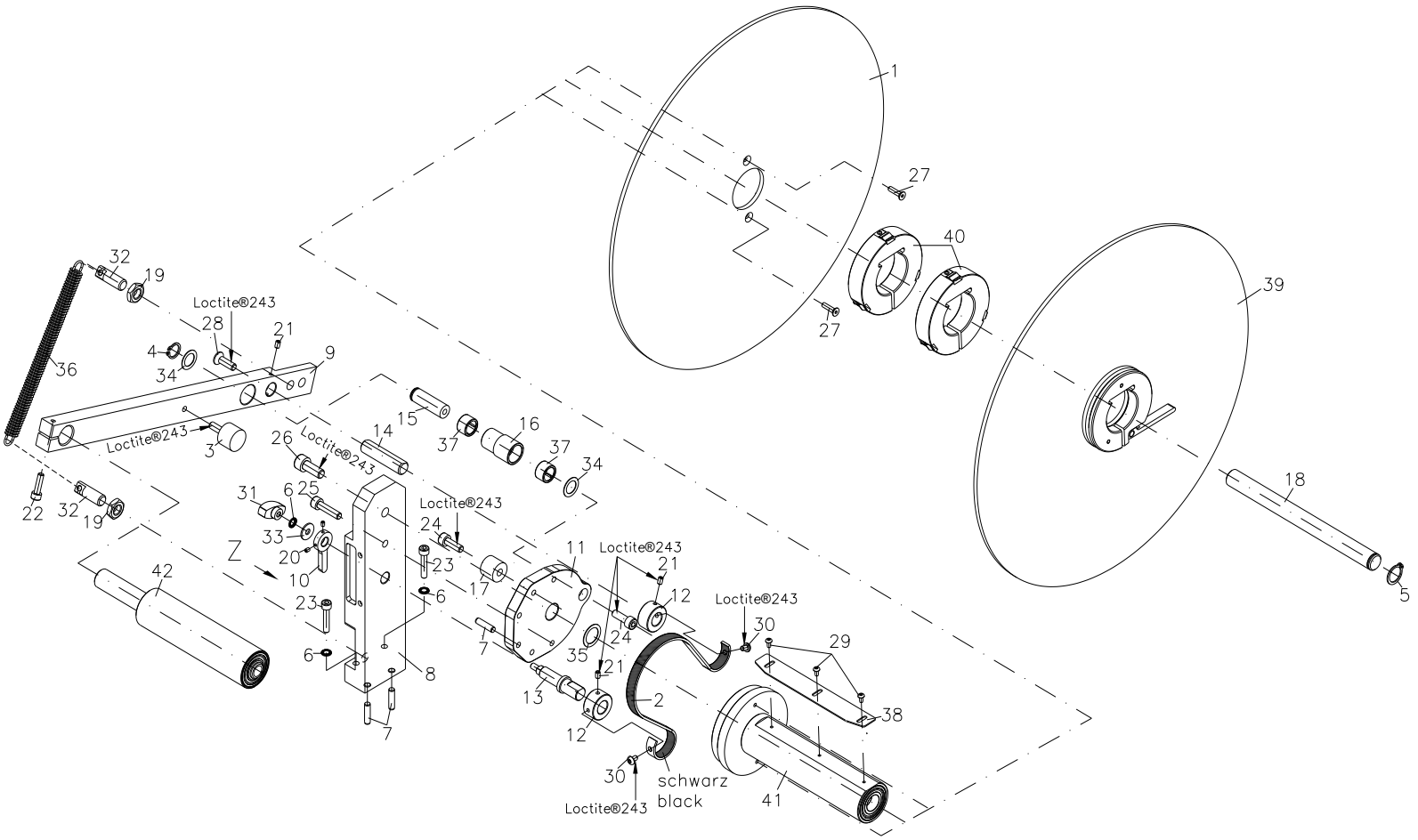

92.74.020B

Abwickelvorrichtung PA72B ILX / ILX V 10X re
Option rechte Ausführung

Pos	Artikelnr.	Bezeichnung1	Bezeichnung2	Menge
1	16.74.910	Scheibe Anschlag PA7XB		1
2	18.74.900	Bremsband PA7XB		1
3	18.74.905	Gummipuffer mit Außengewinde PA7XB	K0571.020015551	1
4	40.02.012V	Seeger-Sicherungsring A2 rostfrei12mm	DIN471	1
5	40.02.015V	Seeger-Sicherungsring A2 rostfrei15mm	DIN471	1
6	41.03.005V	Schnorr-Sicherung M5 S-A2 rostfrei		3
7	43.02.520	Zylinderstift 5m6 x 20 DIN6325	gehärtet und geschliffen	3
8	45.74.920	Halter PA7XB		1
9	45.74.925	Hebel PA7XB		1
10	45.74.926	Rasthebel grün PA7XB		1
11	45.74.930	Lagerscheibe PA7XB		1
12	46.74.910	Stellring 2x PA7XB		2
13	46.74.912	Welle Stellring PA7XB		1
14	46.74.913	Bolzen Stellring PA7XB		1
15	46.74.921	Lagerwelle Hebel PA7XB		1
16	46.74.925	Lagerhülse PA7XB		1
17	46.74.926	Hülse PA7XB		1
18	46.74.972	Lagerwelle ILX 10X PA7XB		1
19	47.09.001V	6kt-Mutter A2 rostfrei M10 DIN439		2
20	48.10.004V	GST A2 rostfrei M3 x 4 DIN913		2
21	48.10.406V	GST A2 rostfrei M4 x 6 DIN913		3
22	48.16.518V	Inbus A2 rostfrei M5 x 18 DIN912		1
23	48.16.526V	Inbus A2 rostfrei M5 x 25 DIN912		2
24	48.16.618V	Inbus A2 rostfrei M6 x 18 DIN912		2
25	48.16.625V	Inbus A2 rostfrei M6 x 25 DIN912		1
26	48.16.820V	Inbus A2 rostfrei M8 x 20 DIN912		1

*empfohlenes Ersatzteil

92.74.020B

Abwickelvorrichtung PA72B ILX / ILX V 10X re
Option rechte Ausführung

Pos	Artikelnr.	Bezeichnung1	Bezeichnung2	Menge
27	48.19.416V	SK Inbus rostfrei A2 M4 x 16 DIN7991		2
28	48.19.620V	SK Inbus rostfrei A2 M6 x 20 DIN7991		1
29	48.24.306V	LK Inbus A2 rostfrei M3 x 6 ISO7380	Linsenkopfschraube mit Innensechskant	3
30	48.24.406V	LK Inbus A2 rostfrei M4 x 6 ISO7380	Linsenkopfschraube mit Innensechskant	2
31	48.29.005	Flügelmutter Edelstahl	GN 434-NI-26-M5-MT	1
32	48.74.900	Federbolzen Kerbe	SAIPOK10-30	2
33	50.01.047V	U-Scheibe A2 rostfrei M5 DIN9021		1
34	50.51.205	Passscheibe 12 x 18 x 0,5 DIN988		2
35	50.51.505	Passscheibe 15 x 21 x 0,5 DIN988		1
36	52.74.905	Zugfeder PA7X/PA9X		1
37	57.03.008	Nadelhülse HK 1210 INA		2
38	67.74.932	Federblech ILX 10X PA7XB/PA9XC		1
39	72.74.911	Scheibe kpl. PA7XB/PA9XC		1
40	72.74.915	Zusatzkern 75mm kpl. 2x PA7XB/PA9XC		2
41	72.74.942	Abwickelrolle kpl. ILX 10X PA7XB/PA9XC		1
42	72.74.962	Rolle kpl. ILX 10X PA7XB/PA9XC		1

*empfohlenes Ersatzteil

92.74.025B

Abwickelvorrichtung PA75B ILX / ILX V 10X li
Option linke Ausführung

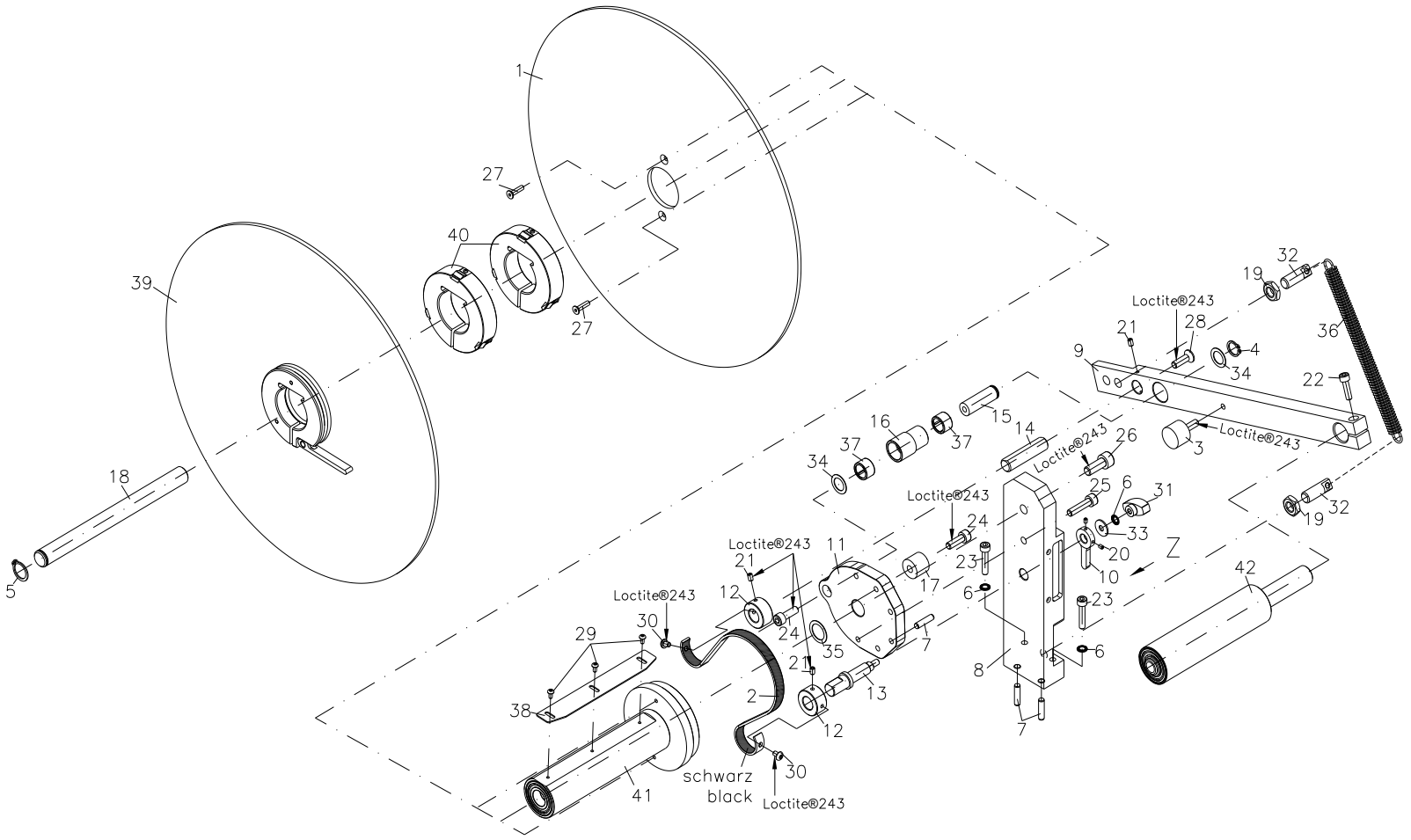

92.74.025B

Abwickelvorrichtung PA75B ILX / ILX V 10X li
Option linke Ausführung

Pos	Artikelnr.	Bezeichnung1	Bezeichnung2	Menge
1	16.74.910	Scheibe Anschlag PA7XB		1
2	18.74.900	Bremsband PA7XB		1
3	18.74.905	Gummipuffer mit Außengewinde PA7XB	K0571.020015551	1
4	40.02.012V	Seeger-Sicherungsring A2 rostfrei12mm	DIN471	1
5	40.02.015V	Seeger-Sicherungsring A2 rostfrei15mm	DIN471	1
6	41.03.005V	Schnorr-Sicherung M5 S-A2 rostfrei		3
7	43.02.520	Zylinderstift 5m6 x 20 DIN6325	gehärtet und geschliffen	3
8	45.74.920	Halter PA7XB		1
9	45.74.925	Hebel PA7XB		1
10	45.74.926	Rasthebel grün PA7XB		1
11	45.74.930	Lagerscheibe PA7XB		1
12	46.74.910	Stellring 2x PA7XB		2
13	46.74.912	Welle Stellring PA7XB		1
14	46.74.913	Bolzen Stellring PA7XB		1
15	46.74.921	Lagerwelle Hebel PA7XB		1
16	46.74.925	Lagerhülse PA7XB		1
17	46.74.926	Hülse PA7XB		1
18	46.74.972	Lagerwelle ILX 10X PA7XB		1
19	47.09.001V	6kt-Mutter A2 rostfrei M10 DIN439		2
20	48.10.004V	GST A2 rostfrei M3 x 4 DIN913		2
21	48.10.406V	GST A2 rostfrei M4 x 6 DIN913		3
22	48.16.518V	Inbus A2 rostfrei M5 x 18 DIN912		1
23	48.16.526V	Inbus A2 rostfrei M5 x 25 DIN912		2
24	48.16.618V	Inbus A2 rostfrei M6 x 18 DIN912		2
25	48.16.625V	Inbus A2 rostfrei M6 x 25 DIN912		1
26	48.16.820V	Inbus A2 rostfrei M8 x 20 DIN912		1

*empfohlenes Ersatzteil

92.74.025B

Abwickelvorrichtung PA75B ILX / ILX V 10X li
Option linke Ausführung

Pos	Artikelnr.	Bezeichnung1	Bezeichnung2	Menge
27	48.19.416V	SK Inbus rostfrei A2 M4 x 16 DIN7991		2
28	48.19.620V	SK Inbus rostfrei A2 M6 x 20 DIN7991		1
29	48.24.306V	LK Inbus A2 rostfrei M3 x 6 ISO7380	Linsenkopfschraube mit Innensechskant	3
30	48.24.406V	LK Inbus A2 rostfrei M4 x 6 ISO7380	Linsenkopfschraube mit Innensechskant	2
31	48.29.005	Flügelmutter Edelstahl	GN 434-NI-26-M5-MT	1
32	48.74.900	Federbolzen Kerbe	SAIPOK10-30	2
33	50.01.047V	U-Scheibe A2 rostfrei M5 DIN9021		1
34	50.51.205	Passscheibe 12 x 18 x 0,5 DIN988		2
35	50.51.505	Passscheibe 15 x 21 x 0,5 DIN988		1
36	52.74.905	Zugfeder PA7X/PA9X		1
37	57.03.008	Nadelhülse HK 1210 INA		2
38	67.74.932	Federblech ILX 10X PA7XB/PA9XC		1
39	72.74.911	Scheibe kpl. PA7XB/PA9XC		1
40	72.74.915	Zusatzkern 75mm kpl. 2x PA7XB/PA9XC		2
41	72.74.942	Abwickelrolle kpl. ILX 10X PA7XB/PA9XC		1
42	72.74.962	Rolle kpl. ILX 10X PA7XB/PA9XC		1

*empfohlenes Ersatzteil

92.74.981

Etikettenvorwarnung Option PA7XB / PA7XE

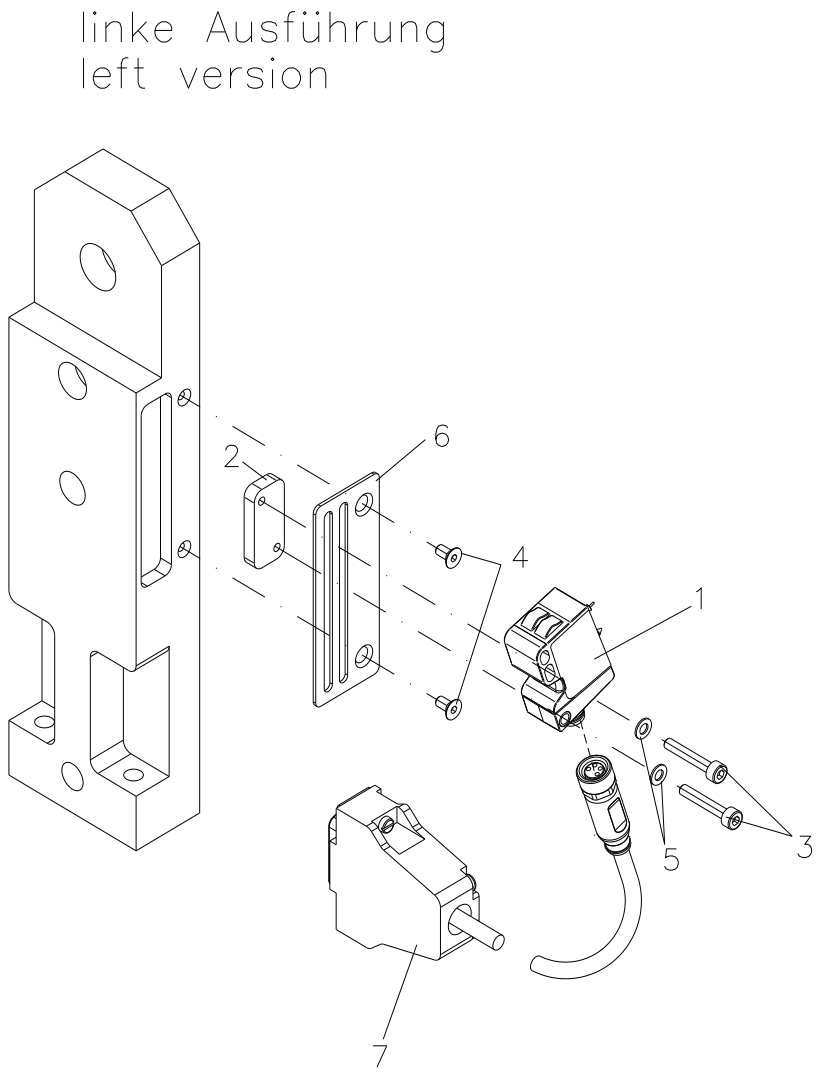

92.74.981

Etikettenvorwarnung Option PA7XB / PA7XE

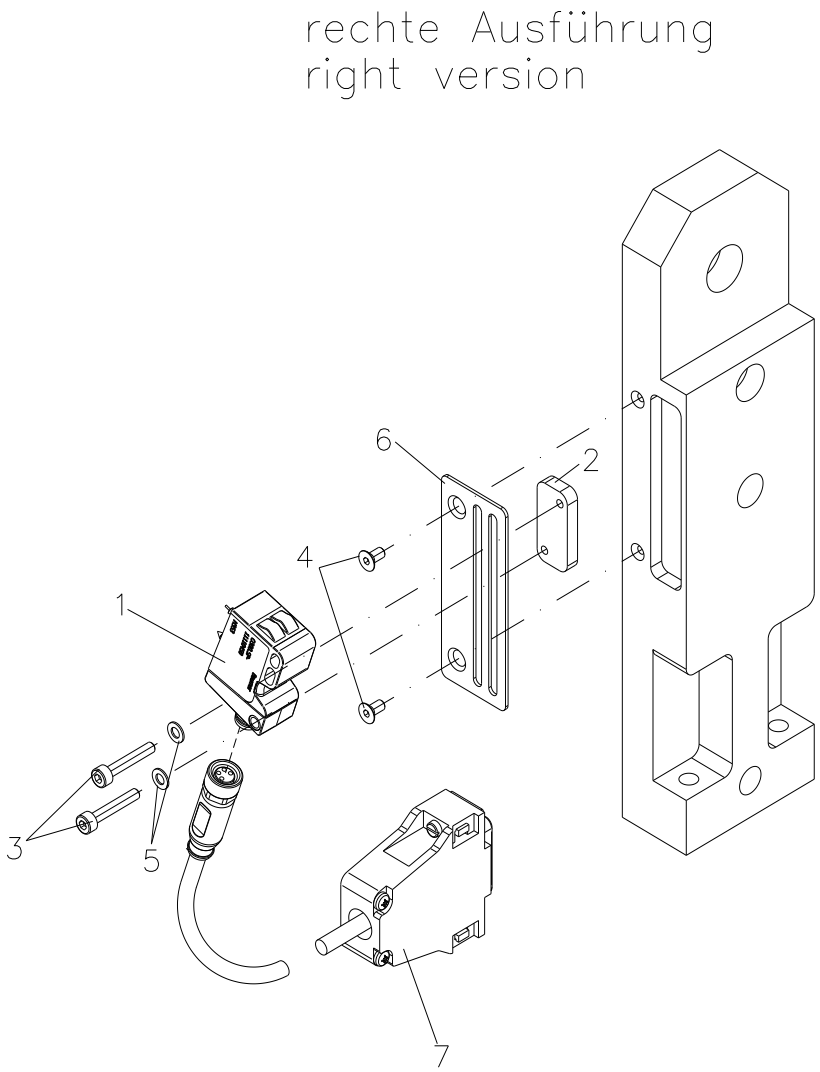

92.74.981

Etikettenvorwarnung Option PA7XB / PA7XE

Pos	Artikelnr.	Bezeichnung1	Bezeichnung2	Menge
1	31.03.070	Optoelektronischer Sensor	SmartReflect 0300.SP-GW1B.72N	1
2	45.74.915	Führung Etikettenvorwarnung ILX		1
3	48.16.318V	Inbus A2 rostfrei M3 x 18 DIN912		2
4	48.19.306V	SK Inbus rostfrei A2 M3 x 6 DIN7991		2
5	50.01.070V	U-Scheibe A2 rostfrei 3,2 DIN433		2
6	67.74.920	Abdeckblech ILX	Etikettenvorwarnung	1
7	71.74.980B	Anschlussleitung für SmartReflect LS ILX	für Baumer LS 0300.SP-11110450	1

*empfohlenes Ersatzteil